Тел.: +7 (495) 139-33-42

E-mail: info@uniteki.ru

Адрес: Москва г., Пятницкое шоссе., дом 18, пав 33

www.uniteki.ru

Главная | Партнёрам | Новинки

vk.com/uniteki | wa.me/79661824017 | t.me/unitekii

2025 | ЭРГОНОМИЧНЫЕ РЕШЕНИЯ ДЛЯ ДОМА И ОФИСА

Издание 11

www.uniteki.ru



ЭРГОНОМИЧНЫЕ РЕШЕНИЯ

ДЛЯ ДОМА И ОФИСА

2025

КОМПАНИЯ UNITEKI

ОПЫТ

Наличие надежной цепочки поставок имеет важное значение в условиях сегодняшней нестабильной мировой экономики. Компания UNITEKI может обеспечить вам спокойствие, в котором вы нуждаетесь, когда речь заходит о предоставлении качественной продукции по выгодным ценам - сегодня, завтра и в будущем.

Компания Uniteki, предлагает решения для монтажа в офисе, дома и на профессиональном аудиовизуальном рынке. Наши клиенты доверяют нам в том, что мы предоставляем им качественные, инновационные решения по конкурентоспособным ценам. Доверие, оказанное нам нашими клиентами, мотивирует наших дизайнеров и инженеров разрабатывать инновационные продукты для удовлетворения Ваших потребностей в оптимизации пространств.

СТАБИЛЬНОСТЬ

Компания UNITEKI развивается на рынке более 15 лет и демонстрирует стабильность и уверенность в завтрашнем дне благодаря эффективной бизнес модели, современному производство и профессиональной команде единомышленников – все это поможет и Вашему бизнесу!

ЭКСПЕРТИЗА

Мы эксперты в своём деле и готовы разделить эту экспертизу с Вами! Разработаем продукцию по вашим эскизам и техническому заданию, обеспечим необходимыми маркетинговыми материалами - все для того, чтобы начать бизнес с минимальными вложениями без собственного производства.



КАРТА РЕГИОНОВ ПРИСУТСТВИЯ

ШТАБ-КВАРТИРА ОФИСА

125430, г. Москва, ул. Митинская, д. 16, офис 7126

Общие вопросы
info@uniteki.ru

По вопросам опта
opt@uniteki.ru

МЫ РАБОТАЕМ С

США, Китай, Белоруссия, Казахстан, Индия, Киргизия, ОАЭ, Узбекистан, Азербайджан, Вьетнам, Бразилия, Индонезия, Египет, Нигерия, ЮАР

Партнёрам
UNITEKI

OEM/ODM ПРОИЗВОДСТВО

Более 10 лет опыта проектирования

С 2015 года компания UNITEKI предоставляет комплексные OEM/ODM решения для организации и оптимизации любых пространств. Благодаря инновационному подходу в организации процессов, что позволило нашему опыту и знаниям вывести на рынок множество успешных продуктов.

Команда профессионалов

Наличие опытной команды, участвующей в создании продукта от эскиза и до запуска продаж, делает вас уверенными в том, что ваши инвестиции и идеи находятся в надёжных руках!



Проектное управление

В UNITEKI работает опытная команда проектировщиков, менеджеров ивспомогательного персонала, которые постоянно следят за соблюдением сроков и соответствию ожиданиям заказчиков.



Опытный отдел разработки

В составе комнды более 60 инженеров-механиков, электриков и инженеров по промышленному проектированию. В UNITEKI создана группа талантливых специалистов, которые генерируют практичные идеи и воплощают их в жизнь.



Контроль качества

Международные стандарты, передовая OMS система и высококвалифицированный персонал UNITEKI обеспечивает непревзойденное качество продукции.

Передовое производство

Сертификация по стандарту ISO9001, современное оборудование, высокая автоматизация.



Современные заводы

Благодаря инвестициям в современное оборудование и автоматизацию удалось организовать передовые сборочные линии, мастерские и систему хранения и логистики. Всё это позволяет UNITEKI справиться с любыми проектами.

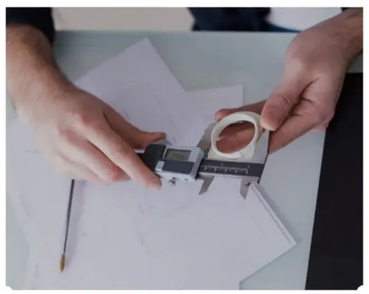

Квалифицированные рабочие

Построение команды профессионалов – приоритет в стратегии развития UNITEKI. Сотрудники регулярно улучшают свою квалификацию и обкспечены всем необходимым для максимальной реализации своего потенциала.

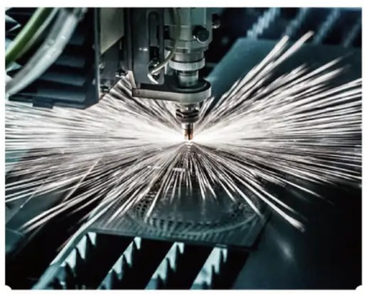

Совершенное оборудование

Развитие автоматизации и инвестиции в передовое оборудование, обеспечивают высокое качество и надёжность продукции.

Наши клиенты доверяют UNITEKI за предоставление качественных решений для оптимизации пространств по доступной цене. Предложите нам свою идею и мы предложим решение. Свяжитесь с нами сегодня для получения дополнительной информации!

info@uniteki.ru

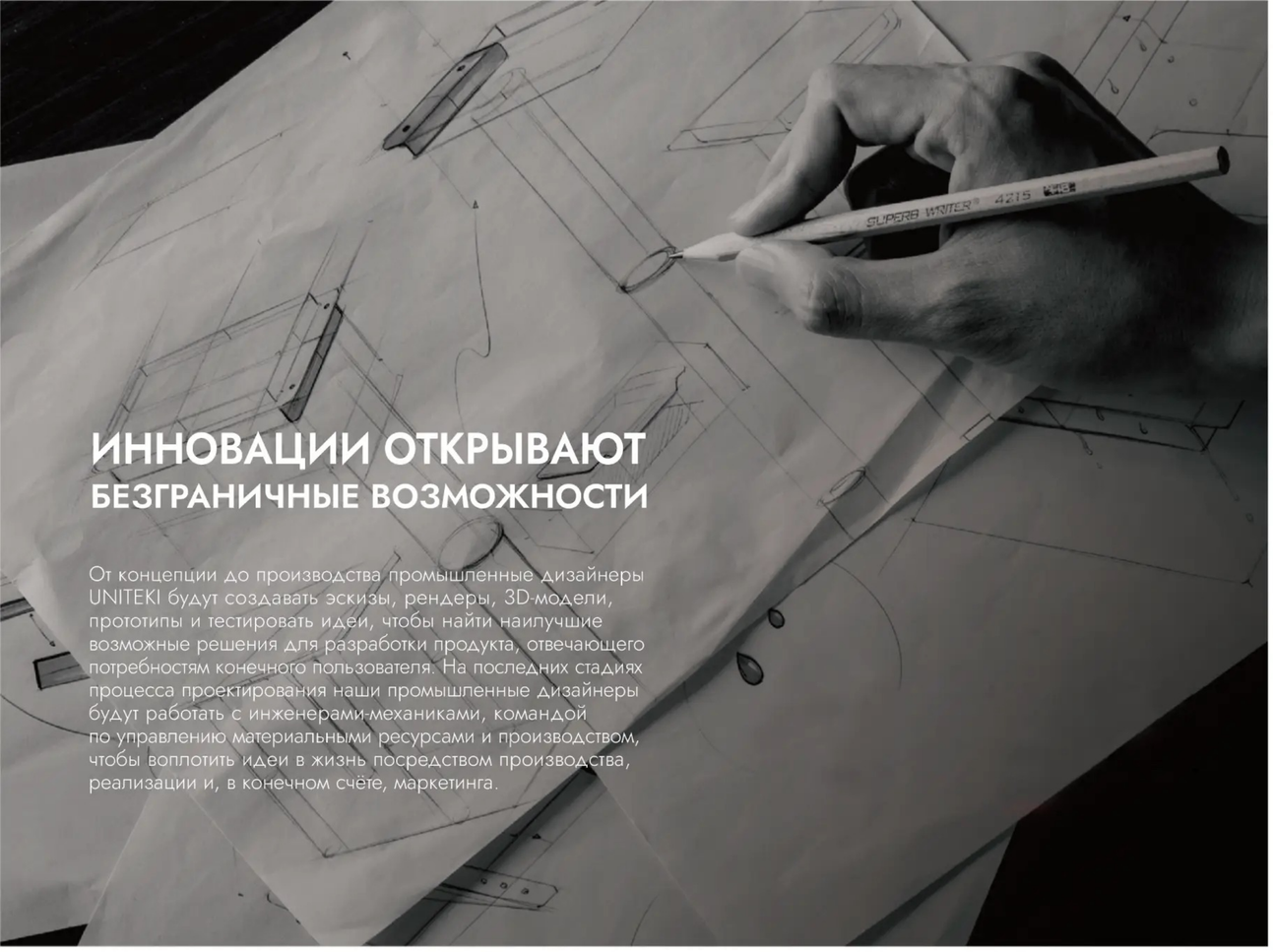

ИННОВАЦИИ ОТКРЫВАЮТ БЕЗГРАНИЧНЫЕ ВОЗМОЖНОСТИ

От концепции до производства промышленные дизайнеры UNITEKI будут создавать эскизы, рендеры, 3D-модели, прототипы и тестировать идеи, чтобы найти наилучшие возможные решения для разработки продукта, отвечающего потребностям конечного пользователя. На последних стадиях процесса проектирования наши промышленные дизайнеры будут работать с инженерами-механиками, командой по управлению материальными ресурсами и производством, чтобы воплотить идеи в жизнь посредством производства, реализации и, в конечном счёте, маркетинга.

Кронштейн
для монитора

Серия ULDT49 Стр. A63



МЫ ДРУГИЕ

Вы когда-нибудь хотели иметь свою собственную маркетинговую команду, готовую следовать Вашим идеям и потребностям, предоставляя Вашим клиентам самый профессиональный контент?

Маркетинговая поддержка UNITEKI может стать неотъемлемой частью вашего бизнеса, обеспечивая Вас высококачественными маркетинговыми материалами и поддержкой, включая цифровые, веб-материалы и многое другое — бесплатно или по минимальной цене.

ВИДЕО И ЕГО СОЗДАНИЕ

Используя наш профессиональный опыт создания видео, мы можем помочь Вам создать привлекательный контент, который не только обучает, но и преобразуется в продажи и узнаваемость бренда. От написания сценария до выхода на экран, мы поможем Вам чётко и эффективно донести Ваше сообщение, направляя трафик из социальных сетей в Вашу корзину покупок.

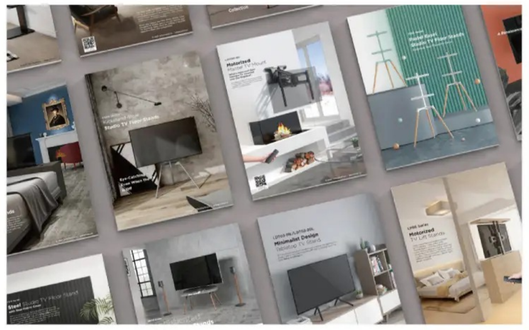

РЕНДЕРЫ

Фотография продукта может иметь решающее значение при совершении продажи, но она выходит за рамки просто хороших фото. Профессиональная фотография включает в себя все ракурсы и аспекты продукта, включая правильное освещение и фон. Наши профессиональные фотографии помогают клиентам принимать обоснованные решения, укрепляя доверие к бренду и одновременно создавая желание и спрос на продаваемые продукты.



УПАКОВКИ И ДИЗАЙН

Как в розничной продаже, так и в поставках для электронной коммерции упаковка играет жизненно важную роль в работе с клиентами. Упаковка может быть не просто рекламой, она может передавать особенности и преимущества, которые могут стать решающим фактором для перемещения продукта с полки в корзину покупателя. У нас есть достаточно опыта, чтобы доставить комплексные упаковочные решения, которые делают продукты выделяющимися среди подобных.

МЫ ОСУЩЕСТВЛЯЕМ ВСЕ ЭТАПЫ ПРОИЗВОДСТВА:

- Технический эскиз
- 3D-рендеринг
- Выбор материала
- Разработка макета
- Прототипирование
- Функциональное тестирование
- Технический эскиз
- Функциональное тестирование
- Сборочный чертёж
- Профессиональный копирайтинг
- Удобные инструкции по эксплуатации
- Выбор материала
- Быстрое макетирование
- Готовый к печати файл
- Цифровая / офсетная печать
- Экологическая экспертиза

СОДЕРЖАНИЕ

A



КРОНШТЕЙНЫ ДЛЯ МОНИТОРОВ

A02 С газлифтом

A36 Механические пружины

A82 На вертикальной шине

A91 Шарнирные

A111 Аксессуары

B



СТОЛЫ С РЕГУЛИРУЕМОЙ ВЫСОТОЙ

B02 Электрические

B37 Механические

B39 С газлифтом

C



РАБОЧИЕ СТАНЦИИ

C02 Напольные

C21 Настольный преобразователь

D



ПОДСТАВКИ И ОПОРЫ

D02 Для мониторов

D37 Для ноутбуков

D44 Для телефонов/планшетов

D45 Для наушников

E



АКСЕССУАРЫ

E02 Крепление для системного блока

E09 Подставки для клавиатуры

E12 Полки-органайзеры

E19 Ящики & шкафы

E28 Управление проводами

E35 Держатели для удлинителя

E36 Коврики для стола & мыши

E38 Панели-ширмы

E39 Сиденья и комплектующие

E43 Подставки для ног

E47 Балансировочные доски & коврики для стояния

F

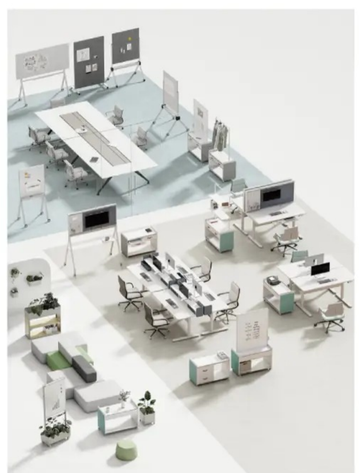

ИНТЕГРИРОВАННЫЕ РЕШЕНИЯ ДЛЯ РАБОЧИХ МЕСТ

F05 Столы с регулируемой высотой & маркерная доска

F08 Тележки для хранения

F11 Шкафы для хранения

F15 Плантаторы

F20 Белые доски & тележки для хранения

КРОНШТЕЙНЫ ДЛЯ МОНИТОРОВ



стр. A12 | **Прочные кронштейны с газлифтом**

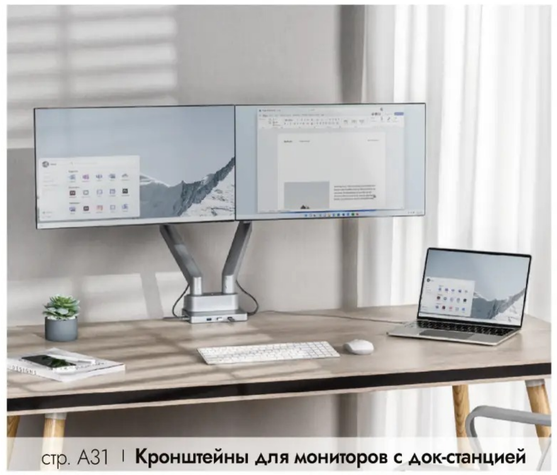

стр. A31 | **Кронштейны для мониторов с док-станцией**



стр. A48 | **Кронштейны с механическими пружинами**



стр. A82 **Вертикальные подъёмные подставки**



стр. A87 | **Электрические кронштейны для мониторов**



стр. A104 | **Шарнирные кронштейны для мониторов**

НЕВЕРОЯТНО ПРОЧНЫЕ

Кронштейны для мониторов с газлифтом

Серии ULDT69



Подходит для большинства мониторов
с диагональю экрана от 17 до 49 дюймов
весом до 20 кг (44 фунта).

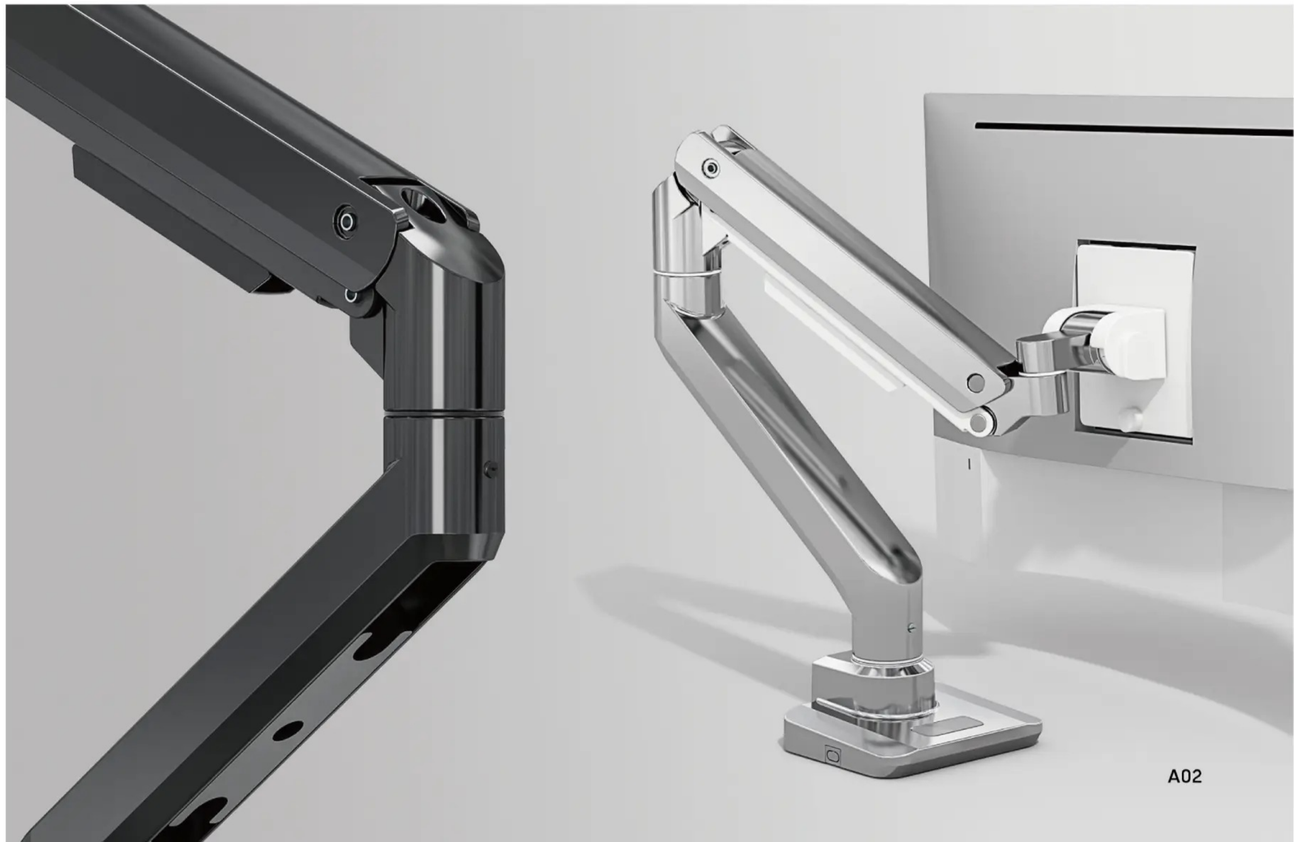

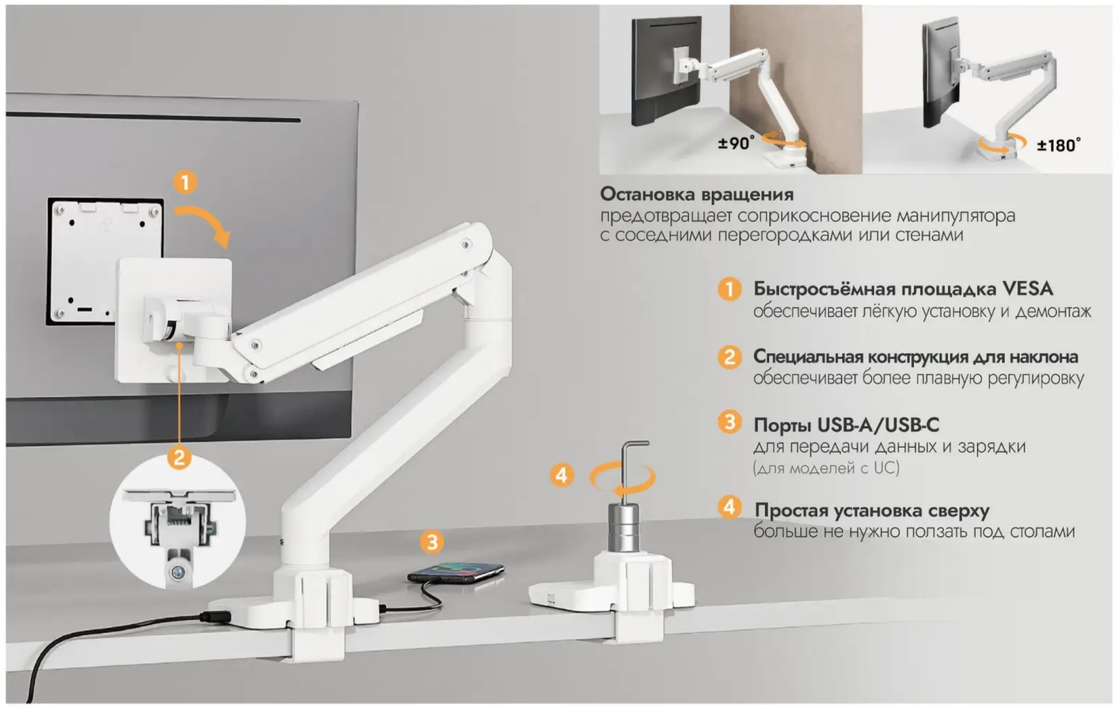

Остановка вращения
предотвращает соприкосновение манипулятора с соседними перегородками или стенами

1. **Быстросъёмная площадка VESA**
обеспечивает лёгкую установку и демонтаж
2. **Специальная конструкция для наклона**
обеспечивает более плавную регулировку
3. **Порты USB-A/USB-C**
для передачи данных и зарядки
(для моделей с UC)
4. **Простая установка сверху**
больше не нужно ползать под столами

Размеры (мм)

ULDT69-C012
ULDT69-C012UC с USB-A & USB-C портами

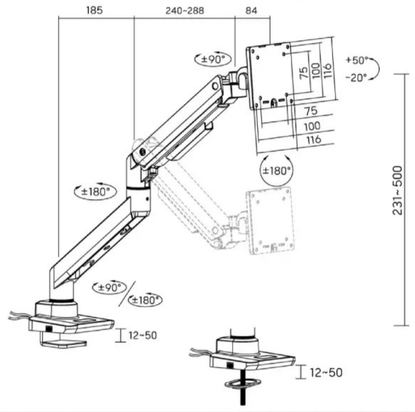

ULDT69-C022
ULDT69-C022UC с USB-A & USB-C портами

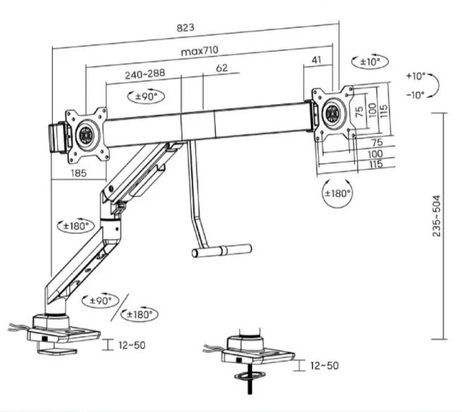

Модель	ULDT69-C012/C012UC	ULDT69-C022/C022UC
Подходит для мониторов	17″– 49″	17″– 32″
Нагрузка (на один экран)	2~20кг (4.4~44фунтов)	1~9кг (2.2~19.8фунтов)
Диапазон наклона	+50°~–20°	+10°~–10°
Диапазон поворота	+90°~–90°	+10°~–10°
Вращение экрана	+180°~–180°	+180°~–180°
Материал	Сталь, Алюминий, Пластик	Сталь, Алюминий, Пластик

Цвет:

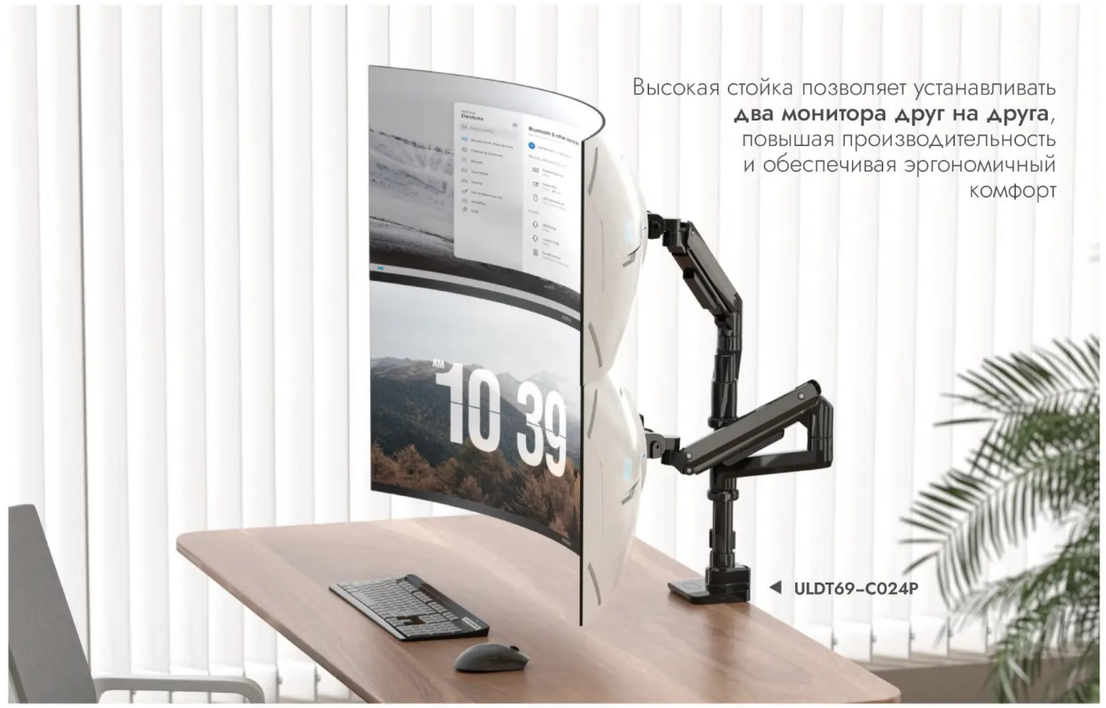

Высокая стойка позволяет устанавливать **два монитора друг на друга**, повышая производительность и обеспечивая эргономичный комфорт

◀ ULDT69-C024P



Предназначен для размещения мониторов **рядом друг с другом** и для просмотра под низким углом.

ULDT69-C024P2 ▲



Сочетание **монитора и ноутбука** экономит место и способствует работе в более здоровой позе.

◀ ULDT69-C024P-ML

НЕВЕРОЯТНО ПРОЧНЫЕ КРОНШТЕЙНЫ ДЛЯ МОНИТОРА С ГАЗЛИФТОМ

ULDT69 СЕРИИ

Размеры (мм)

ULDT69-C024P
ULDT69-C024UCP
с USB-A & USB-C портами

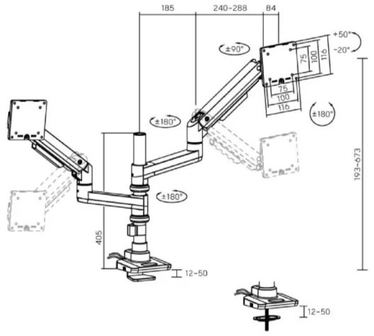

ULDT69-C024P-ML
ULDT69-C024UCP-ML
с USB-A & USB-C портами

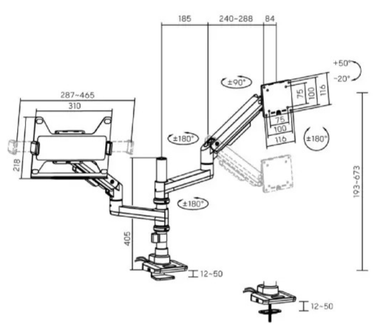

ULDT69-C024P2
ULDT69-C024UCP2
с USB-A & USB-C портами

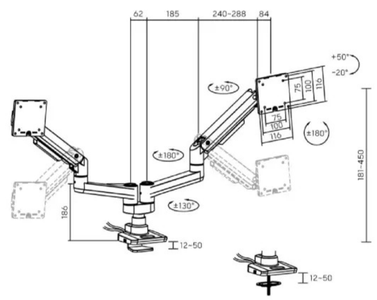

Модель	ULDT69-C024P/C024UCP	ULDT69-C024P-ML/C024UCP-ML	ULDT69-C024P2/C024UCP2
Подходит для мониторов	17″– 49″	17″– 49″	17″– 35″
Нагрузка (на один экран)	2~20кг (4.4~44фунтов)	2~20кг (4.4~44фунтов)	2~20кг (4.4~44фунтов)
Нагрузка (на ноутбук)	/	9кг (19.8фунтов)	/
Диапазон наклона	+50°~–20°	+50°~–20°	+50°~–20°
Диапазон поворота	+90°~–90°	+90°~–90°	+90°~–90°
Вращение экрана	+180°~–180°	+180°~–180°	+180°~–180°
Материал	Алюминий, Сталь, Пластик	Алюминий, Сталь, Пластик	Алюминий, Сталь, Пластик
Цвет:			

ULDT69-C012P
ULDT69-C012UCP с USB-A & USB-C портами

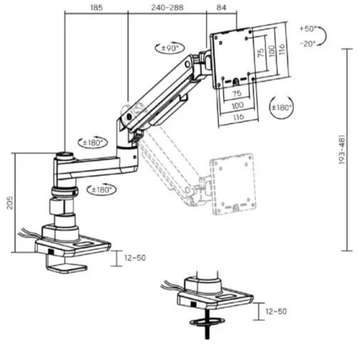

ULDT69-C022P
ULDT69-C022UCP с USB-A & USB-C портами

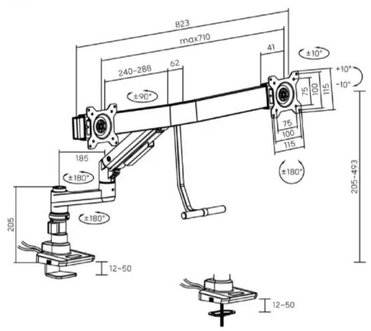

Модель	ULDT69-C012P/C012UCP	ULDT69-C022P/C022UCP
Подходит для мониторов	17″– 49″	17″– 32″
Нагрузка (на один экран)	2~20кг (4.4~44фунтов)	1~9кг (2.3~19.8фунтов)
Диапазон наклона	+50°~–20°	+10°~–10°
Диапазон поворота	+90°~–90°	+10°~–10°
Вращение экрана	+180°~–180°	+180°~–180°
Материал	Алюминий, Сталь, Пластик	Алюминий, Сталь, Пластик
Цвет:		

НЕВЕРОЯТНО ПРОЧНЫЕ КРОНШТЕЙНЫ ДЛЯ МОНИТОРА С ГАЗЛИФТОМ

ULDA69 СЕРИИ



Размеры (мм)

ULDA69-1112

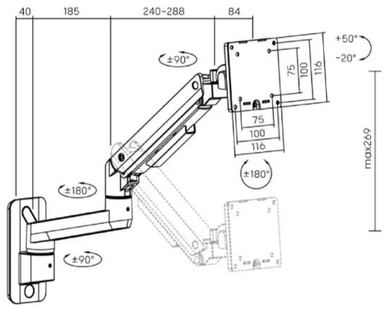

ULDA69-2112

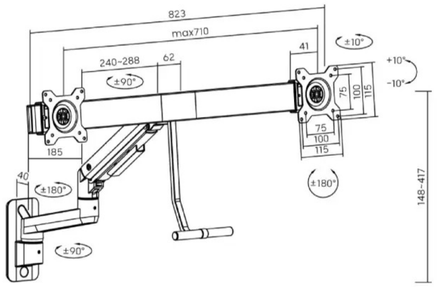

Модель	ULDA69-1112	ULDA69-2112
Подходит для мониторов	17″– 49″	17″– 32″
Нагрузка (на один экран)	2~20кг (4.4~44фунтов)	1~9кг (2.2~19.8фунтов)
Диапазон наклона	+50°~–20°	+10°~–10°
Диапазон поворота	+90°~–90°	+10°~–10°
Вращение экрана	+180°~–180°	+180°~–180°
Материал	Алюминий, Сталь, Пластик	Алюминий, Сталь, Пластик
Цвет:		

ПРИМЕЧАТЕЛЬНО ПРОЧНЫЕ

Кронштейны для мониторов с газлифтом

Серии ULDT81

ПРИМЕЧАТЕЛЬНО ПРОЧНЫЕ КРОНШТЕЙНЫ ДЛЯ МОНИТОРА С ГАЗЛИФТОМ

ULDT81 СЕРИИ



1 Зажим



Специальная конструкция для наклона
обеспечивает более плавную регулировку



2 Втулка

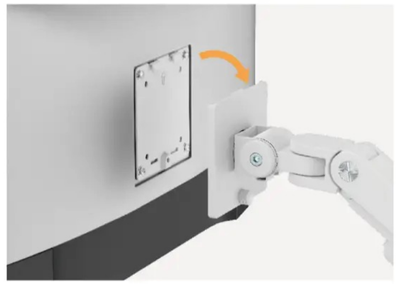

Быстросъёмная площадка VESA
обеспечивает лёгкую установку и демонтаж



Простая установка сверху
больше не нужно ползать под столами

Размеры (мм)

ULDT81–C012
ULDT81–C012UC с USB-A & USB-C портами

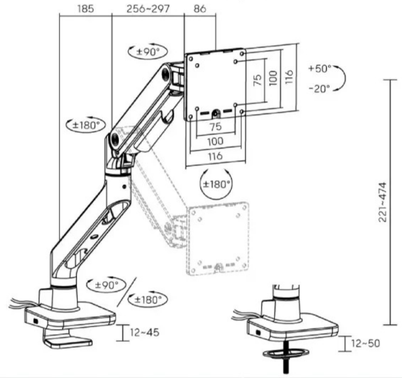

ULDT81–C024
ULDT81–C024UC с USB-A & USB-C портами

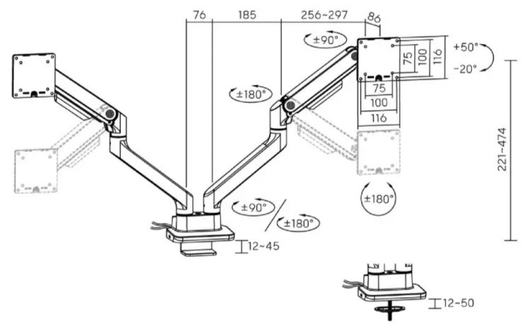

Модель	ULDT81–C012/C012UC	ULDT81–C024/C024UC
Подходит для мониторов	17″– 49″	17″– 35″
Нагрузка (на один экран)	2~20кг (4.4~44фунтов)	2~20кг (4.4~44фунтов)
Диапазон наклона	+50°~–20°	+50°~–20°
Диапазон поворота	+90°~–90°	+90°~–90°
Вращение экрана	+180°~–180°	+180°~–180°
Материал	Сталь, Алюминий, Пластик	Сталь, Алюминий, Пластик

Цвет:

ПРИМЕЧАТЕЛЬНЫЕ ПРОЧНЫЕ КРОНШТЕЙНЫ ДЛЯ МОНИТОРА С ГАЗЛИФТОМ

ULDT81 СЕРИИ



▲ ULDT81-C012P-ML

Направляющая скольжения

для плавного позиционирования двух экранов



◀ ULDT81-C022UC



▼ ULDT81-C022P

Интерактивная ручка

для удобного позиционирования мониторов одной рукой.

ПРИМЕЧАТЕЛЬНЫЕ ПРОЧНЫЕ КРОНШТЕЙНЫ ДЛЯ МОНИТОРА С ГАЗЛИФТОМ

ULDT81 СЕРИИ

Размеры (мм)

ULDT81-C012P
ULDT81-C012UCP
с USB-A & USB-C портами

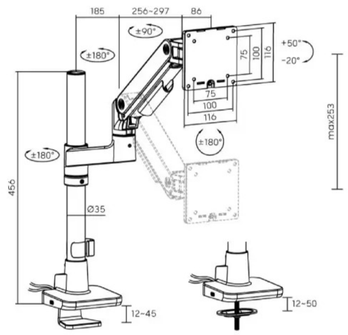

ULDT81-C012P-ML
ULDT81-C012UCP-ML
с USB-A & USB-C портами

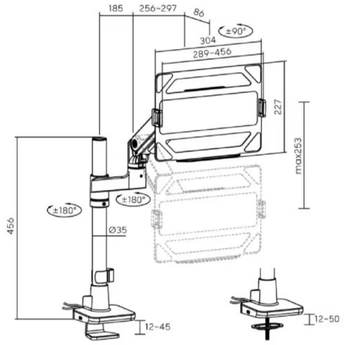

ULDT81-C024P2
ULDT81-C024UCP
с USB-A & USB-C портами

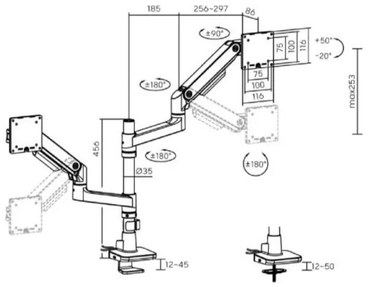

Модель	ULDT81-C012P/C012UCP	ULDT81-C012P-ML/C012UCP-ML	ULDT81-C024P/C024UCP
Подходит для мониторов	17″– 49″	17″– 49″	17″– 49″
Нагрузка (на один экран)	2~20кг (4.4~44фунтов)	2~20кг (4.4~44фунтов)	2~20кг (4.4~44фунтов)
Нагрузка (на ноутбук)	/	9кг (19.8фунтов)	/
Диапазон наклона	+50°~-20°	+50°~-20°	+50°~-20°
Диапазон поворота	+90°~-90°	+90°~-90°	+90°~-90°
Вращение экрана	+180°~-180°	+180°~-180°	+180°~-180°
Материал	Сталь, Алюминий, Пластик	Сталь, Алюминий, Пластик	Сталь, Алюминий, Пластик

Цвет:

ULDT81-C024P-ML
ULDT81-C024UCP-ML
с USB-A & USB-C портами

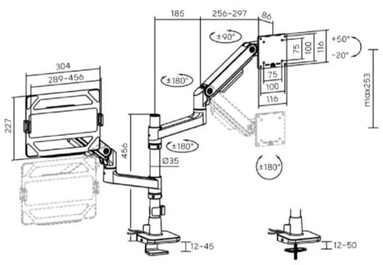

ULDT81-C022
ULDT81-C022UC
с USB-A & USB-C портами

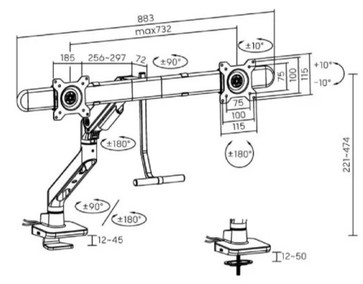

ULDT81-C022P2
ULDT81-C022UCP
с USB-A & USB-C портами

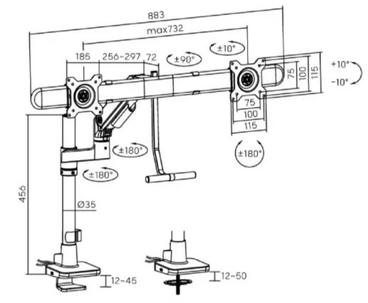

Модель	ULDT81-C024P-ML/C024UCP-ML	ULDT81-C022/C022UC	ULDT81-C022P/C022UCP
Подходит для мониторов	17″– 49″	17″– 32″	17″– 32″
Нагрузка (на один экран)	2~20кг (4.4~44фунтов)	1~9кг (2.2~19.8фунтов)	1~9кг (2.2~19.8фунтов)
Нагрузка (на ноутбук)	9кг (19.8фунтов)	/	/
Диапазон наклона	+50°~-20°	+10°~-10°	+10°~-10°
Диапазон поворота	+90°~-90°	+10°~-10°	+10°~-10°
Вращение экрана	+180°~-180°	+180°~-180°	+180°~-180°
Материал	Сталь, Алюминий, Пластик	Сталь, Алюминий, Пластик	Сталь, Алюминий, Пластик

Цвет:

E-mail: info@uniteki.ru / www.uniteki.ru

ПРОЧНЫЕ НАСТЕННЫЕ КРОНШТЕЙНЫ ДЛЯ МОНИТОРА С ГАЗЛИФТОМ

ULDA81 СЕРИИ



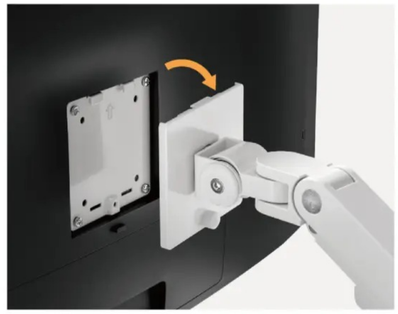

Быстросъёмная площадка VESA
обеспечивает лёгкую установку и демонтаж



Управление проводами
держит всё в порядке

Размеры (мм)

ULDA81-1112

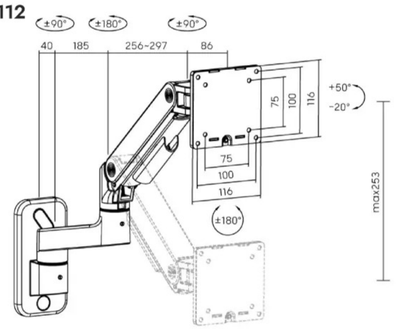

ULDA81-2112

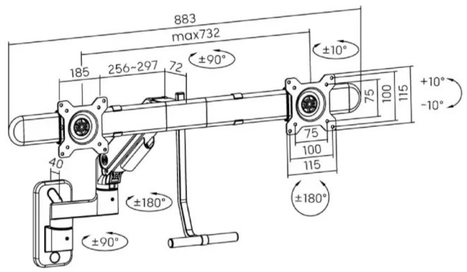

Модель	ULDA81-1112	ULDA81-2112
Подходит для мониторов	17"- 49"	17"- 32"
Нагрузка (на один экран)	2~20кг (4.4~44фунтов)	1~9кг (2.2~19.8фунтов)
Диапазон наклона	+50°~-20°	+10°~-10°
Диапазон поворота	+90°~-90°	+10°~-10°
Вращение экрана	+180°~-180°	+180°~-180°
Материал	Сталь, Алюминий, Пластик	Сталь, Алюминий, Пластик

Цвет:

uniteki E-mail: info@uniteki.ru / www.uniteki.ru

ГЕРКУЛЕСОВО ПРОЧНЫЕ

Кронштейны для мониторов с газлифтом

Серии ULDT99





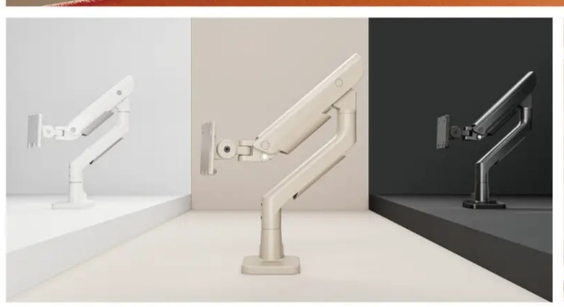

3 современных цветовых варианта
белый/коричневый/черный с тонкой текстурой



Встроенный ограничитель вращения
предотвращает соприкосновение манипулятора с соседними перегородками или стенами (для ULDT99-C012/C012UC/C024/C024UC)

Размеры (мм)

ULDT99-C012
ULDT99-C012UC с USB-A & USB-C портами

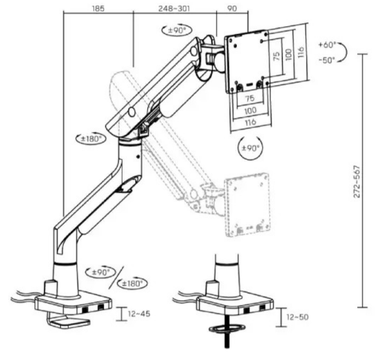

ULDT99-C024
ULDT99-C024UC с USB-A & USB-C портами

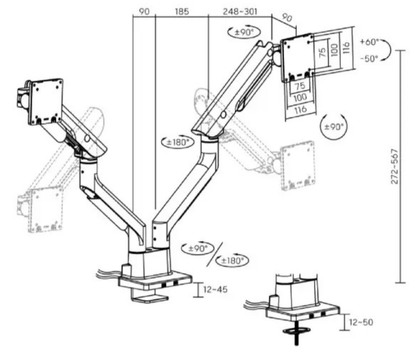

Модель	ULDT99-C012/C012UC	ULDT99-C024/C024UC
Подходит для мониторов	24"- 57"	24"- 45"
Нагрузка (на один экран)	2~27кг (4.4~59.4фунтов)	2~27кг (4.4~59.4фунтов)
Диапазон наклона	+60°~-50°	+60°~-50°
Диапазон поворота	+90°~-90°	+90°~-90°
Вращение экрана	+90°~-90°	+90°~-90°
Материал	Сталь, Алюминий, Пластик	Сталь, Алюминий, Пластик

Цвет:

ULDT99-C012P
ULDT99-C012UCP с USB-A & USB-C портами

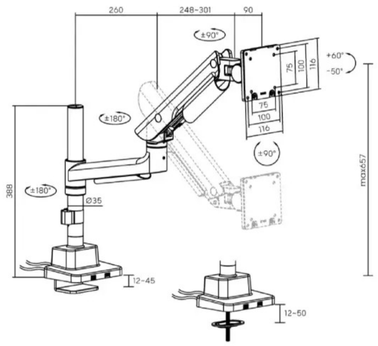

ULDT99-C024P
ULDT69-C024UCP с USB-A & USB-C портами

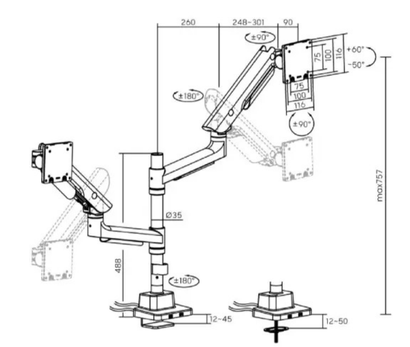

Модель	ULDT99-C012P/C012UCP/C024P/C024UCP
Подходит для мониторов	24"- 57"
Нагрузка (на один экран)	2~27кг (4.4~59.4фунтов)
Диапазон наклона	+60°~-50°
Диапазон поворота	+90°~-90°
Вращение экрана	+90°~-90°
Материал	Сталь, Алюминий, Пластик

Цвет:

С УМНЫМ ЗАХВАТОМ

Кронштейны для мониторов с газлифтом

Серии ULDT98

Подходит для мониторов с диагональю экрана
до 57 дюймов и весом до 27 кг (59,4 фунта).



ПРОЧНЫЕ НАСТОЛЬНЫЕ КРОНШТЕЙНЫ ДЛЯ МОНИТОРА С ГАЗЛИФТОМ

ULDA81 СЕРИИ



КРОНШТЕЙНЫ

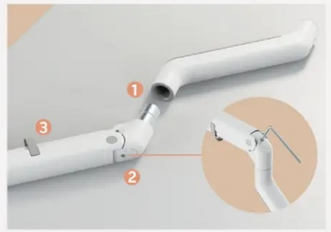

1. **Быстросъёмное соединение**
   для упрощения сборки и уменьшения размеров упаковки
2. **Встроенный пружинный механизм**
   для идеальной регулировки веса
3. **Управление проводами**
   для чистого и опрятного внешнего вида
4. **Встроенный ограничитель вращения**
   (для ULDT98–C012/C012UC/C024/C024UC)
   предотвращает соприкосновение манипулятора
   с соседними перегородками или стенами

ГОЛОВА



Быстросъёмная площадка VESA
обеспечивает лёгкую установку
и демонтаж

Оптимизация конструкции механизма регулировки наклона для одностороннего подшипника



Основные преимущества односторонних подшипников:

- Регулировка направления вращения
- Повышенная долговечность
- Повышение эффективности
- Плавная и тихая работа

БАЗЫ

Функция



Простая установка сверху
больше не нужно ползать под столами

Дополнительный USB-A/C



Для передачи данных и зарядки
(для моделей с UC)

Установка

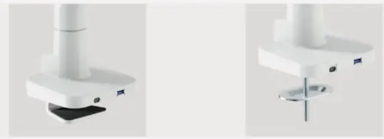

Зажим/ Втулка (2-в-1)

Параметры внешнего вида

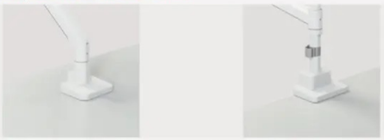

Стандартный **Установленный на столбе**



Размеры (мм)

ULDT98-C012
ULDT98-C012UC с USB-A & USB-C портами

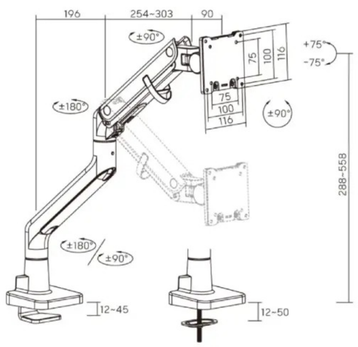

ULDT98-C024C
ULDT98-C024UC с USB-A & USB-C портами

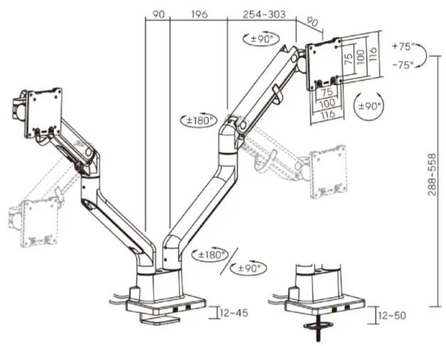

Модель	ULDT98-C012/C012UC	ULDT98-C024/C024UC
Подходит для мониторов	24"– 57"	24"– 45"
Нагрузка (на один экран)	2~27кг (4.4~59.4фунтов)	2~27кг (4.4~59.4фунтов)
Диапазон наклона	+75°~-75°	+75°~-75°
Диапазон поворота	+90°~-90°	+90°~-90°
Вращение экрана	+90°~-90°	+90°~-90°
Материал	Сталь, Алюминий, Пластик	Сталь, Алюминий, Пластик

Цвет:

ПРОЧНЫЕ ПОДСТАВКИ ДЛЯ МОНИТОРА С ГАЗЛИФТОМ И УМНЫМ ЗАХВАТОМ
ULDT98 СЕРИИ



Размеры (мм)

ULDT98-C012P
ULDT98-C012UCP с USB-A & USB-C портами

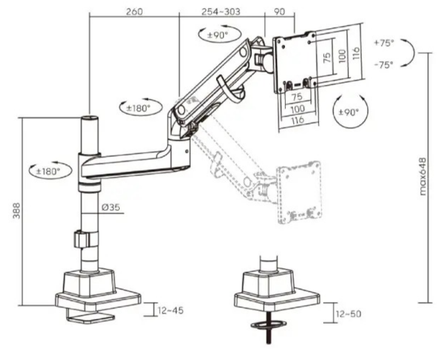

ULDT98-C024P
ULDT98-C024UCP с USB-A & USB-C портами

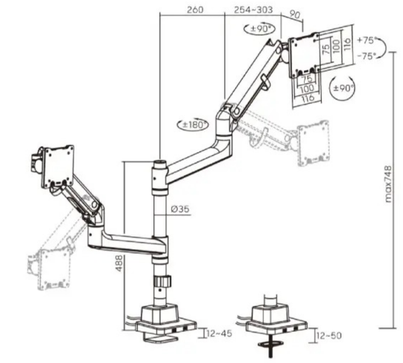

Модель	ULDT98-C012P/C012UCP	ULDT98-C024P/C024UCP
Подходит для мониторов	24"– 57"	24"– 57"
Нагрузка (на один экран)	2~27кг (4.4~59.4фунтов)	2~27кг (4.4~59.4фунтов)
Диапазон наклона	+75°~-75°	+75°~-75°
Диапазон поворота	+90°~-90°	+90°~-90°
Вращение экрана	+90°~-90°	+90°~-90°
Материал	Сталь, Алюминий, Пластик	Сталь, Алюминий, Пластик

Цвет:

E-mail: info@uniteki.ru / www.uniteki.ru

СУПЕРПРОЧНЫЕ

Кронштейны для мониторов с газлифтом

Серии ULDT80

27KG

Максимальная нагрузка **27кг** (59.4 фунтов)





Быстросъёмная площадка VESA
для лёгкой установки и демонтажа



Оптимизированная конструкция наклона
обеспечивает плавную и безопасную регулировку



Установка сверху
больше никаких ползаний под столами



75x75, 100x100



100x200, 200x100, 200x200

В комплект входят адаптеры VESA
подходит для мониторов с различными креплениями VESA



Дополнительный доступ через USB
съёмные пластины на основании для передачи данных или зарядки (for ULDT80-C012UC)

СУПЕРПРОЧНЫЕ КРОНШТЕЙНЫ ДЛЯ МОНИТОРА С ГАЗЛИФТОМ

ULDT80 СЕРИИ

Размеры (мм)

ULDT80-C012
ULDT80-C012UC с USB-A & USB-C портами

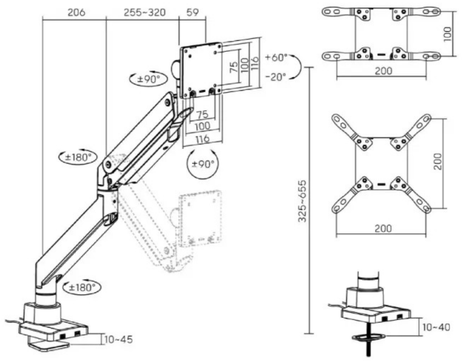

Модель	ULDT80-C012/C012UC
Подходит для мониторов	17″ – 57″
Нагрузка (на один экран)	2~27кг (4.4~59.4фунтов)
Нагрузка (изогнутый экран)	2~22кг (4.4~48.4фунтов)
Диапазон наклона	+60°~-20°
Диапазон поворота	+90°~-90°
Вращение экрана	+90°~-90°
Материал	Сталь, Алюминий, Пластик

ULDT80-C012P
ULDT80-C012UCP с USB-A & USB-C портами

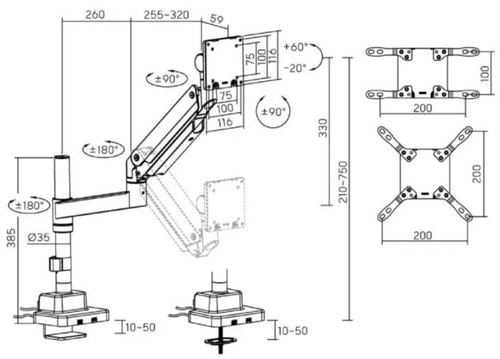

ULDT80-C024P
ULDT80-C024UCP с USB-A & USB-C портами

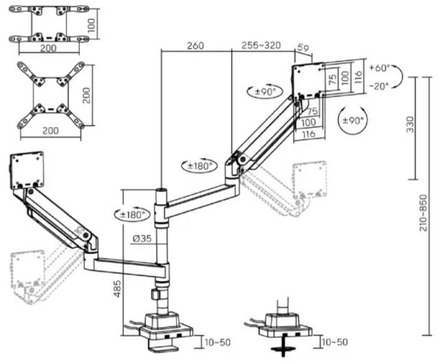

Модель	ULDT80-C012P / C012UCP / C024P / C024UCP
Подходит для мониторов	24″ – 57″
Нагрузка (на один экран)	2~27кг (4.4~59.4фунтов)
Нагрузка (изогнутый экран)	2~22кг (4.4~48.4фунтов)
Диапазон наклона	+60°~-20°
Диапазон поворота	+90°~-90°
Вращение экрана	+90°~-90°
Материал	Сталь, Алюминий, Пластик

Uniteki E-mail: info@uniteki.ru / www.uniteki.ru



СУПЕРПРОЧНЫЕ

Кронштейны для мониторов с газлифтом

Серии ULDT87



Оптимизированная наклоняющаяся конструкция
обеспечивает плавную и безопасную регулировку







Встроенный ограничитель вращения
предотвращает соприкосновение манипулятора с соседними перегородками и стенами.

СУПЕРПРОЧНЫЕ КРОНШТЕЙНЫ ДЛЯ МОНИТОРА С ГАЗЛИФТОМ
ULDT87 СЕРИИ



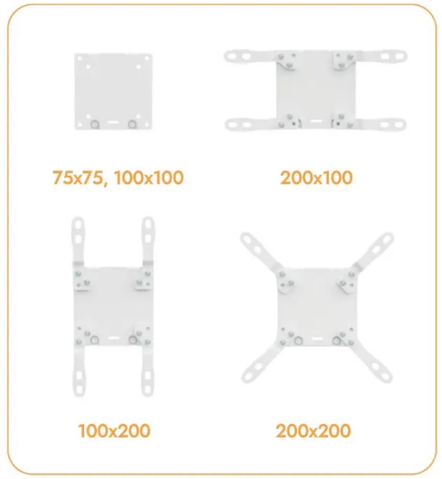

В комплект входят адаптеры VESA
подходит для мониторов с различными креплениями VESA



Установка сверху
больше никаких ползаний под столами

Размеры (мм)

ULDT87–C012
ULDT87–C012UC с USB-A & USB-C портами

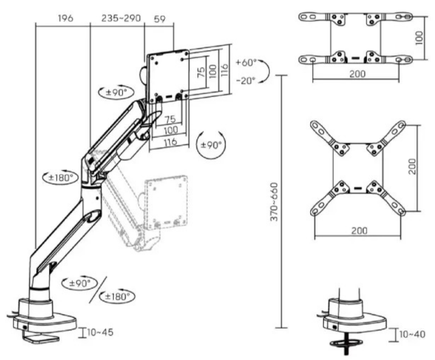

Модель	ULDT87–C012 / C012UC
Подходит для мониторов	24"– 57"
Нагрузка (на один экран)	2~27кг (4.4~59.4фунтов)
Нагрузка (для изогнутых экранов)	2~22кг (4.4~48.4фунтов)
Диапазон наклона	+60°~–20°
Диапазон поворота	+90°~–90°
Вращение экрана	+90°~–90°
Диапазон высоты	Сталь, Алюминий, Пластик

Цвет:

E-mail: info@uniteki.ru / www.uniteki.ru

СУПЕРПРОЧНЫЕ КРОНШТЕЙНЫ ДЛЯ МОНИТОРОВ С ГАЗЛИФТОМ

ULDT87 СЕРИИ

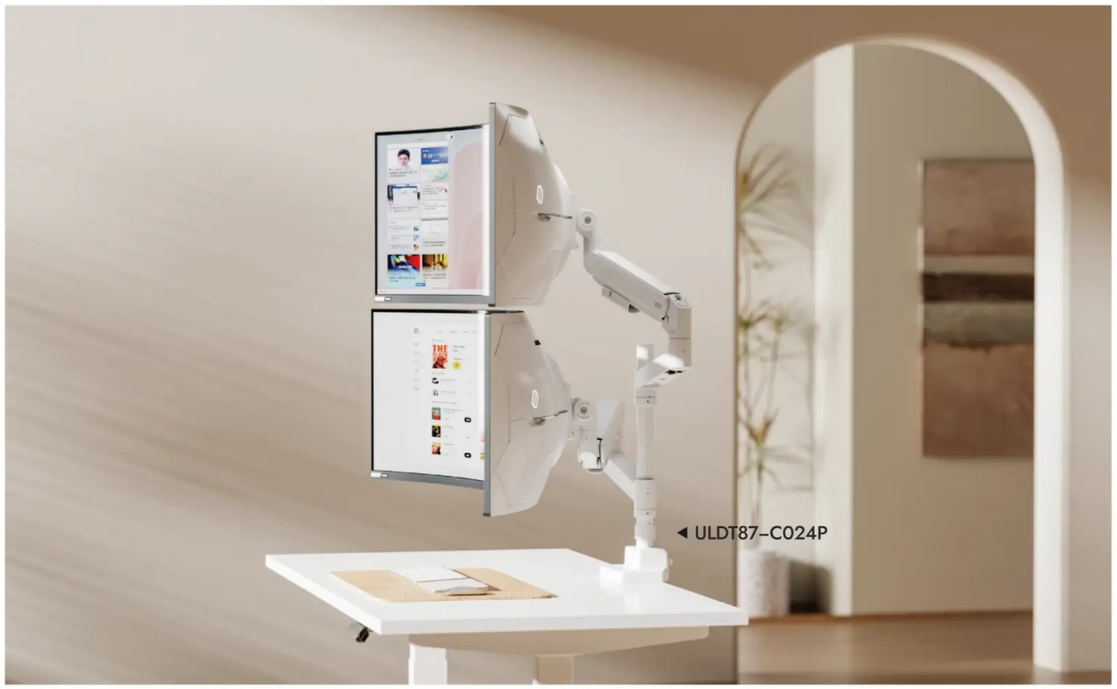

◀ ULDT87–C024P

Размеры (мм)

ULDT87–C012P
ULDT87–C012UCP с USB-A & USB-C портами

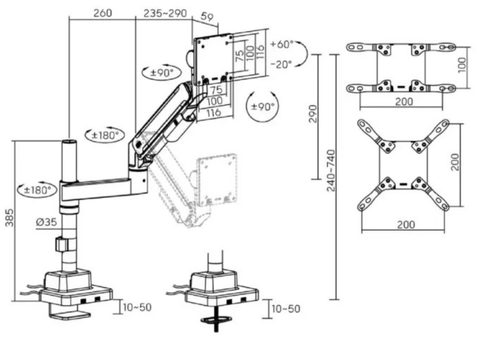

ULDT87–C024P
ULDT87–C024UCP с USB-A & USB-C портами

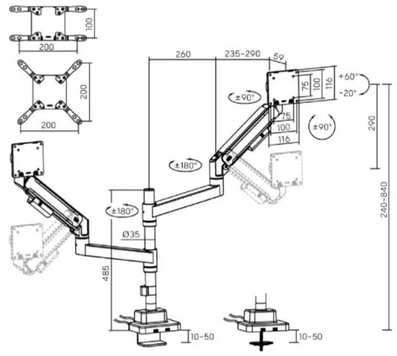

Модель	ULDT87–C012P / C012UCP / C024P / C024UCP
Подходит для мониторов	24″– 57″
Нагрузка (на один экран)	2~27кг (4.4~59.4фунтов)
Нагрузка (для изогнутых экранов)	2~22кг (4.4~48.4фунтов)
Диапазон наклона	+60°~–20°
Диапазон поворота	+90°~–90°
Вращение экрана	+90°~–90°
Материал	Сталь, Алюминий, Пластик
Цвет:	▭ ■

ПЕРСПЕКТИВНЫЕ ПРОЧНЫЕ КРОНШТЕЙНЫ ДЛЯ МОНИТОРОВ С ГАЗЛИФТОМ

ULDT92 СЕРИИ





Быстросъёмная площадка VESA
для лёгкой установки и демонтажа

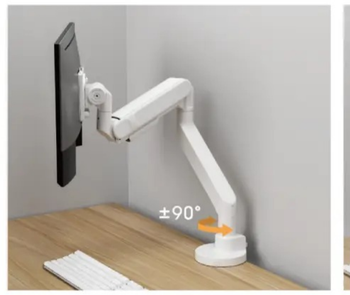



Встроенный ограничитель вращения
предотвращает соприкосновение манипулятора с соседними перегородками и стенами

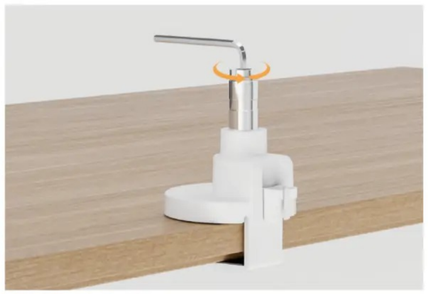

Установка сверху
больше никаких ползаний под столами





Дополнительный доступ через USB
съёмные пластины на основании для передачи данных или зарядки
(для ULDT92-C012UC)



В комплект входят адаптеры VESA
подходит для мониторов с различными креплениями VESA

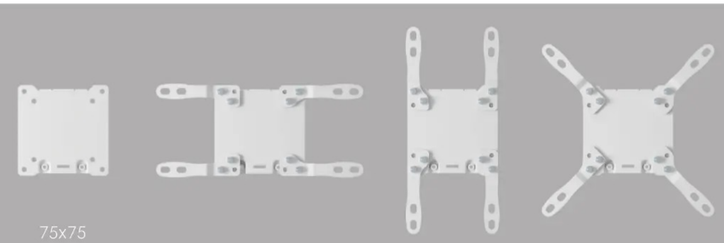

Размеры (мм)

ULDT92-C012
ULDT927-C012UC с USB-A & USB-C портами

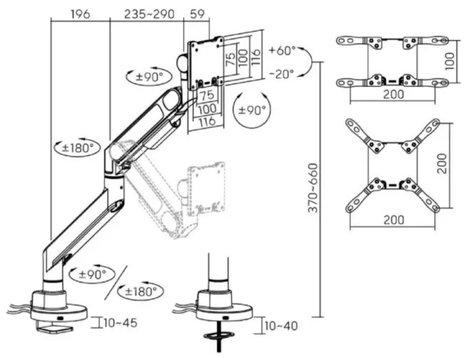

Модель	ULDT92-C012 / ULDT92-C012UC
Подходит для мониторов	24"– 57"
Нагрузка (на один экран)	2~27кг (4.4~59.4фунтов)
Нагрузка (для изогнутых экранов)	2~22кг (4.4~48.4фунтов)
Диапазон наклона	+60°~-20°
Диапазон поворота	+90°~-90°
Вращение экрана	+90°~-90°
Материал	Сталь, Алюминий, Пластик

Цвет:



Размеры (мм)

ULDT92-C012P
ULDT927-C012UCP с USB-A & USB-C портами

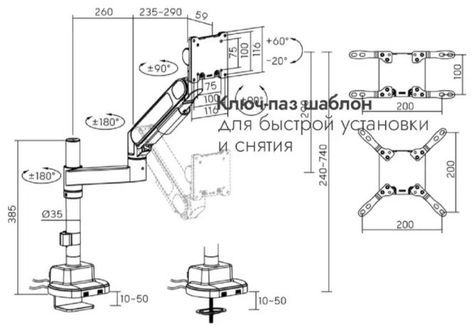

Ключ-паз шаблон
для быстрой установки и снятия

ULDT92-C024P
ULDT927-C024UCP с USB-A & USB-C портами

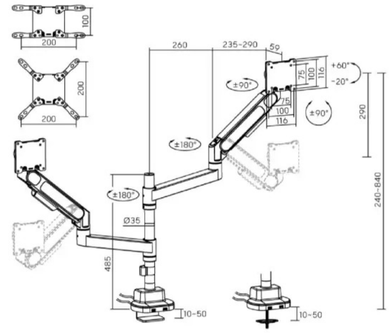

Модель	ULDT92-C012P / ULDT92-C012UCP / C024P / C024UCP
Подходит для мониторов	24"– 57"
Нагрузка (на один экран)	2~27кг (4.4~59.4фунтов)
Нагрузка (для изогнутых экранов)	2~22кг (4.4~48.4фунтов)
Диапазон наклона	+60°~-20°
Диапазон поворота	+90°~-90°
Вращение экрана	+90°~-90°
Материал	Сталь, Алюминий, Пластик

Цвет:

КЛАССИЧЕСКИ ПРОЧНЫЕ

Кронштейны для мониторов с газлифтом

Серии ULDT82

Подходит для большинства экранов диагональю
17–45 дюймов и весом **16кг/35.2фунта.**



Размеры (мм)

ULDT82–C012
ULDT82–C012UC с USB-A & USB-C портами

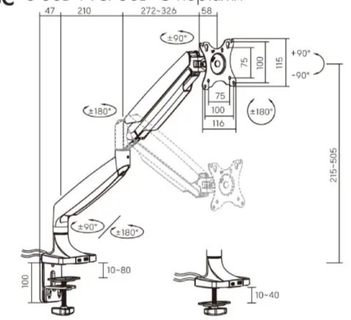

ULDT82–C024
ULDT82–C024UC с USB-A & USB-C портами

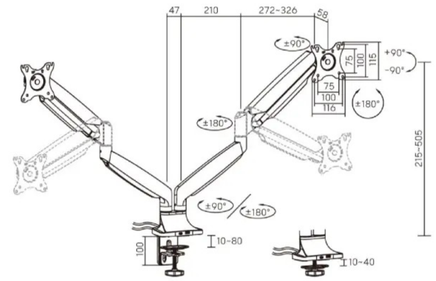

Модель	ULDT82–C012 / C012UC	
Подходит для мониторов	17″– 45″	
Нагрузка (на один экран)	1~16кг (2.2~35.2фунтов)	
Нагрузка (для изогнутого экрана)	1~13кг (2.2~28.6фунтов)	
Диапазон наклона	+90°~–90°	
Диапазон поворота	+90°~–90°	
Вращение экрана	+180°~–180°	
Материал	Сталь, Алюминий, Пластик	

Цвет:



Упростите рабочее пространство и повысьте удобство

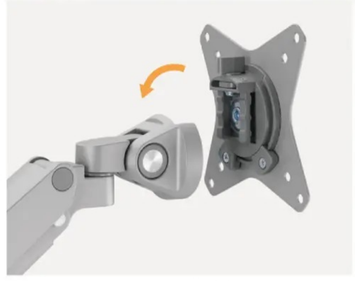

Съёмная площадка VESA
для лёгкой установки и демонтажа



Быстросъёмное соединение
для упрощения сборки пользователем и уменьшения размера упаковки (идеально для продавцов маркетплейсов)



Установка сверху
больше никаких ползаний под столами, в комплект входят зажим и втулка

УМНЫЕ КРОНШТЕЙНЫ ДЛЯ МОНИТОРОВ С ГАЗЛИФТОМ И ДОК-СТАНЦИЕЙ
ULDT62D СЕРИИ



Размеры (мм)

ULDT62-C012D

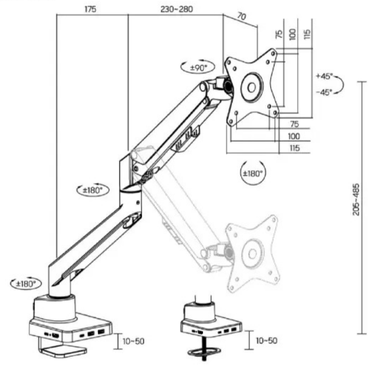

ULDT62-C024D

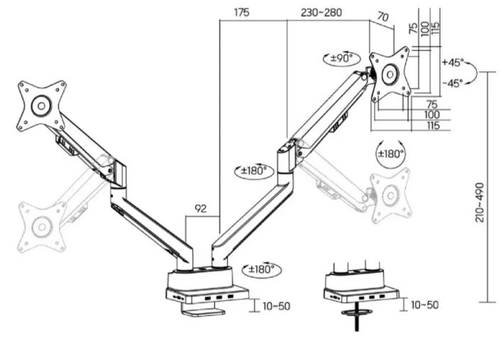

Модель	ULDT62-C012D	ULDT62-C024D
Подходит для мониторов	17″- 32″	17″- 32″
Нагрузка (на один экран)	1~9кг (2.2~19.8фунтов)	1~9кг (2.2~19.8фунтов)
Диапазон наклона	+45°~-45°	+45°~-45°
Диапазон поворота	+90°~-90°	+90°~-90°
Вращение экрана	+180°~-180°	+180°~-180°
Порт USB-A (5 Гбит/с)	2	3
Порт Type-C	1	1
Порт Type-C PD (100 Вт)	1	1
Порт HDMI 2.0 (4K@60Hz)	1	2
Ethernet RJ45 (1000 Мбит/с)	1	1
Материал	Сталь, Алюминий, Пластик	Сталь, Алюминий, Пластик

Цвет:

Uniteki E-mail: info@uniteki.ru / www.uniteki.ru







Остановка вращения
предотвращает столкновение кронштейна с соседними перегородками и стенами

Размеры (мм)

ULDT62–C012
ULDT62–C012U с 2 x USB–A порта

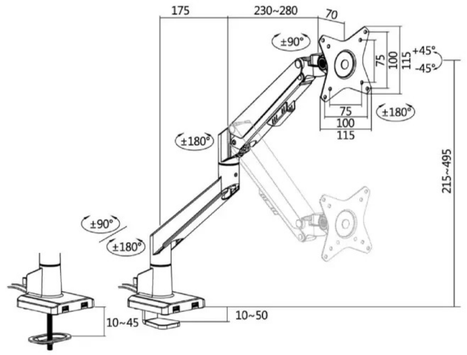

ULDT62–C024
ULDT62–C024U с 2 x USB–A порта

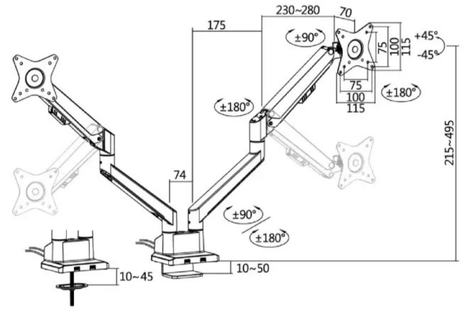

ULDT62–C012P
ULDT62–C012UP с 2 x USB–A порта

ULDT62–C024P
ULDT62–C024UP с 2 x USB–A порта

ULDT62–C036P
ULDT62–C036UP с 2 x USB–A порта

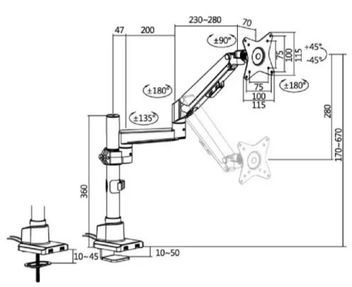

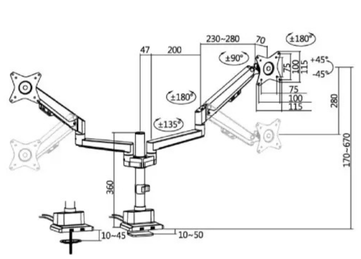

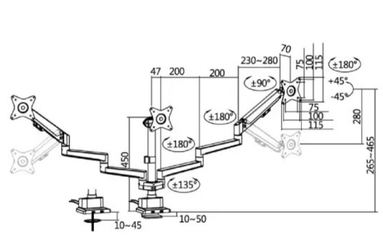

Модель	ULDT62–C012/C012U/C024/C024U	ULDT62–C012P/C012UP/C024P/C024UP	ULDT62–C036P/C036UP
Подходит для экранов	17″– 32″	17″– 32″	17″– 30″
Нагрузка (на один экран)	1~9кг (2.2~19.8фунтов)	1~9кг (2.2~19.8фунтов)	1~7кг (2.2~15.4фунтов)
Диапазон наклона	+45°~–45°	+45°~–45°	+45°~–45°
Диапазон поворота	+90°~–90°	+90°~–90°	+90°~–90°
Вращение экрана	+180°~–180°	+180°~–180°	+180°~–180°
Материал	Алюминий, Сталь, Пластик	Алюминий, Сталь, Пластик	Алюминий, Сталь, Пластик

Цвет:

ПРЕМИАЛЬНЫЕ КОМПАКТНЫЕ КРОНШТЕЙНЫ ДЛЯ МОНИТОРА С ГАЗЛИФТОМ

ULDT44 СЕРИИ





Размеры (мм)

ULDT44-C012
ULDT44-C012U с 2 x USB-A портами

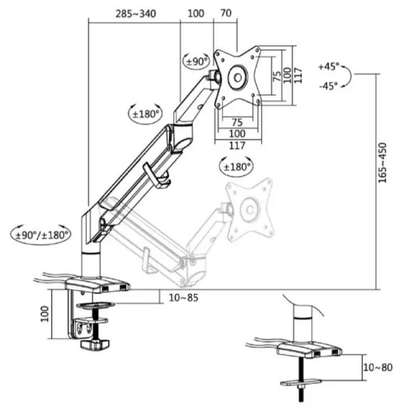

ULDT44-C024
ULDT44-C024U с 2 x USB-A портами

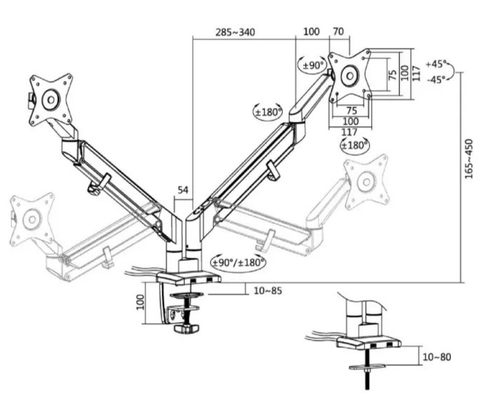

Модель	ULDT44-C012 / C012U / C024 / C024U
Подходит для мониторов	17"– 32"
Нагрузка (на один экран)	1~9кг (2.2~19.8фунтов)
Диапазон наклона	+45°~-45°
Диапазон поворота	+90°~-90°
Вращение экрана	+180°~-180°
Материал	Сталь, Алюминий, Пластик

Цвет:

uniteki E-mail: info@uniteki.ru / www.uniteki.ru

◀ ULDT97-C012E

СУПЕРЭКОНОМИЧНЫЕ

Кронштейны для мониторов механические и с газлифтом

Серии ULDT97 & ULDT97E



1 Площадка VESA с ключ-пазами
для лёгкого монтажа и демонтажа

2 Управление проводами
помогает держать всё в порядке

3 Встроенный пружинный механизм
обеспечивает идеальный баланс
и удобство регулировки.

4 Быстросъёмное соединение
для компактной упаковки
и лёгкой сборки

5 Умная база с портами USB-A и USB-C
(модели с UC)
для удобной зарядки и передачи данных

СУПЕРЭКОНОМНЫЕ КРОНШТЕЙНЫ ДЛЯ МОНИТОРА С ГАЗЛИФТОМ И ПРУЖИНАМИ
ULDT97 & ULDT97E СЕРИИ

Газлифт

Размеры (мм)

ULDT97-C012
ULDT97-C012UC с USB-A & USB-C портами

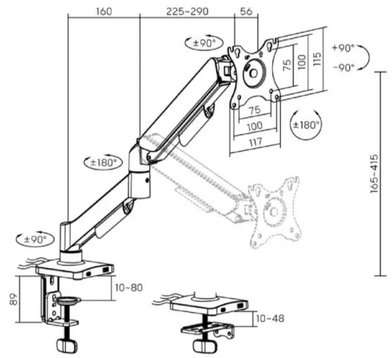

ULDT97-C024
ULDT97-C024UC с USB-A & USB-C портами

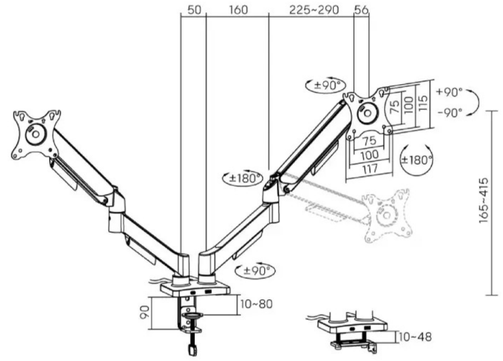

Модель	ULDT97-C012 / C012UC / C024 / C024UC
Подходит для мониторов	17" – 32"
Нагрузка (на один экран)	2~9кг (4.4~19.8фунтов)
Диапазон наклона	+90°~-90°
Диапазон поворота	+90°~-90°
Вращение экрана	+180°~-180°
Материал	Сталь, Пластик

Механическая пружина

ULDT97-C012E
ULDT97-C012UCE с USB-A & USB-C портами

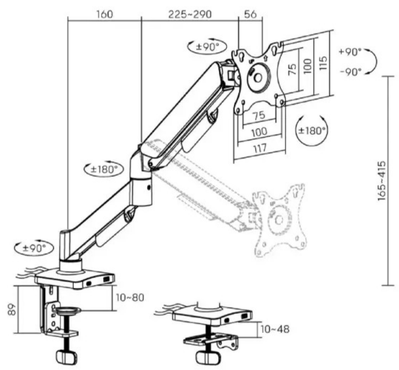

ULDT97-C024E
ULDT97-C024UCE с USB-A & USB-C портами

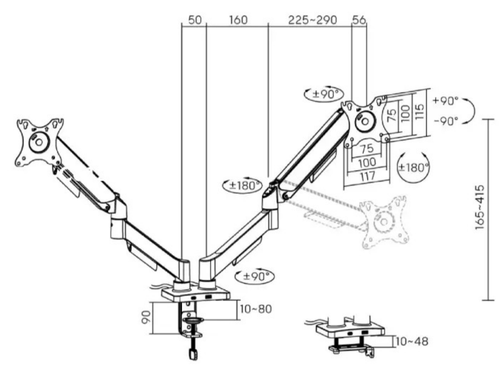

Модель	ULDT97-C012E / C012UCE / C024E / C024UCE
Подходит для мониторов	17" – 32"
Нагрузка (на один экран)	2~9кг (4.4~19.8фунтов)
Диапазон наклона	+90°~-90°
Диапазон поворота	+90°~-90°
Вращение экрана	+180°~-180°
Материал	Сталь, Пластик

СУПЕРЭКОНОМНЫЕ КРОНШТЕЙНЫ ДЛЯ МОНИТОРА С ГАЗЛИФТОМ И ПРУЖИНАМИ

ULDT97P СЕРИИ



Размеры (мм)

ULDT97-C012U Газлифт
ULDT97-C012PE Механическая пружина; с USB-A & мультимедийными портами

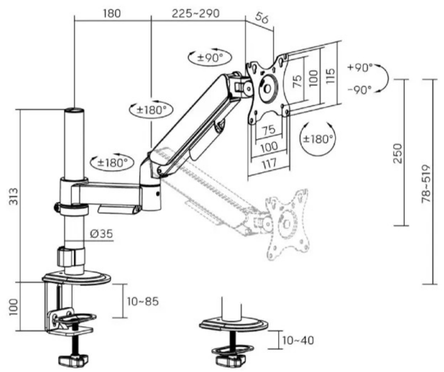

ULDT97-C024U Газлифт
ULDT97-C024PE Механическая пружина; с USB-A & мультимедийными портами

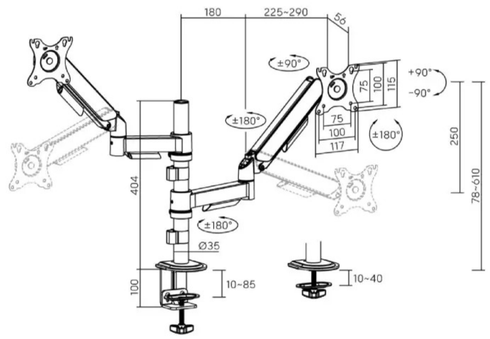

Модель	ULDT97-C012P / C012PE / C024P / C024PE
Подходит для мониторов	17"– 32"
Нагрузка (на один экран)	1~9кг (2.2~19.8фунтов)
Диапазон наклона	+90°~–90°
Диапазон поворота	+90°~–90°
Вращение экрана	+180°~–180°
Материал	Сталь, Пластик

uniteki E-mail: info@uniteki.ru / www.uniteki.ru

ГИБКАЯ ТОЧНОСТЬ ЭКОНОМИЧНОСТЬ

Кронштейны для мониторов механические и с газлифтом

Серии ULDT94 & ULDT94E





1 Площадка VESA с ключ-пазами
для лёгкого монтажа и демонтажа

2 Управление проводами
помогает держать всё в порядке

3 Встроенный пружинный механизм
для идеального баланса и регулировки



4 Быстросъёмное соединение
для компактной упаковки
и лёгкой сборки

5 Умная база с портами USB-A и USB-C
(модели с UC)
для удобной зарядки и передачи данных

СУПЕРЭКОНОМНЫЕ КРОНШТЕЙНЫ ДЛЯ МОНИТОРА С ГАЗЛИФТОМ И ПРУЖИНАМИ
ULDT94 & ULDT94E СЕРИИ

Газлифт

Размеры (мм)

ULDT94-C012
ULDT94-C012UC с USB-A & USB-C портами

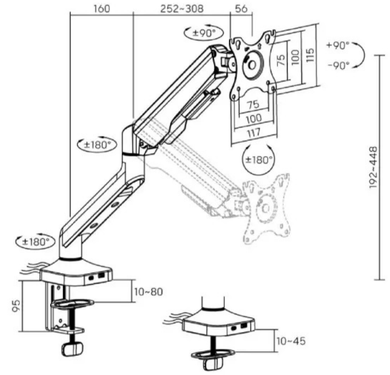

ULDT94-C024
ULDT94-C024UC с USB-A & USB-C портами

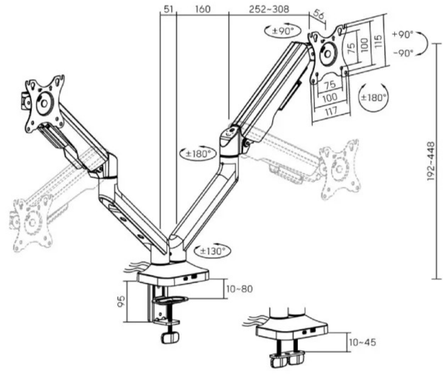

Модель	ULDT94-C012 / C012UC	ULDT94-C024 / C024UC
Подходит для мониторов	17″– 40″	17″– 35″
Нагрузка (на один экран)	2~12кг (4.4~26.4фунтов)	2~12кг (4.4~26.4фунтов)
Диапазон наклона	+90°~–90°	+90°~–90°
Диапазон поворота	+90°~–90°	+90°~–90°
Вращение экрана	+180°~–180°	+180°~–180°
Материал	Сталь, Алюминий, Пластик	Сталь, Алюминий, Пластик

Цвет: ■ □

Механическая пружина

ULDT94-C012E
ULDT94-C012UCE с USB-A & USB-C портами

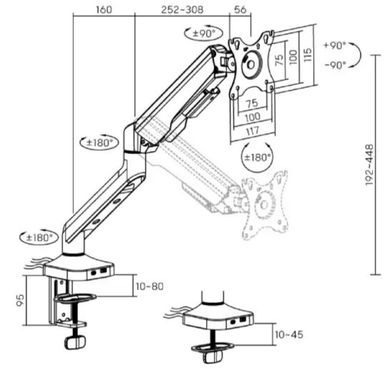

ULDT94-C024E
ULDT94-C024UCE с USB-A & USB-C портами

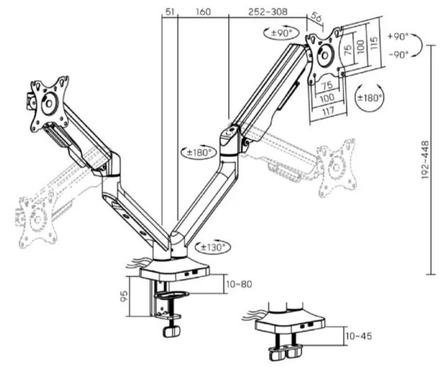

Модель	ULDT94-C012E / C012UCE	ULDT94-C024E / C024UCE
Подходит для мониторов	17″– 40″	17″– 35″
Нагрузка (на один экран)	2~12кг (4.4~26.4фунтов)	2~12кг (4.4~26.4фунтов)
Диапазон наклона	+90°~–90°	+90°~–90°
Диапазон поворота	+90°~–90°	+90°~–90°
Вращение экрана	+180°~–180°	+180°~–180°
Материал	Сталь, Алюминий, Пластик	Сталь, Алюминий, Пластик

Цвет: ■ □

ПРОЧНЫЕ

Кронштейны для мониторов
с механическими пружинами

Серии ULDT74

20 кг/ 44 фунта

ПРОЧНЫЕ КРОНШТЕЙНЫ ДЛЯ МОНИТОРА С МЕХАНИЧЕСКИМИ ПРУЖИНАМИ

ULDT74 СЕРИИ



Размеры (мм)

ULDT74–C012
ULDT74–C012UC с USB-A & USB-C портами

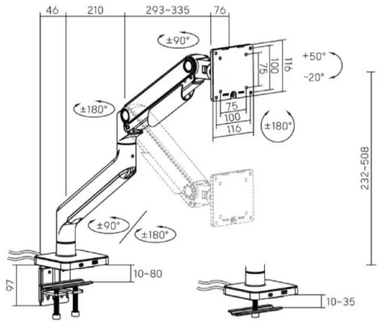

ULDT74–C024
ULDT74–C024UC с USB-A & USB-C портами

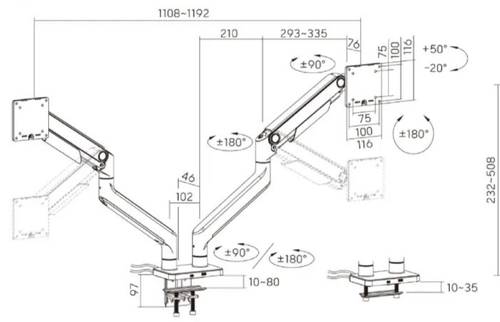

Модель	ULDT74–C012 / C012UC	ULDT74–C024 / C024UC
Подходит для мониторов	17″– 49″	17″– 45″
Нагрузка (на один экран)	2~20кг (4.4~44фунтов)	2~20кг (4.4~44фунтов)
Совместим с VESA	75x75, 100x100	75x75, 100x100
Диапазон наклона	+50°~–20°	+50°~–20°
Диапазон поворота	+90°~–90°	+90°~–90°
Вращение экрана	+180°~–180°	+180°~–180°
Материал	Сталь, Алюминий, Пластик	Сталь, Алюминий, Пластик

Цвет:

КЛАССИЧЕСКИЕ СВЕРХПРОЧНЫЕ МЕХАНИЧЕСКИЕ КРОНШТЕЙНЫ ДЛЯ МОНИТОРОВ

СЕРИИ ULDT82E





Пластина VESA с ключ-пазами
для лёгкой установки и снятия

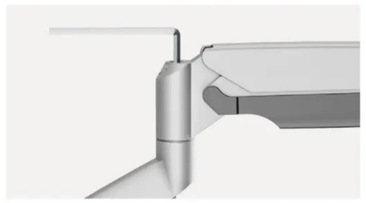

Встроенный пружинный механизм натяжения
для идеальной регулировки веса

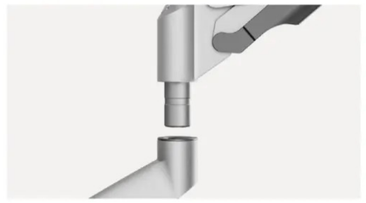

Быстроразъёмное соединение
для лёгкой сборки и уменьшения размера упаковки (идеально для электронной коммерции)

Размеры (мм)

ULDT82-C012E
ULDT82-C012UCE С USB-A & USB-C портами

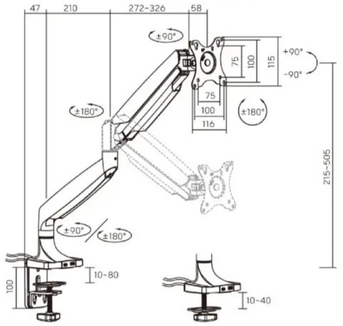

ULDT82-C024E
ULDT82-C024UCE С USB-A & USB-C портами

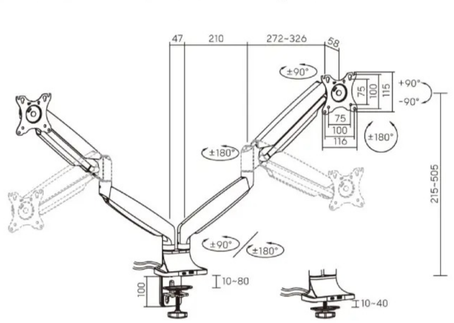

Модель	ULDT82-C012E / C012UCE	ULDT82-C024E / C024UCE
Подходит для экранов	17″– 45″	17″– 35″
Нагрузка (на плоский экран)	2~15кг (2.2~33.1фунтов)	1~15кг (2.2~33.1фунтов)
Нагрузка (на скруглённый экран)	1~12кг (2.2~26.4фунтов)	1~12кг (2.2~26.4фунтов)
Диапазон наклона	+90°~-90°	+90°~-90°
Диапазон поворота	+90°~-90°	+90°~-90°
Вращение экрана	+180°~-180°	+180°~-180°
Материал	Алюминий, Сталь, Пластик	Алюминий, Сталь, Пластик

uniteki E-mail: info@uniteki.ru / www.uniteki.ru

МЕХАНИЧЕСКИЕ ПРУЖИННЫЕ КРОНШТЕЙНЫ ДЛЯ МОНИТОРОВ

СЕРИИ ULDT84



1 **Зажим**

2 **Шпилька**

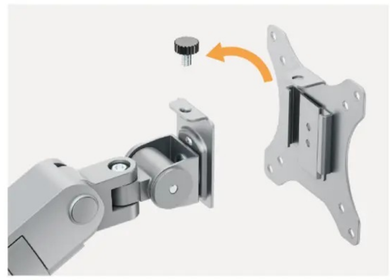

Съёмная пластина VESA
для лёгкой установки монитора



Установка сверху
больше не нужно ползать под столом

Размеры (мм)

ULDT84-C012
ULDT84-C012UC С USB-A & USB-C портами

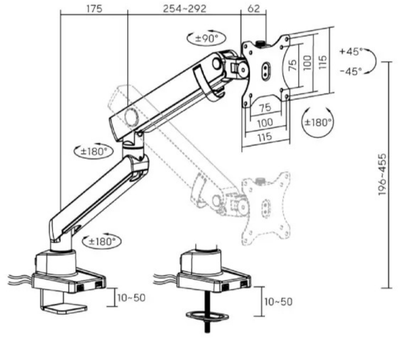

ULDT84-C024
ULDT84-C024UC С USB-A & USB-C портами

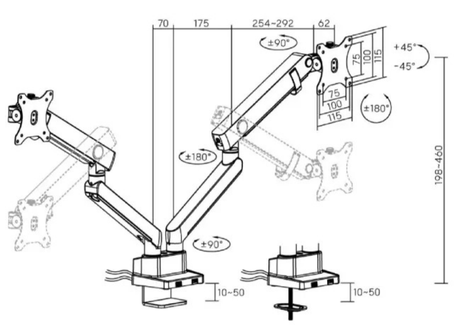

Модель	ULDT84-C012 / C012UC	ULDT84-C024 / C024UC
Подходит для экранов	17″– 40″	17″– 35″
Нагрузка (на плоский экран)	2~12кг (4.4~26.4фунтов)	2~12кг (4.4~26.4фунтов)
Нагрузка (на скруглённый экран)	2~11кг (4.4~24.2фунтов)	2~11кг (4.4~24.2фунтов)
Диапазон наклона	+45°~-45°	+45°~-45°
Диапазон поворота	+90°~-90°	+90°~-90°
Вращение экрана	+180°~-180°	+180°~-180°
Материал	Сталь, Алюминий, Пластик	Сталь, Алюминий, Пластик

Цвет:

uniteki E-mail: info@uniteki.ru / www.uniteki.ru

СЕРИИ ULDT84



Размеры (мм)

ULDT84-C024ML с держателем для ноутбука

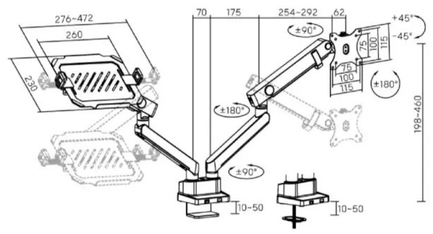

ULDT84-C024P
ULDT84-C024UCP с USB-A & USB-C портами

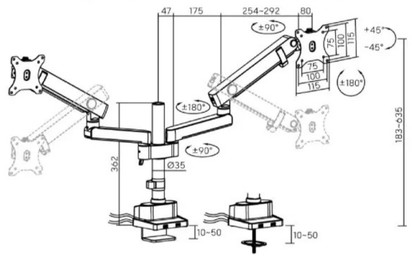

ULDT84-C012P
ULDT84-C012UCP с USB-A & USB-C портами

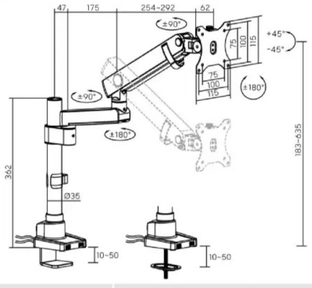

ULDT84-C036P
ULDT84-C036UCP с USB-A & USB-C портами

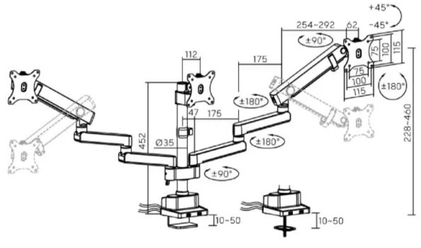

Модель	ULDT84-C024ML	ULDT84-C024P / C024UCP	ULDT84-C012P / C012UCP	ULDT84-C036P / C036UCP
Подходит для экранов	17″– 35″	17″– 35″	17″– 40″	17″– 27″
Нагрузка (на один экран)	2~12кг (4.4~26.4фунтов)	2~12кг (4.4~26.4фунтов)	2~12кг (4.4~26.4фунтов)	2~9кг (4.4~19.8фунтов)
Нагрузка (на круглый экран)	2~11кг (4.4~24.2фунтов)	2~11кг (4.4~24.2фунтов)	2~11кг (4.4~24.2фунтов)	2~11кг (4.4~24.2фунтов)
Нагрузка (на ноутбук)	9кг (19.8фунтов)	/	/	/
Диапазон наклона	+45°~-45°	+45°~-45°	+45°~-45°	+45°~-45°
Диапазон поворота	+90°~-90°	+90°~-90°	+90°~-90°	+90°~-90°
Вращение экрана	+180°~-180°	+180°~-180°	+180°~-180°	+180°~-180°
Материал	Алюминий, Сталь, Пластик	Алюминий, Сталь, Пластик	Алюминий, Сталь, Пластик	Алюминий, Сталь, Пластик

Цвет:

ДЕЛЮКС

Механические пружинные кронштейны для мониторов

Серии ULDT86

Escape the ordinary.

◀ ULDT86-C012



Лучшие в отрасли кронштейны для мониторов для взыскательных покупателей, ценящих функциональность и эстетику. Изготовленные из высококачественных материалов и разработанные с учётом непревзойденного удобства использования, они воплощают элегантность и производительность.

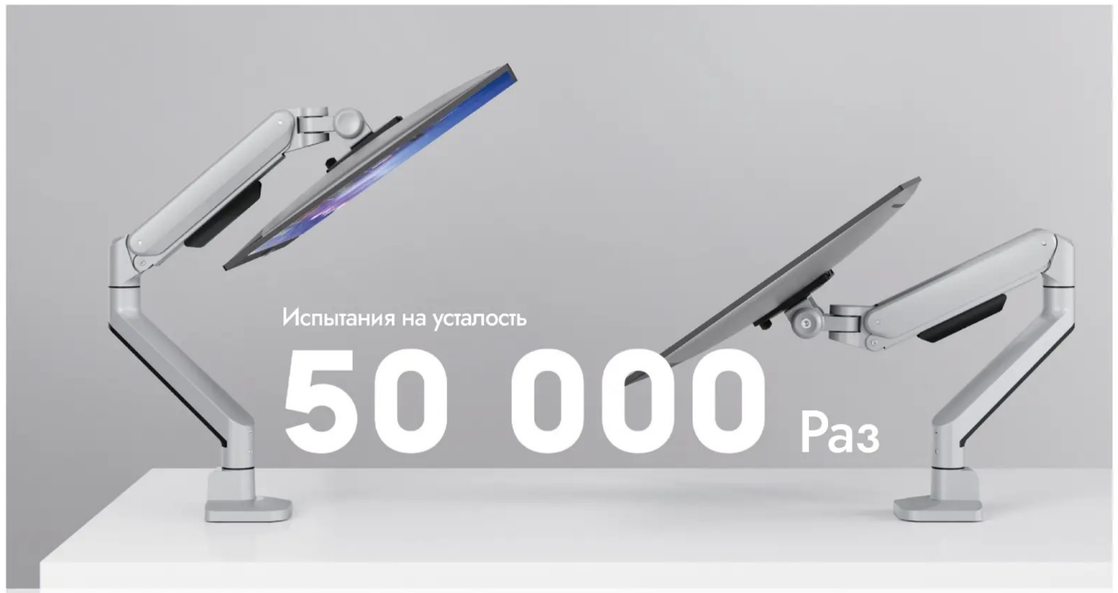

Беспрецедентная лёгкость и плавность

Настройка будет лёгкой и плавной, обеспечивая максимальное удобство для пользователя. Откройте для себя новый стандарт комфорта, отражающий высочайшее качество исполнения.

Оптимизированная регулировка наклона

Встроенная односторонняя подшипниковая конструкция
не обычные пружины





Быстросъёмная площадка VESA
для лёгкого монтажа и демонтажа

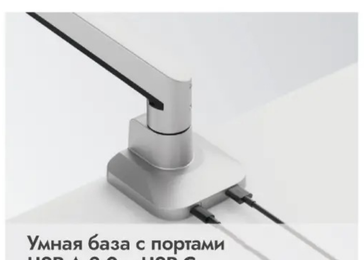

Умная база с портами USB-A 3.0 и USB-C
для передачи данных и зарядки
(модели с UC)



Простая установка сверху
не нужно ползать под столом

ПРЕМИАЛЬНЫЕ КРОНШТЕЙНЫ ДЛЯ МОНИТОРА С МЕХАНИЧЕСКИМИ ПРУЖИНАМИ
ULDT86 СЕРИИ

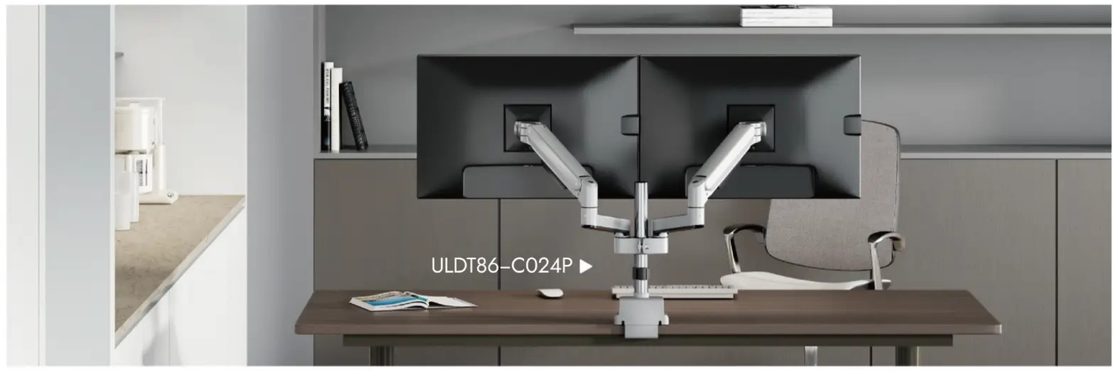



Размеры (мм)

ULDT86-C012
ULDT86-C012UC с USB-A & USB-C портами

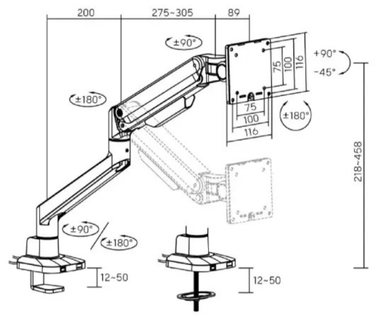

ULDT86-C024
ULDT86-C024UC с USB-A & USB-C портами

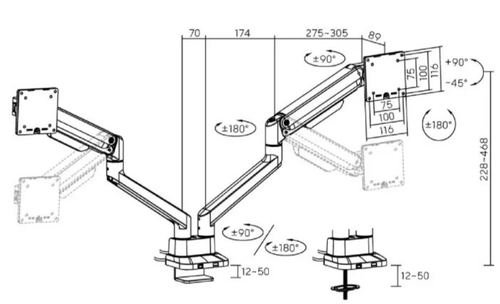

Модель	ULDT86-C012 / C012UC	
Подходит для мониторов	17″– 40″	17″– 35″
Нагрузка (на один экран)	2~12кг (4.4~26.4 фунтов)	2~12кг (4.4~26.4 фунтов)
Диапазон наклона	+90°~–45°	+90°~–45°
Диапазон поворота	+90°~–90°	+90°~–90°
Вращение экрана	+180°~–180°	+180°~–180°
Материал	Сталь, Алюминий, Пластик	Сталь, Алюминий, Пластик

Цвет:

ПРЕМИАЛЬНЫЕ КРОНШТЕЙНЫ ДЛЯ МОНИТОРА С МЕХАНИЧЕСКИМИ ПРУЖИНАМИ

ULDT86 СЕРИИ

Размеры (мм)

ULDT86-C012P
ULDT86-C012UCP с USB-A & USB-C портами

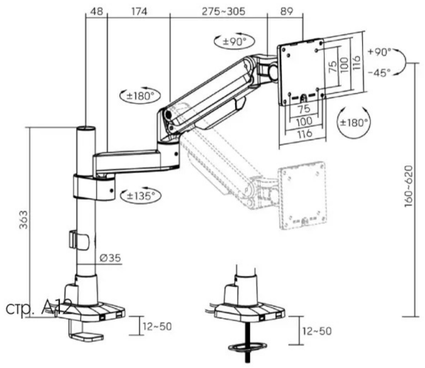

стр. A12

ULDT86-C024P
ULDT86-C024UCP с USB-A & USB-C портами

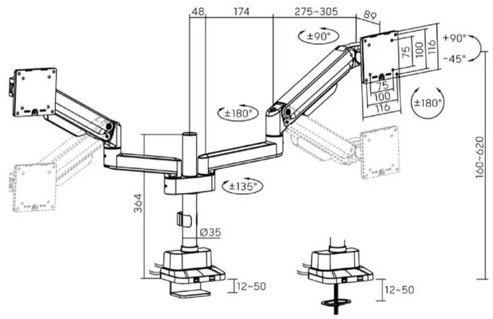

ULDT86-C036P
ULDT86-C036UCP с USB-A & USB-C портами

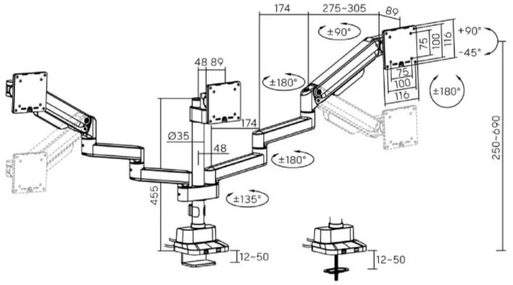

ULDT86-C024P-ML
ULDT86-C024UCP-ML с USB-A & USB-C портами

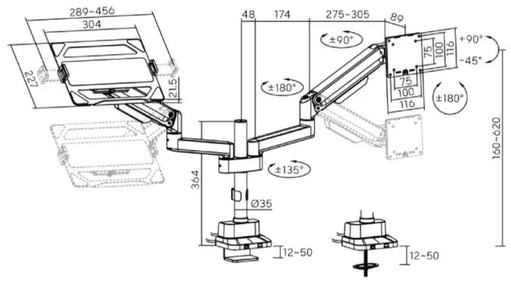

Модель	ULDT86-C012P / C012UCP	ULDT86-C024P / C024UCP	ULDT86-C036P / C036UCP	ULDT86-C024P-ML / C024UCP-ML
Подходит для мониторов	17″– 40″	17″– 35″	17″– 27″	17″– 35″
Нагрузка (на один экран)	2~12кг (4.4~26.4фунтов)	2~12кг (4.4~26.4фунтов)	2~9кг (4.4~19.8фунтов)	2~12кг (4.4~26.4фунтов)
Нагрузка (на ноутбук)	/	/	/	9кг (19.8фунтов)
Диапазон наклона	+90°~-45°	+90°~-45°	+90°~-45°	+90°~-45°
Диапазон поворота	+90°~-90°	+90°~-90°	+90°~-90°	+90°~-90°
Вращение экрана	+180°~-180°	+180°~-180°	+180°~-180°	+180°~-180°
Материал	Сталь, Алюминий, Пластик	Сталь, Алюминий, Пластик	Сталь, Алюминий, Пластик	Сталь, Алюминий, Пластик

Цвет:

Uniteki E-mail: info@uniteki.ru / www.uniteki.ru

ДИЗАЙНЕРСКИЕ

Кронштейны для мониторов
с механическими пружинами

Серии ULDT75

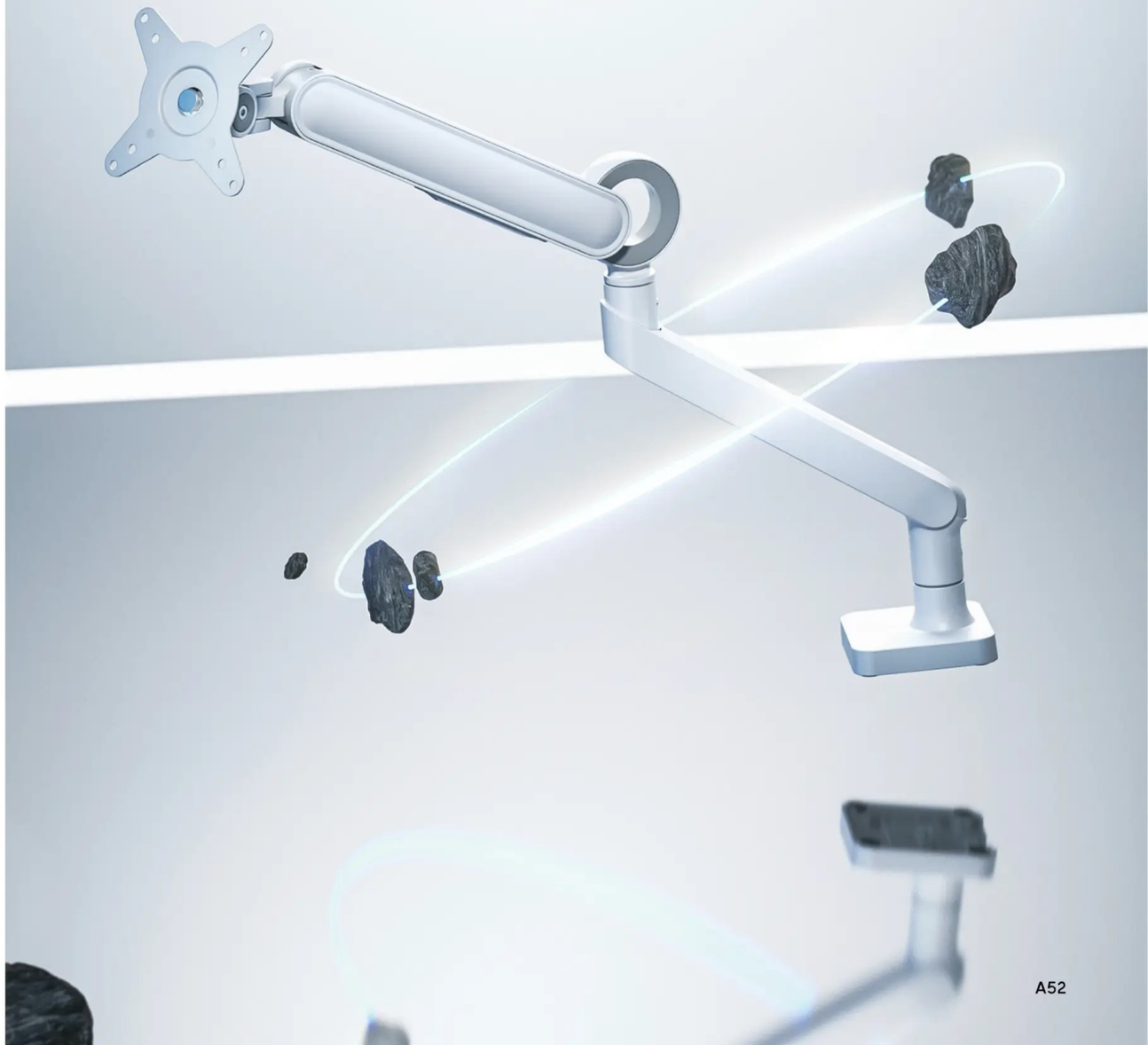



Умная база с портами USB-A / USB-C
(для моделей с UC)



Быстросъёмная площадка VESA
для лёгкого монтажа и демонтажа



Вставное соединение
собирается за считанные минуты, при этом уменьшается размер упаковки



Инновационный простой зажим
конструкция с механизмом «нажми и поверни» обеспечивает быструю установку



Остановка вращения
предотвращает соприкосновение манипулятора с соседними перегородками или стенами

E-mail: info@uniteki.ru / www.uniteki.ru

ДИЗАЙНЕРСКИЕ КРОНШТЕЙНЫ ДЛЯ МОНИТОРА С МЕХАНИЧЕСКИМИ ПРУЖИНАМИ
ULDT75 СЕРИИ



Кронштейн для монитора со слайдерами
Если за кронштейном монитора находятся перегородки или стены, универсальные направляющие позволяют гибко размещать мониторы рядом, сохраняя при этом больше рабочего пространства.

Размеры (мм)

ULDT75-C012
ULDT75-C012UC
с USB-A & USB-C портами

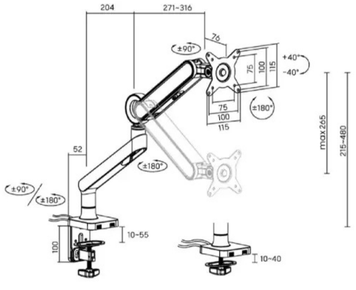

ULDT75-C024
ULDT75-C024UC
с USB-A & USB-C портами

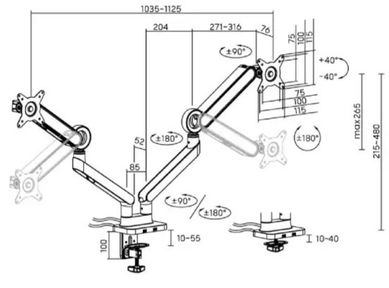

ULDT75-C024S
ULDT75-C024UCS
с USB-A & USB-C портами

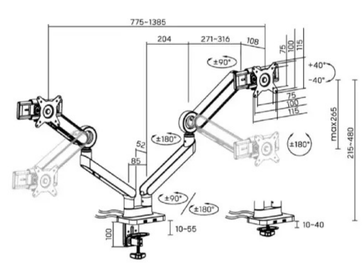

Модель	ULDT75-C012/C012UC	ULDT75-C024/C024UC	ULDT69-C024S/C024UCS
Подходит для мониторов	17″– 35″	17″– 32″	17″– 32″
Нагрузка (на один экран)	1~10.5кг (2.2~23.1фунтов)	1~10.5кг (2.2~23.1фунтов)	1~10кг (2.2~22фунтов)
Диапазон наклона	+40°~–40°	+40°~–40°	+40°~–40°
Диапазон поворота	+90°~–90°	+90°~–90°	+90°~–90°
Вращение экрана	+180°~–180°	+180°~–180°	+180°~–180°
Материал	Сталь, Алюминий, Пластик	Сталь, Алюминий, Пластик	Сталь, Алюминий, Пластик

Цвет:

E-mail: info@uniteki.ru / www.uniteki.ru

ФЛАГМАНСКИЕ

Кронштейны для мониторов с механическими пружинами

Серии ULDT77

Льняная ткань

Коричневая искусственная кожа

Максимальная нагрузка **27кг** (59.4 фунтов)

ФЛАГМАНСКИЕ КРОНШТЕЙНЫ ДЛЯ МОНИТОРА С МЕХАНИЧЕСКИМИ ПРУЖИНАМИ

ULDT77 СЕРИИ

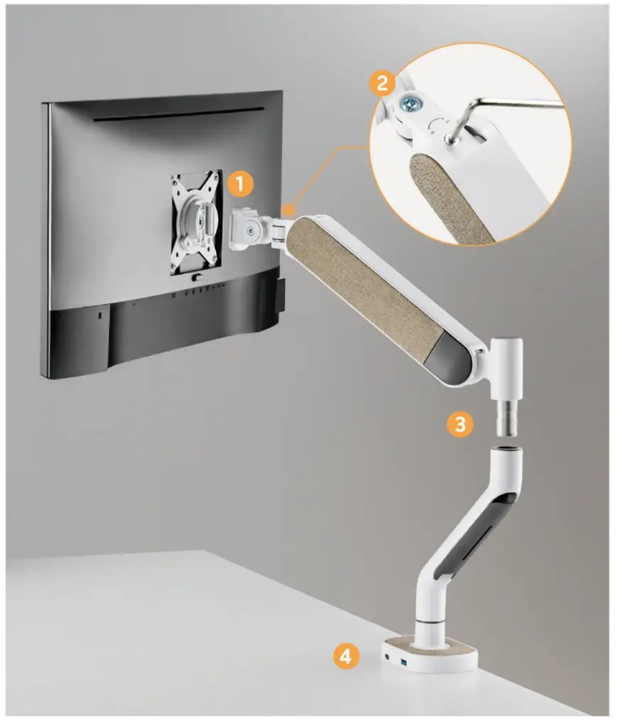

1. **Быстросъёмная площадка VESA**
   для лёгкой установки и демонтажа
2. **Регулируемый пружинный механизм**
   для идеального баланса и регулировки
3. **Быстросъёмное соединение**
   для компактной упаковки и лёгкой сборки
4. **Умная база с портами USB-A / USB-C**
   для удобной зарядки и передачи данных
   (для моделей с UC)



Остановка вращения
предотвращает соприкосновение манипулятора с соседними перегородками или стенами

Размеры (мм)

ULDT77-C012
ULDT77-C012UC с USB-A & USB-C портами

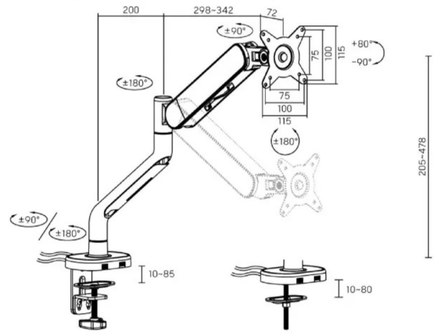

ULDT77-C024
ULDT77-C024UC с USB-A & USB-C портами

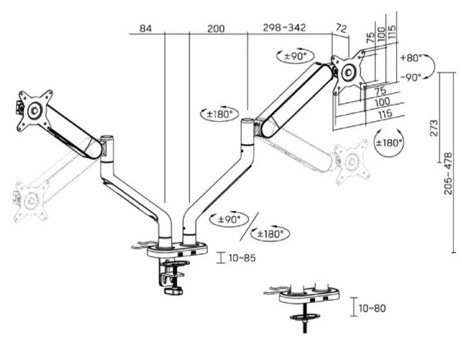

Модель	ULDT77-C012/ C012UC	ULDT77-C024/ C024UC
Подходит для мониторов	17"– 35"	17"– 35"
Нагрузка (на один экран)	2~11кг (4.4~24.2фунтов)	2~11кг (4.4~24.2фунтов)
Диапазон наклона	+80°~-90°	+80°~-90°
Диапазон поворота	+90°~-90°	+90°~-90°
Вращение экрана	+180°~-180°	+180°~-180°
Материал	Сталь, Алюминий, Пластик	Сталь, Алюминий, Пластик

Цвет:

ПРЕВОСХОДНЫЕ

Кронштейны для мониторов с механическими пружинами

Серии ULDT64

ПРЕВОСХОДНЫЕ КРОНШТЕЙНЫ ДЛЯ МОНИТОРА С МЕХАНИЧЕСКИМИ ПРУЖИНАМИ

ULDA64 СЕРИИ





Индикатор натяжения
предназначен для регулировки натяжения пружин при установке нескольких мониторов



Регулируемый пружинный механизм
для идеального баланса и регулировки



Быстросъёмная площадка VESA
для лёгкой установки и демонтажа





Удобная остановка вращения

- возможность выбора направления вращения 180/360 градусов для предотвращения столкновений со стенами или перегородками
- удачно расположенная пластина — не бойтесь промахнуться



Удобный зажим для меньшего количества поворотов ручки.
простая конструкция с возможностью нажатия и поворота обеспечивает быструю установку



Быстросъёмное соединение
для компактной упаковки и лёгкой сборки



Умная база с портами USB-A / USB-C
для удобной зарядки и передачи данных
(для моделей с UC)

ПРЕВОСХОДНЫЕ КРОНШТЕЙНЫ ДЛЯ МОНИТОРА С МЕХАНИЧЕСКИМИ ПРУЖИНАМИ

ULDT64 СЕРИИ



Размеры (мм)

ULDT64-C012
ULDT64-C012UC с USB-A & USB-C портами

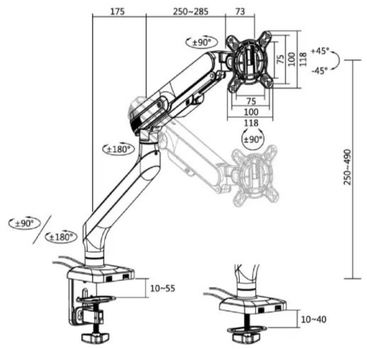

ULDT64-C024
ULDT64-C024UC с USB-A & USB-C портами

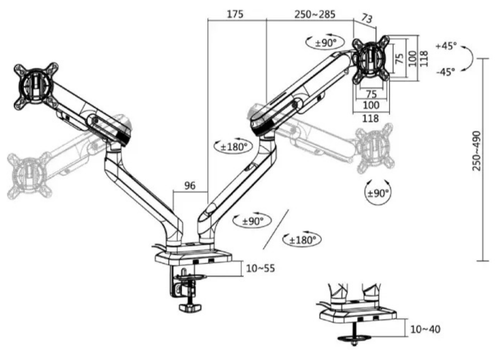

Модель	ULDT64-C012 / C012UC / C024 / C024UC
Подходит для мониторов	17″– 32″
Нагрузка (на один экран)	2.5~10кг (5.5~22фунтов)
Диапазон наклона	+45°~-45°
Диапазон поворота	+90°~-90°
Вращение экрана	+90°~-90°
Материал	Сталь, Алюминий, Пластик

E-mail: info@uniteki.ru / www.uniteki.ru

НЕОСЛИМ

Кронштейны для мониторов с механическими пружинами

Серии ULDT68



1 Индикатор опорного напряжения
позволяет легко устанавливать несколько одинаковых мониторов и регулировать кронштейны для их синхронизации

2 Регулировка экрана без инструментов
наклон, поворот и вращение из альбомной ориентации в портретную



Остановка вращения
возможность выбора направления вращения 180/360 градусов для избегания столкновений со стенами или перегородками



Быстросъёмная площадка VESA
обеспечивает лёгкую установку и демонтаж



Регулируемый пружинный механизм
для идеального баланса и регулировки



Быстросъёмное соединение
для компактной упаковки и лёгкой сборки
(для моделей с UC)



Умная база с портами USB-A / USB-C
(для моделей с UC)

НЕОСЛИМ КРОНШТЕЙНЫ ДЛЯ МОНИТОРА С МЕХАНИЧЕСКИМИ ПРУЖИНАМИ
ULDT68 СЕРИИ



Размеры (мм)

ULDT68–C012
ULDT68–C012UC с USB-A & USB-C портами

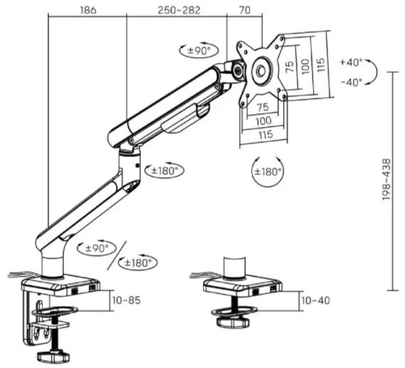

ULDT68–C024
ULDT648–C024UC с USB-A & USB-C портами

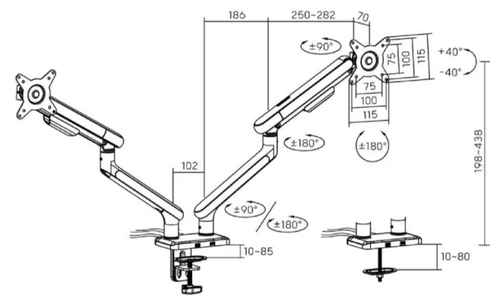

Модель	ULDT68–C012 / C012UC / C024 / C024UC
Подходит для мониторов	17"– 32"
Нагрузка (на один экран)	2~9кг (4.4~19.8фунтов)
Диапазон наклона	+40°~–40°
Диапазон поворота	+90°~–90°
Вращение экрана	+180°~–180°
Материал	Сталь, Алюминий, Пластик

Цвет:

E-mail: info@uniteki.ru / www.uniteki.ru

СТИЛЬНЫЕ

Кронштейны для мониторов с механическими пружинами

Серии ULDT49



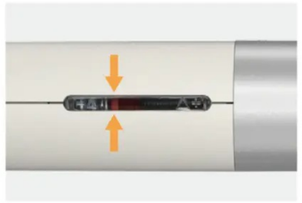

Индикатор натяжения
предназначен для регулировки натяжения пружин при установке нескольких мониторов



Регулируемый пружинный механизм
для идеальной регулировки веса

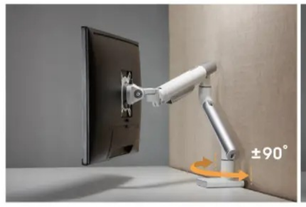



Остановка вращения
предотвращает столкновения со стенами или перегородками



Быстросъёмная площадка VESA
для лёгкой установки и демонтажа монитора

Размеры (мм)

ULDT49-C012
ULDT49-C012U с 2x USB-A портами

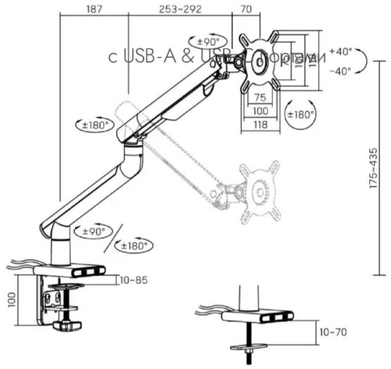

ULDT49-C024
ULDT49-C024U с 2x USB-A портами

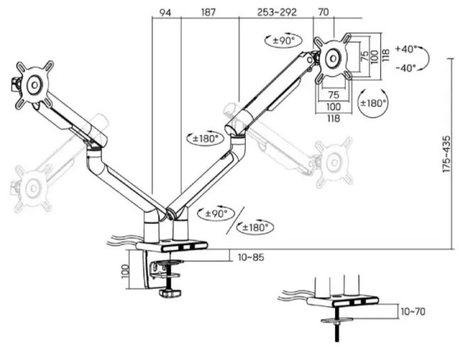

Модель	ULDT49-C012 / C012U	ULDT49-C024 / C024U
Подходит для мониторов	17"– 32"	17"– 32"
Нагрузка (на один экран)	2~9кг (4.4~19.8фунтов)	2~9кг (4.4~19.8фунтов)
Диапазон наклона	+40°~-40°	+40°~-40°
Диапазон поворота	+90°~-90°	+90°~-90°
Вращение экрана	+180°~-180°	+180°~-180°
Материал	Сталь, Алюминий, Пластик	Сталь, Алюминий, Пластик

Цвет:

ГИБКИЕ

Кронштейны для мониторов с механическими пружинами

Серии ULDT76

стр. A31 Кронштейны для мониторов с док-станцией

Широкий диапазон движений





ГИБКИЕ КРОНШТЕЙНЫ ДЛЯ МОНИТОРА С МЕХАНИЧЕСКИМИ ПРУЖИНАМИ

ULDT76 СЕРИИ



◀ ULDT76-C022

Размеры (мм)

ULDT76-C012
ULDT76-C012UC с USB-A & USB-C портами

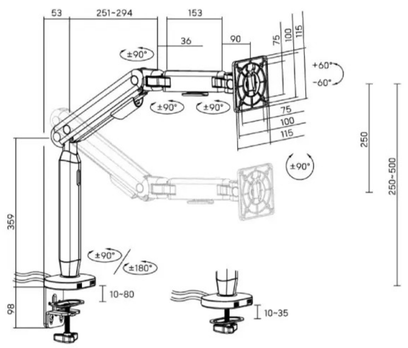

ULDT76-C022
ULDT76-C022UC с USB-A & USB-C портами

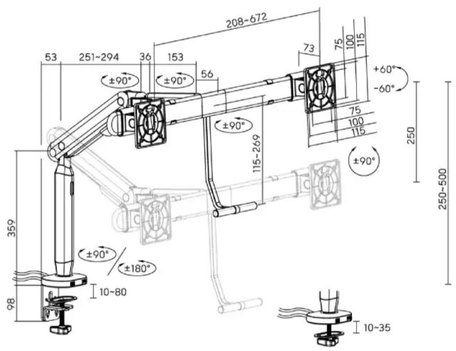

Модель	ULDT76-C012 / C012UC	ULDT76-C022 / C022UC
Подходит для мониторов	17″– 35″	17″– 27″
Нагрузка (на один экран)	3~11кг (6.6~24.2фунтов)	3~5кг (4.4~11фунтов)
Диапазон наклона	+60°~-60°	+60°~-60°
Диапазон поворота	+90°~-90°	/
Вращение экрана	+90°~-90°	+90°~-90°
Материал	Сталь, Алюминий, Пластик	Сталь, Алюминий, Пластик

E-mail: info@uniteki.ru / www.uniteki.ru

КРЕПКИЕ

Кронштейны для мониторов с механическими пружинами

Серии ULDT88

Космический серый & Белый ▶

◀ Матовый черный & Оранжевый

ПРОЧНЫЕ МЕХАНИЧЕСКИЕ ПРУЖИННЫЕ РЫЧАГИ МОНИТОРА

ULDT88 СЕРИИ





Пластина VESA с ключ-пазами
для лёгкой установки и снятия

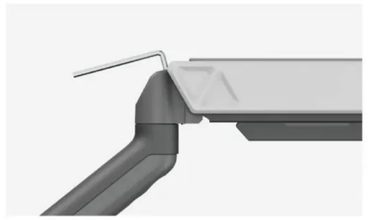

Встроенный пружинный механизм натяжения
для идеальной регулировки веса



Быстроразъёмное соединение
для лёгкой сборки и уменьшения размера упаковки (идеально для электронной коммерции)

Размеры (мм)

ULDT88-C012

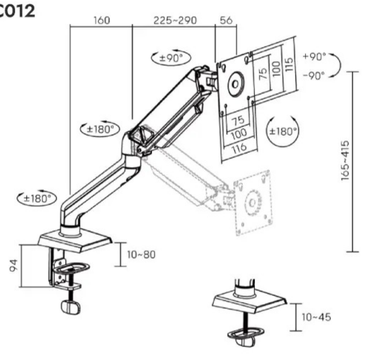

ULDT88-C024

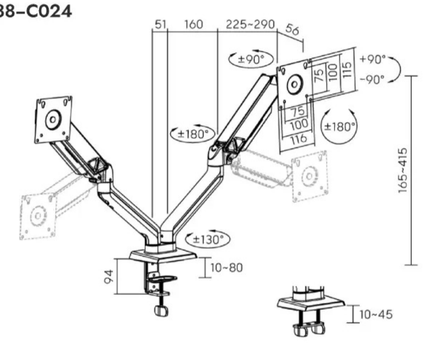

Модель	ULDT88-C012	ULDT88-C024
Подходит для мониторов	17"- 32"	17"- 32"
Нагрузка (на один экран)	2~9кг (4.4~19.8фунтов)	2~9кг (4.4~19.8фунтов)
Диапазон наклона	+90°~-90°	+90°~-90°
Диапазон поворота	+90°~-90°	+90°~-90°
Вращение экрана	+180°~-180°	+180°~-180°
Материал	Сталь, Алюминий, Пластик	Сталь, Алюминий, Пластик

Цвет:



КОМПАКТНЫЕ

Механические пружинные кронштейны для мониторов

Серии ULDT56

Идеально устанавливайте и выравнивайте два монитора в ограниченном пространстве, обеспечивая максимальную глубину резкости и оптимальную визуальную эргономику.

Обычные кронштейны для мониторов



Компактные кронштейны серии ULDT56



КОМПАКТНЫЕ МЕХАНИЧЕСКИЕ КРОНШТЕЙНЫ ДЛЯ МОНИТОРОВ

СЕРИИ ULDT56



Умная база с портами USB-A & USB-C
(для моделей с UC)



Остановка вращения
защищает стену и прилегающее пространство, ограничивая движение



Механизм натяжения пружины
обеспечивает идеальную балансировку веса для мониторов



Съёмная пластина VESA
для лёгкой установки монитора

Размеры (мм)

ULDT56-C012
ULDT56-C012UC С USB-A & USB-C портами

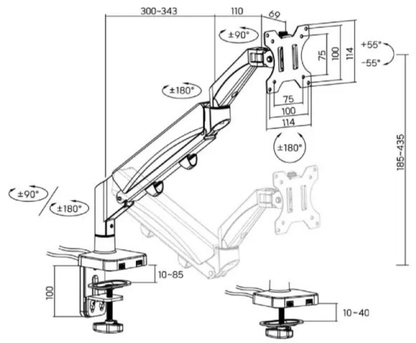

ULDT56-C024
ULDT56-C024UC С USB-A & USB-C портами

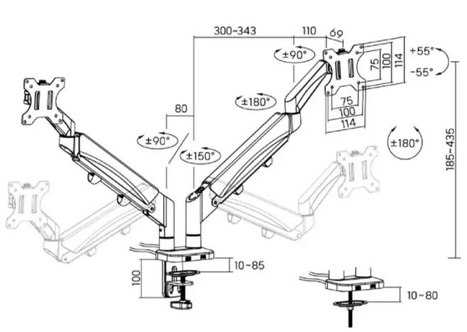

Модель	ULDT56-C012 / C012UC /C024 / C024UC
Подходит для экранов	17"– 32"
Нагрузка (на экран)	1~9кг (2.2~19.8фунтов)
Диапазон наклона	+55°~-55°
Диапазон поворота	+90°~-90°
Вращение экрана	+180°~-180°
Материал	Сталь, Алюминий, Пластик

СОВРЕМЕННЫЕ МЕХАНИЧЕСКИЕ ПРУЖИННЫЕ КРОНШТЕЙНЫ ДЛЯ МОНИТОРОВ

СЕРИИ ULDT45H



1 Зажим 2 Шпилька

Больше вариантов цвета для разных вкусов



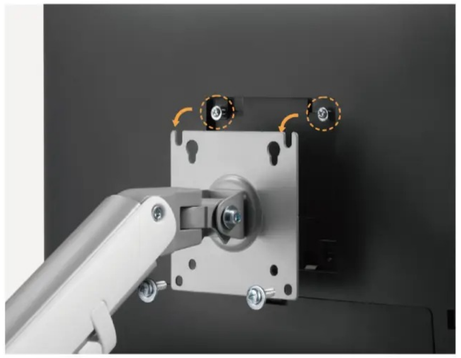

Пластина VESA с ключ-пазами
для лёгкой установки и снятия



Быстроразъёмное соединение
для быстрой сборки и уменьшения размера упаковки (идеально для селлеров маркетплейсов)



Управление проводами
держит всё впорядке

СОВРЕМЕННЫЕ КРОНШТЕЙНЫ ДЛЯ МОНИТОРА С МЕХАНИЧЕСКИМИ ПРУЖИНАМИ

ULDT45H СЕРИИ



Размеры (мм)

ULDT45-C012H

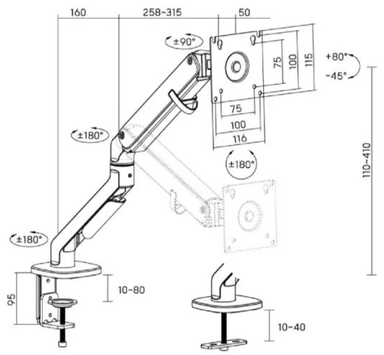

ULDT45-C024H

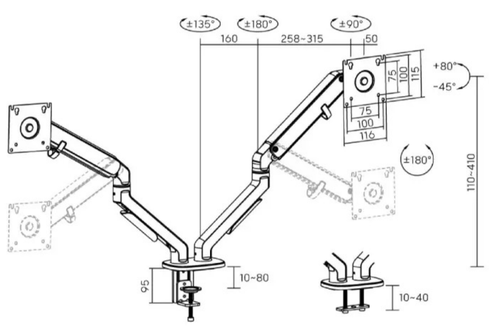

Модель	ULDT45-C012H / C024H
Подходит для мониторов	17″- 32″
Нагрузка (на один экран)	2~9кг (4.4~19.8фунтов)
Диапазон наклона	+80°~-45°
Диапазон поворота	+90°~-90°
Вращение экрана	+180°~-180°
Материал	Сталь, Алюминий, Пластик

Цвет:

E-mail: info@uniteki.ru / www.uniteki.ru

СТИЛЬНЫЕ

Кронштейны для мониторов с механическими пружинами

Серии ULDT63

СТИЛЬНЫЕ КРОНШТЕЙНЫ ДЛЯ МОНИТОРА С МЕХАНИЧЕСКИМИ ПРУЖИНАМИ

ULDT63 СЕРИИ



1 Зажим 2 Шпилька



Площадка VESA с ключ-пазами
для лёгкого монтажа и демонтажа



Остановка вращения
защищает стену и пространство, ограничивая движение



Быстросъёмное соединение
для компактной упаковки и лёгкой сборки

Размеры (мм)

ULDT63-C012

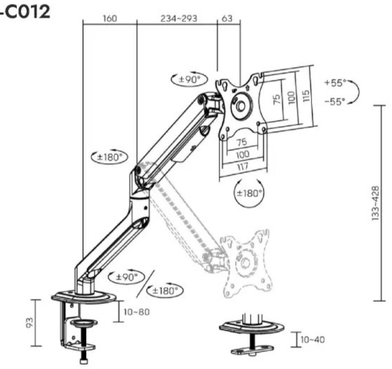

ULDT63-C024

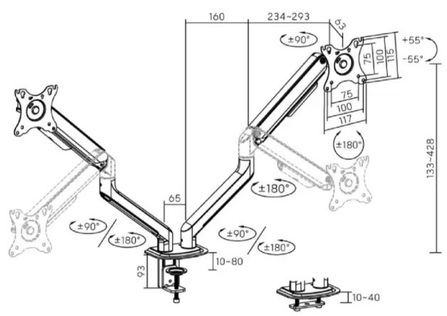

Модель	ULDT63-C012 / C024
Подходит для мониторов	17″– 32″
Нагрузка (на один экран)	2~9кг (4.4~19.8фунтов)
Диапазон наклона	+55°~-55°
Диапазон поворота	+90°~-90°
Вращение экрана	+180°~-180°
Материал	Сталь, Алюминий, Пластик

Цвет:

Uniteki E-mail: info@uniteki.ru / www.uniteki.ru

ЭКОНОМНЫЕ

Кронштейны для мониторов
с механическими пружинами

Серии ULDT13E & ULDA31E



◀ НАСТОЛЬНОЕ КРЕПЛЕНИЕ
ULDA31-C012E



◀ НАСТЕННОЕ КРЕПЛЕНИЕ
ULDA31-112E

ЭКОНОМНЫЕ КРОНШТЕЙНЫ ДЛЯ МОНИТОРА С МЕХАНИЧЕСКИМИ ПРУЖИНАМИ

ULDT31E СЕРИИ



Размеры (мм)

ULDT13–C012E
ULDT13–C012UE с USB-A & мультимедиа портами

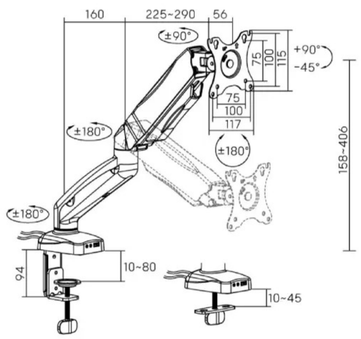

ULDT13–C024E
ULDT13–C024UE с USB-A & мультимедиа портами

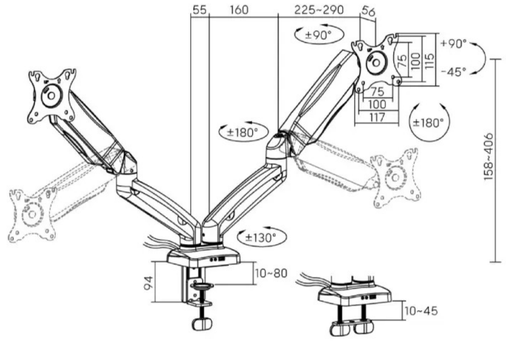

Модель	ULDT97–C012 / C012UC / C024 / C024UC
Подходит для мониторов	17″– 32″
Нагрузка (на один экран)	2~9кг (4.4~19.8фунтов)
Диапазон наклона	+90°~–90°
Диапазон поворота	+90°~–90°
Вращение экрана	+180°~–180°
Материал	Сталь, Пластик

Uniteki E-mail: info@uniteki.ru / www.uniteki.ru

ЭКОНОМНЫЕ КРОНШТЕЙНЫ ДЛЯ МОНИТОРА С МЕХАНИЧЕСКИМИ ПРУЖИНАМИ

ULDA31E СЕРИИ



Размеры (мм)

ULDA31–111E

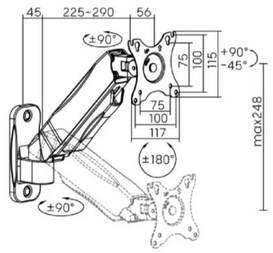

ULDA31–112E

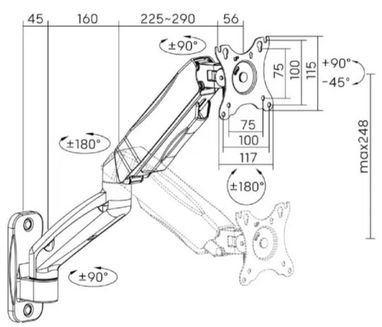

ULDA31–114E

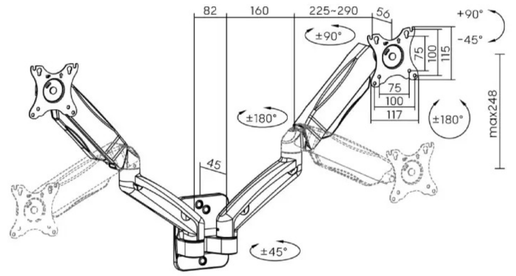

Модель	ULDA31–111E / 112E / 114E
Подходит для мониторов	17″– 32″
Нагрузка (на один экран)	2~9кг (4.4~19.8фунтов)
Диапазон наклона	+90°~–45°
Диапазон поворота	+90°~–90°
Вращение экрана	+180°~–180°
Материал	Алюминий, Сталь, Пластик

Uniteki E-mail: info@uniteki.ru / www.uniteki.ru

ВЫГОДНЫЕ

Кронштейны для мониторов
с механическими пружинами

Серии ULDT46E

ВЫГОДНЫЕ КРОНШТЕЙНЫ ДЛЯ МОНИТОРА С МЕХАНИЧЕСКИМИ ПРУЖИНАМИ

ULDT46E СЕРИИ





Площадка VESA с ключ-пазами
для лёгкого монтажа и демонтажа



Умная база
с USB-A & мультимедиа портами (для моделей с UE)

Размеры (мм)

ULDT46-C012E
ULDT46-C012UE с USB-A & мультимедиа портами

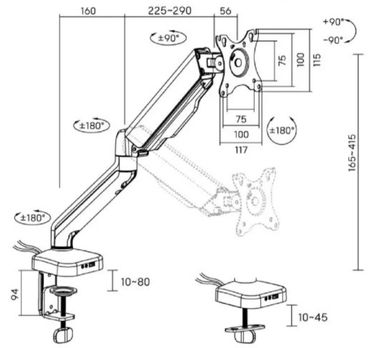

ULDT46-C024E
ULDT46-C024UE с USB-A & мультимедиа портами

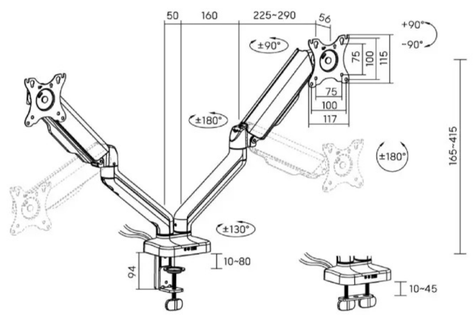

Модель	ULDT46-C012E / C012UE	ULDT46-C024E / C024UE
Подходит для мониторов	17"- 32"	17"- 32"
Нагрузка (на один экран)	2~9кг (4.4~19.8фунтов)	2~9кг (4.4~19.8фунтов)
Диапазон наклона	+90°~-90°	+90°~-90°
Диапазон поворота	+90°~-90°	+90°~-90°
Вращение экрана	+180°~-180°	+180°~-180°
Материал	Алюминий, Сталь, Пластик	Алюминий, Сталь, Пластик

НАСТЕННЫЕ КРОНШТЕЙНЫ ДЛЯ МОНИТОРА С МЕХАНИЧЕСКИМИ ПРУЖИНАМИ

ULDA32E СЕРИИ



Размеры (мм)

ULDA32-111E

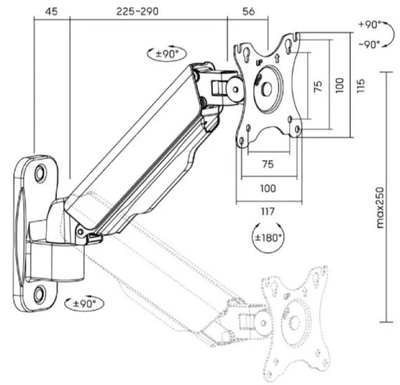

ULDA32-112E

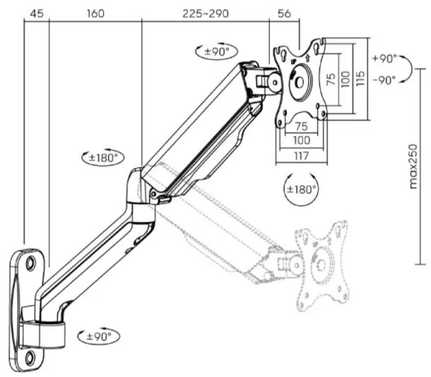

ULDA32-114E

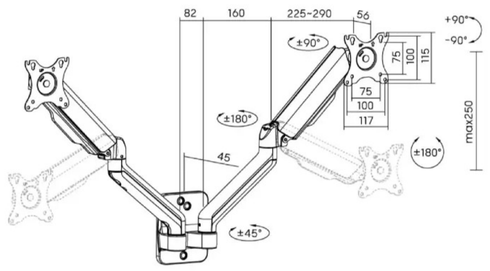



Шаблон с ключ-пазами
для лёгкого монтажа



Управление проводами
создаёт аккуратный вид

Модель	ULDA32-11E / 112E / 114E
Подходит для мониторов	17"- 32"
Нагрузка (на один экран)	2~9кг (4.4~19.8фунтов)
Диапазон наклона	+90°~-90°
Диапазон поворота	+90°~-90°
Вращение экрана	+180°~-180°
Материал	Сталь, Алюминий, Пластик

ПРОЧНЫЕ

Кронштейны для мониторов
с вертикальным подъёмом

Серии ULDT70

▲ ULDT70-C02

▲ ULDT70-T01

Поддерживает большие & изогнутые экраны

Подходит для мониторов
17″ – 49″

Нагрузка
18кг (39.6 фунтов)



надёжно
удерживает большие изогнутые экраны



◀ ULDT70–C01





Съёмная площадка VESA
для лёгкого монтажа и демонтажа

Доступны две базы



Свободно стоящая



Навесная

E-mail: info@uniteki.ru / www.uniteki.ru

Размеры (мм)

ULDT70–T01 Свободно стоящий

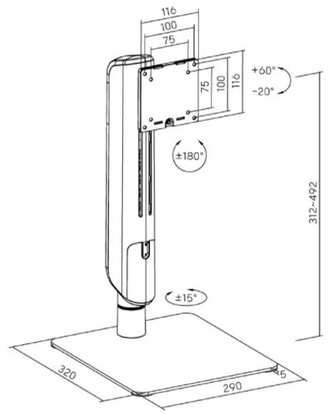

ULDT70–T02 Свободно стоящий

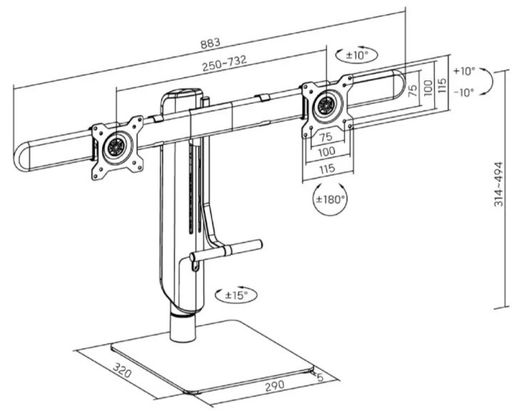

ULDT70–C01 Навесной

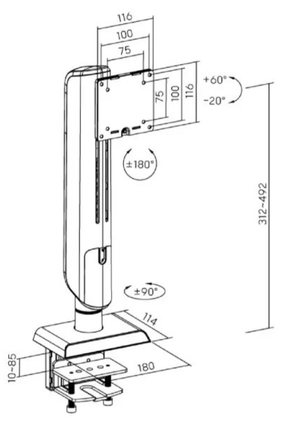

ULDT70–C02 Навесной

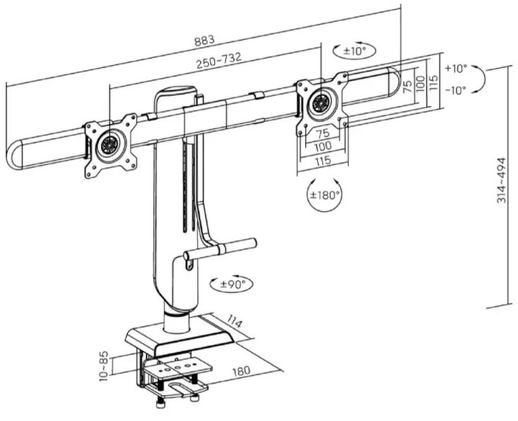

Модель	ULDT70–T01	ULDT70–T02	ULDT70–C01	ULDT70–C02
Подходит для мониторов	17″– 49″	17″– 32″	17″– 49″	17″– 32″
Нагрузка (на один экран)	2~18кг (4.4~39.6фунтов)	1~8кг (2.2~17.6фунтов)	2~18кг (4.4~39.6фунтов)	1~8кг (2.2~17.6фунтов)
Диапазон наклона	+60°~–20°	+10°~–10°	+60°~–20°	+10°~–10°
Диапазон поворота	+15°~–15°	+10°~–10°	+90°~–90°	+90°~–90°
Вращение экрана	+180°~–180°	+180°~–180°	+180°~–180°	+180°~–180°
Материал	Сталь, Пластик, Алюминий	Сталь, Пластик, Алюминий	Сталь, Пластик, Алюминий	Сталь, Пластик, Алюминий

Цвет:

E-mail: info@uniteki.ru / www.uniteki.ru

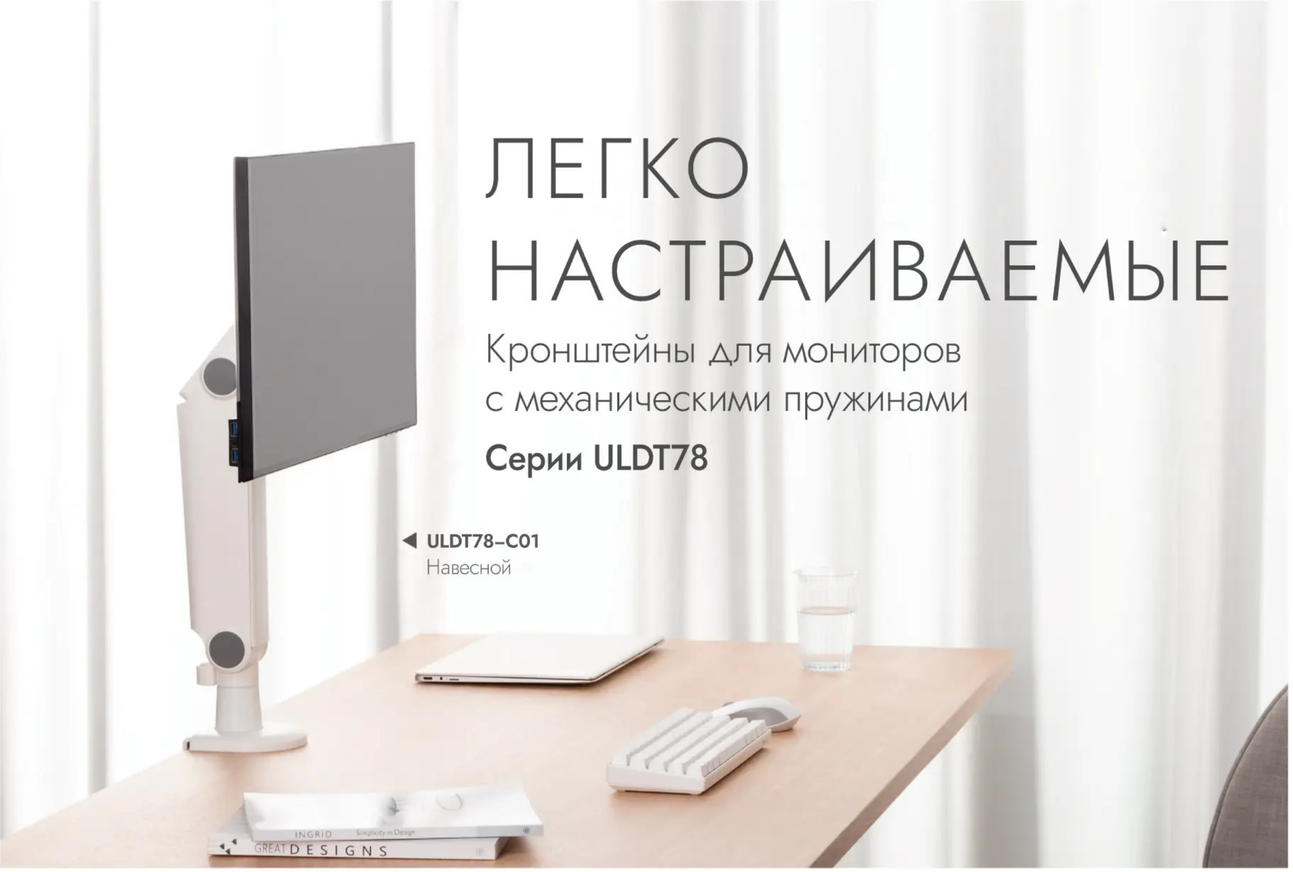

ЛЕГКО НАСТРАИВАЕМЫЕ

Кронштейны для мониторов
с механическими пружинами

Серии ULDT78

◀ **ULDT78–C01**
Навесной



◀ **ULDT78–T01**
Свободно стоящий





Регулируемая калибровка пружины
обеспечивает идеальный баланс
и удобство регулировки



Быстросъёмная площадка VESA
для лёгкой установки и демонтажа
(для ULDT78–T01/C01)



Управление проводами
для организованного и аккуратного вида

Размеры (мм)

ULDT78–T01 Свободно стоящий

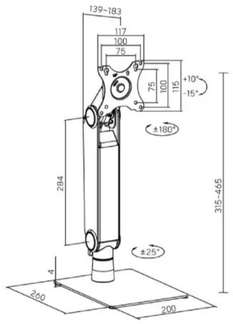

ULDT78–T02 Свободно стоящий

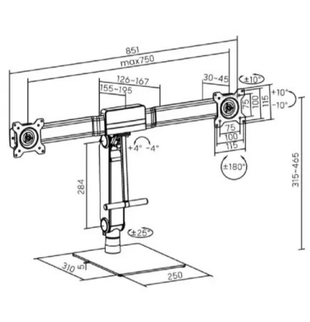

ULDT78–C01 Навесной

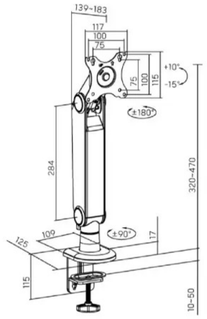

ULDT78–C02 Навесной

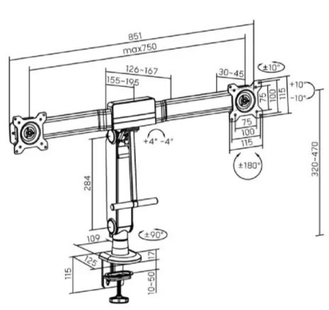

Модель	ULDT78–T01	ULDT78–T02	ULDT78–C01	ULDT78–C02
Подходит для мониторов	17″– 32″	17″– 32″	17″– 32″	17″– 32″
Нагрузка (на один экран)	2~8кг (4.4~17.6фунтов)	2~8кг (4.4~17.6фунтов)	2~8кг (4.4~17.6фунтов)	2~8кг (4.4~17.6фунтов)
Диапазон наклона	+10°~–15°	+10°~–10°	+10°~–15°	+10°~–10°
Диапазон поворота	+25°~–25°	+25°~–25°	+90°~–90°	+90°~–90°
Вращение экрана	+180°~–180°	+180°~–180°	+180°~–180°	+180°~–180°
Материал	Сталь, Пластик, Алюминий	Сталь, Пластик, Алюминий	Сталь, Пластик, Алюминий	Сталь, Пластик, Алюминий

Цвет:

Отслеживание с любого угла

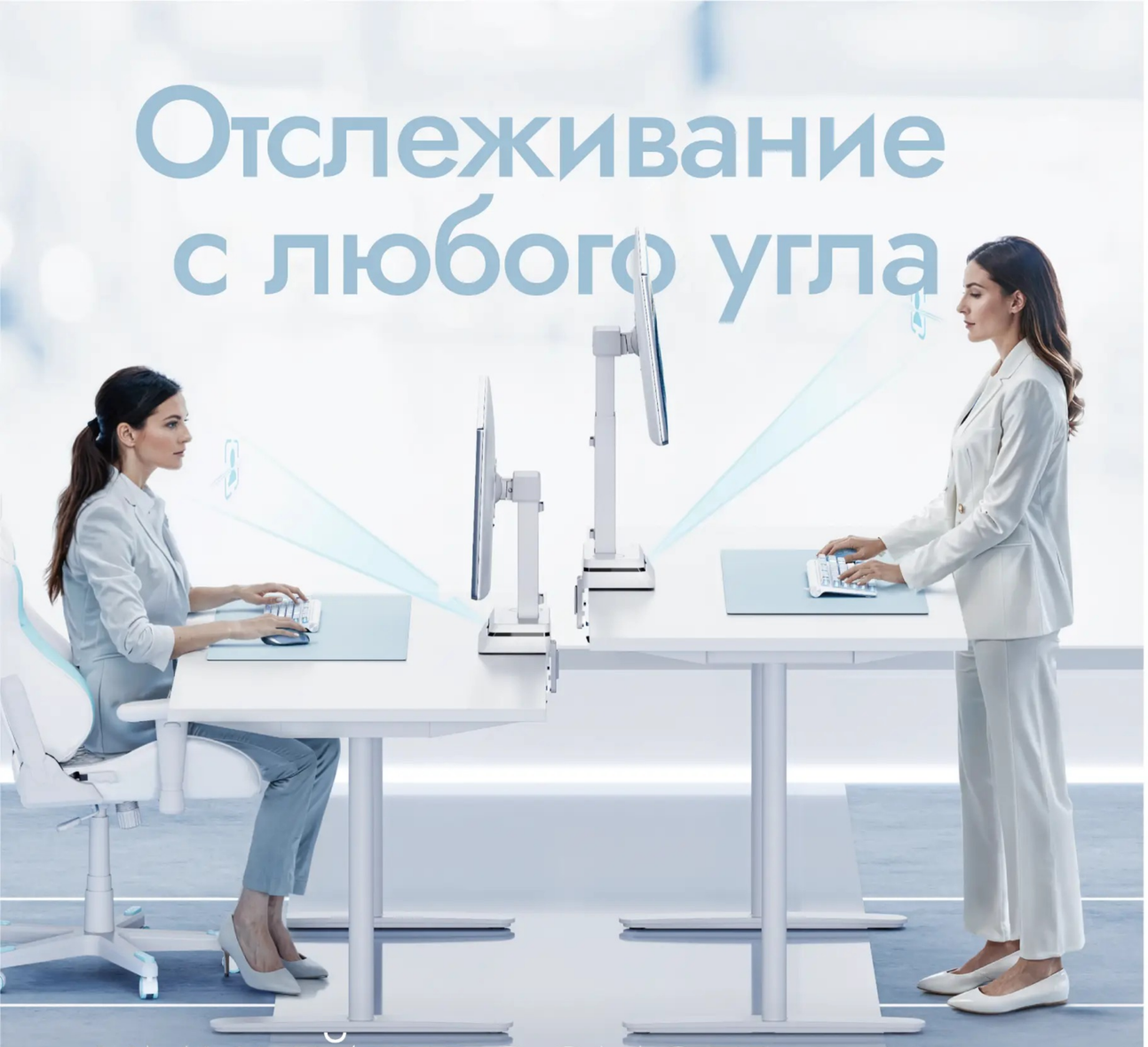

УМНЫЙ ПРОСМОТР

Электрические кронштейны для мониторов

Серии ULDT83

Почему SmartView?

Разработанный для оптимизации рабочего пространства, кронштейн для монитора автоматически регулирует высоту, идеально подстраиваясь под уровень глаз пользователя. Независимо от того, сидите вы или стоите, он плавно следует за линией зрения, способствуя улучшению осанки, снижая нагрузку на шею и глаза и повышая производительность труда.

Как это работает?

Оснащен самой современной технологией распознавания лиц. Благодаря непрерывному отслеживанию положения глаз пользователя, высота монитора регулируется в режиме реального времени, обеспечивая оптимальный уровень обзора экрана.

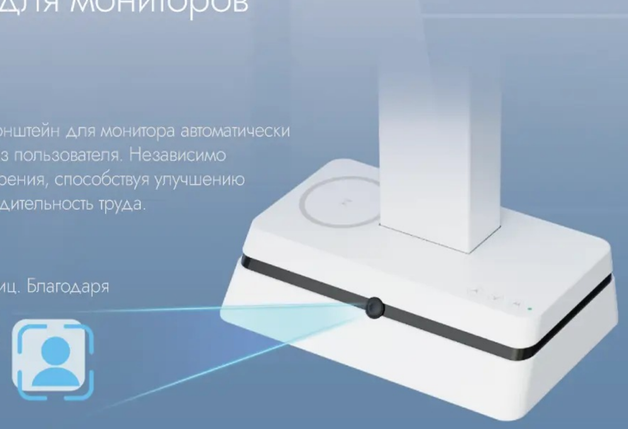

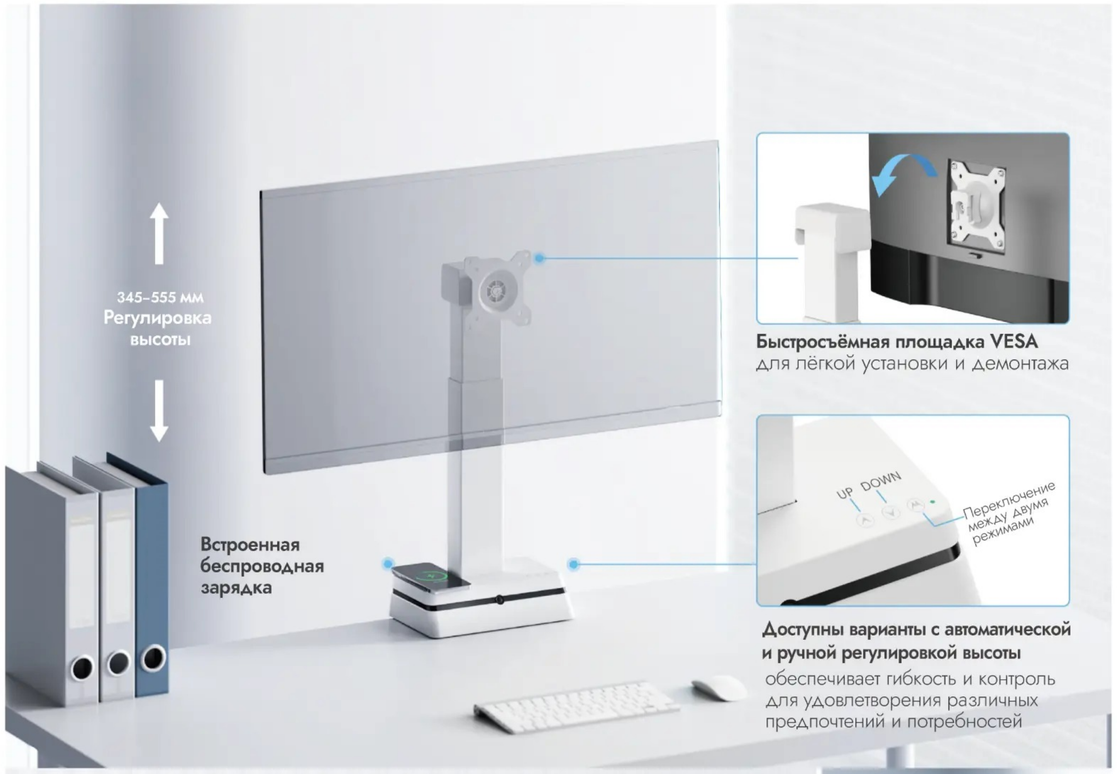

Быстросъёмная площадка VESA
для лёгкой установки и демонтажа

Доступны варианты с автоматической и ручной регулировкой высоты
обеспечивает гибкость и контроль для удовлетворения различных предпочтений и потребностей

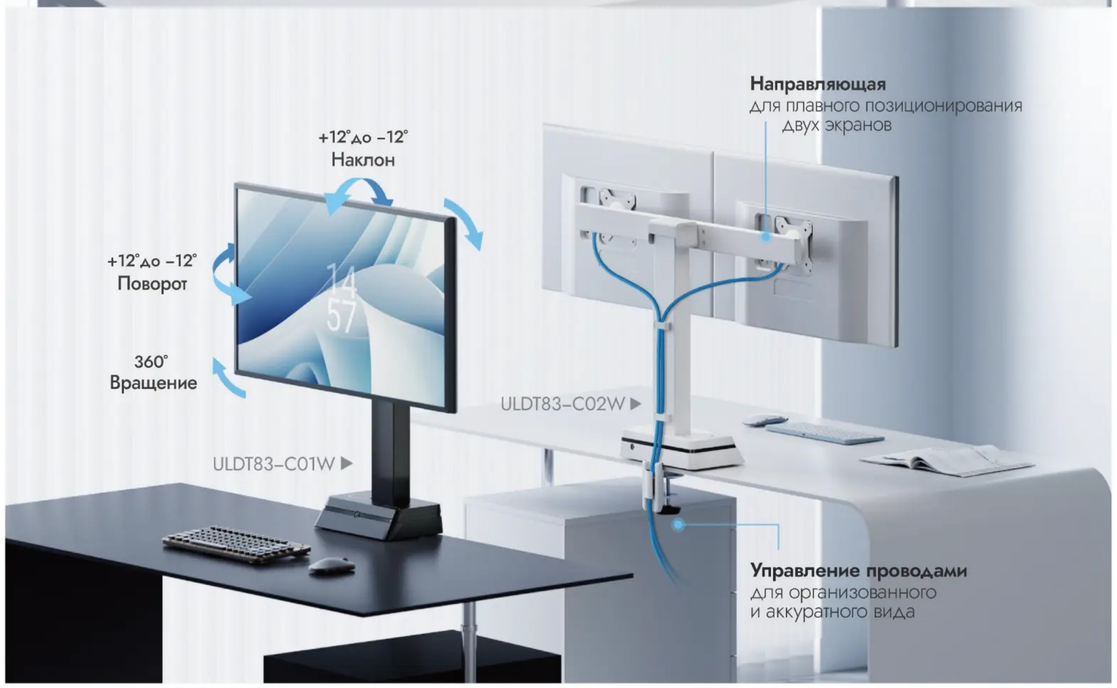

Направляющая
для плавного позиционирования двух экранов

Управление проводами
для организованного и аккуратного вида

ЭЛЕКТРИЧЕСКИЕ КРОНШТЕЙНЫ ДЛЯ МОНИТОРОВ SMARTVIEW

ULDT83 СЕРИИ



Размеры (мм)

ULDT83-C01W

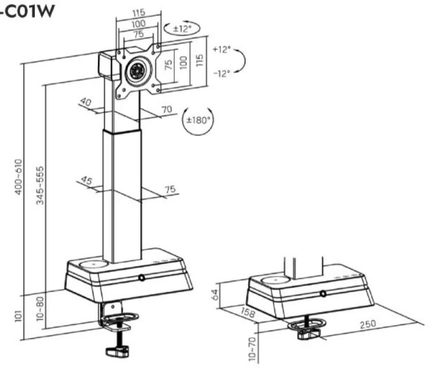

ULDT83-C02W

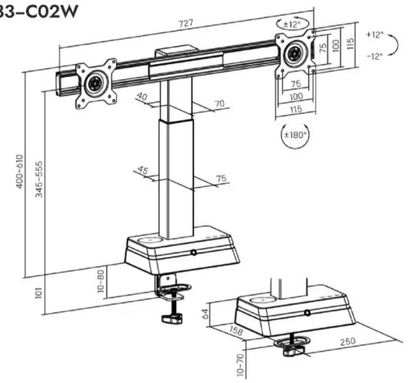

Модель	ULDT83-C01W	ULDT83-C02W
Подходит для мониторов	17″– 32″	17″– 27″
Нагрузка (на один экран)	0~10кг (0~22фунтов)	0~10кг (0~22фунтов)
Нагрузка для изогнутых экранов (на один экран)	0~10кг (0~22фунтов)	0~10кг (0~22фунтов)
Диапазон наклона	+12°~–12°	+12°~–12°
Диапазон поворота	+12°~–12°	+12°~–12°
Вращение экрана	+180°~–180°	+180°~–180°
Диапазон высоты	345~555мм (13.58″~21.85″)	345~555мм (13.58″~21.85″)

Цвет:

ПОДСТАВКА ДЛЯ МОНИТОРА С ВЕРТИКАЛЬНЫМ ПОДЪЁМОМ

ULDT67-T01



10 настроек высоты
для оптимального
эргономичного положения



Съёмная пластина VESA

Размеры (мм)

ULDT67-T01

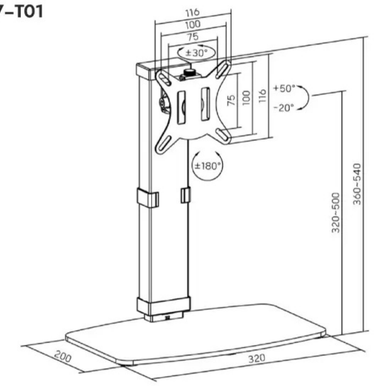

Модель	ULDT67-T01
Подходит для экранов	17″– 32″
Нагрузка (на экран)	8кг (17.6фунтов)
Диапазон наклона	+50°~–20°
Диапазон поворота	+30°~–30°
Вращение экрана	+180°~–180°
Материал	Сталь, Пластик

Цвет:

РЕГУЛИРУЕМАЯ ПОДСТАВКА ДЛЯ СЕНСОРНОГО МОНИТОРА

ULDT73-T01

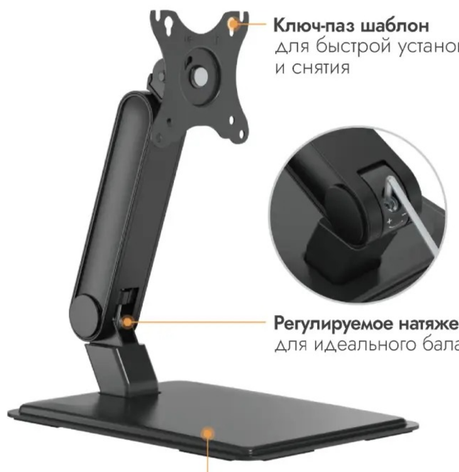

Ключ-паз шаблон
для быстрой установки
и снятия

Регулируемое натяжение пружин
для идеального баланса веса

Большое прочное основание
обеспечивает стабильность
для беспроблемного нажатия,
рисования и письма

Размеры (мм)

ULDT73-T01

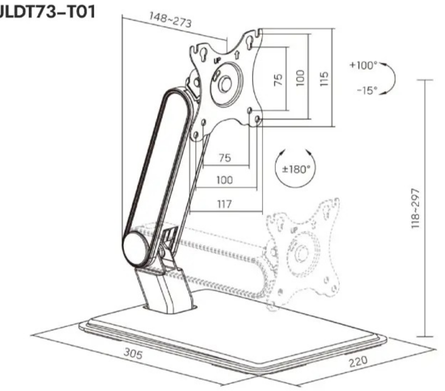

Модель	ULDT73-T01
Подходит для экранов	17″– 32″
Нагрузка	1~8кг (2.2~17.6фунтов)
Диапазон наклона	+100°~–15°
Вращение экрана	+180°~–180°
Материал	Алюминий, Сталь, Пластик

ПРЕМИАЛЬНЫЕ ПРОЧНЫЕ

Кронштейны для многоэкранных мониторов

Серии ULDT38



- Серия ULDT38 — идеальное решение для финансовых аналитиков, программистов, центров обработки вызовов служб безопасности, диспетчерских пунктов, кабинок для монтажа видео и многого другого.



Каждое крепление выдерживает монитор весом до 8кг/17.6фунтов

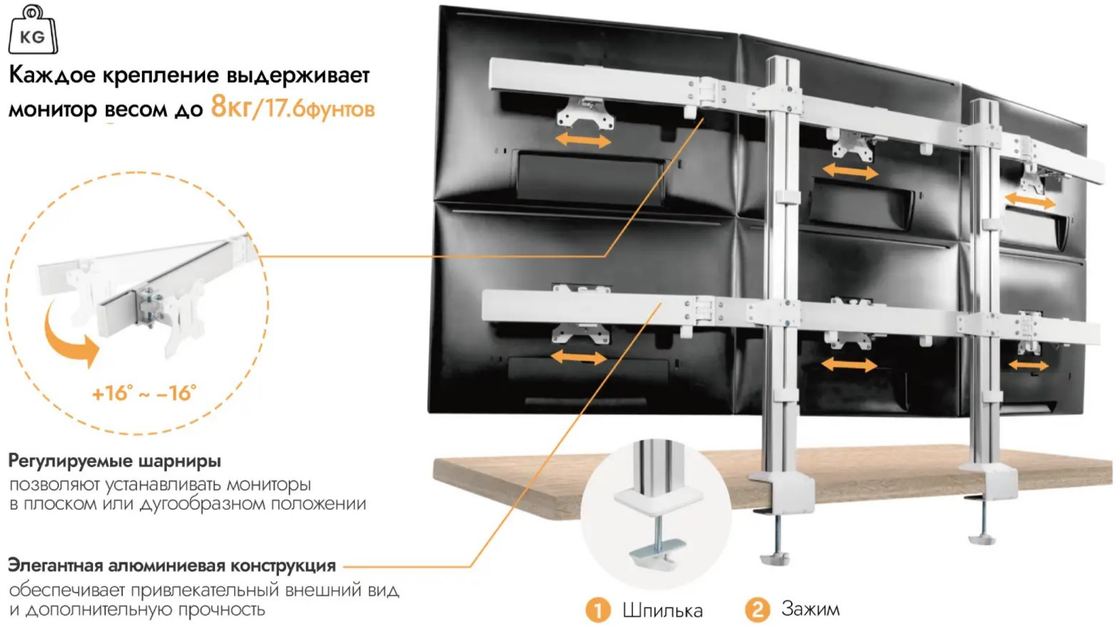

Регулируемые шарниры
позволяют устанавливать мониторы в плоском или дугообразном положении

Элегантная алюминиевая конструкция
обеспечивает привлекательный внешний вид и дополнительную прочность

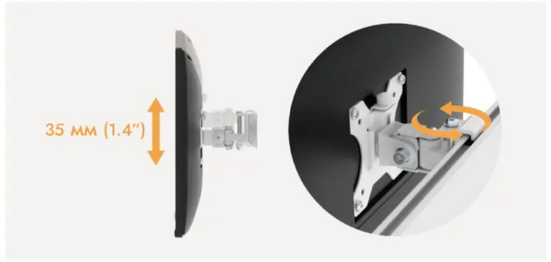

Независимое движение
для плавной синхронизации движений

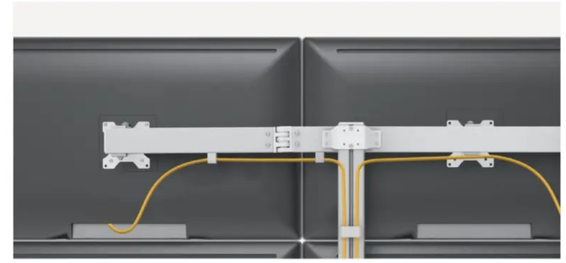

Управление проводами
держит всё в порядке

Для шести мониторов

Размеры (мм)

ULDT38-C06

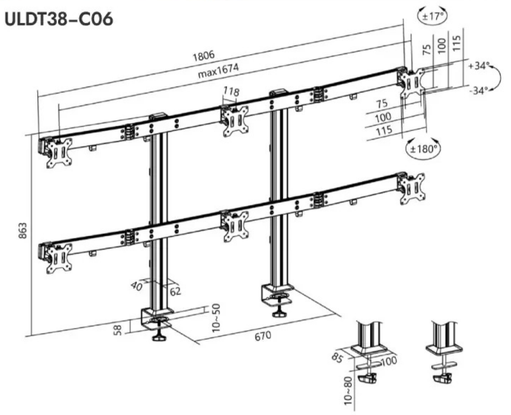

Модель	ULDT38-C06
Подходит для мониторов	17″– 32″
Нагрузка (на один экран)	8кг (17.6фунтов)
Диапазон наклона	+34°~-34°
Диапазон поворота	+17°~-17°
Вращение экрана	+180°~-180°
Материал	Сталь, Пластик, Алюминий

ПРЕМИАЛЬНЫЕ ПРОЧНЫЕ КРОНШТЕЙНЫ ДЛЯ НЕСКОЛЬКИХ МОНИТОРОВ

ULDT38 СЕРИИ

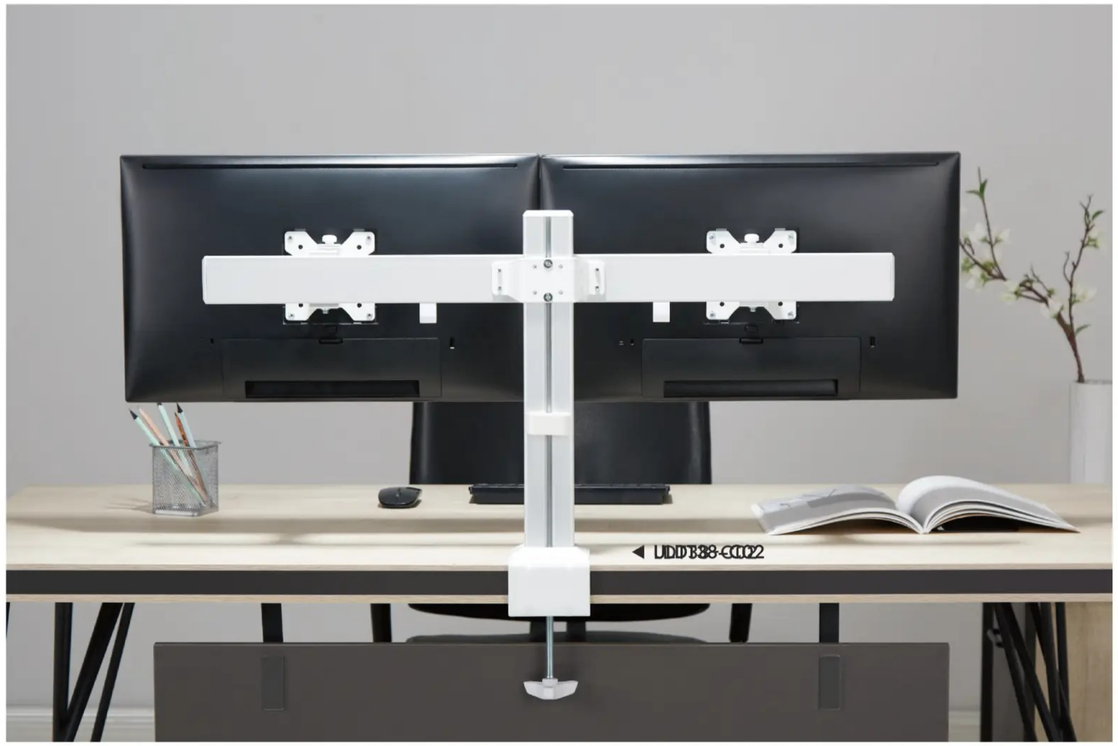

Для двойных мониторов

ULDT38–C02

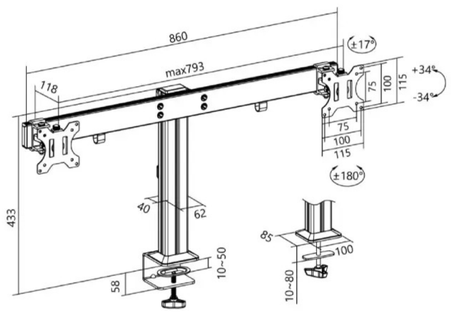

Для четырёх мониторов

Размеры (мм)

ULDT38–C04

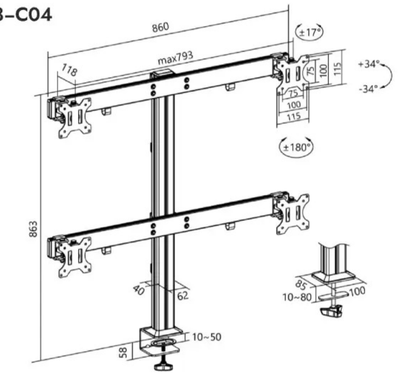

Модель	ULDT38–C02 / C04
Подходит для мониторов	17"– 32"
Нагрузка (на один экран)	8кг (17.6фунтов)
Диапазон наклона	+34°~–34°
Диапазон поворота	+17°~–17°
Вращение экрана	+180°~–180°
Материал	Сталь, Алюминий, Пластик

Uniteki E-mail: info@uniteki.ru / www.uniteki.ru

ВЫГОДНЫЕ

Кронштейны & подставки для нескольких мониторов

Серии ULDT57

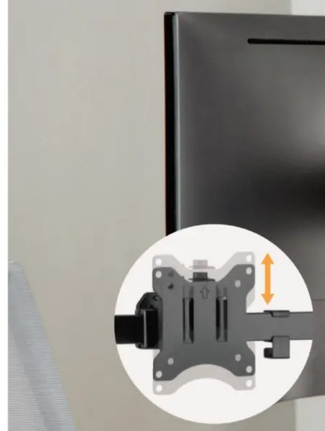

Идеально выровненные мониторы

Доступен в различных конфигурациях для индивидуальных приложений.
Идеально подходит для финансовых, графических, игровых
или мониторинговых областей.



ЭКОНОМИЧНЫЕ КРОНШТЕЙНЫ И ПОДСТАВКИ ДЛЯ НЕСКОЛЬКИХ МОНИТОРОВ
СЕРИЯ ULDT57





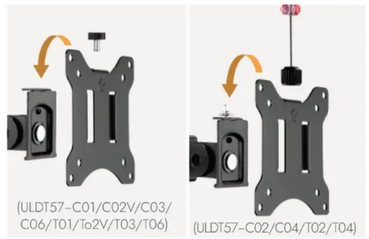

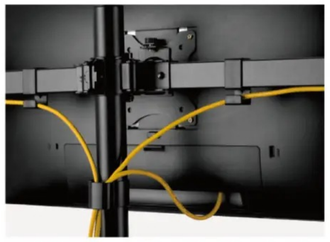

Свободно регулируется
для оптимальной эргономики

Быстросъёмная пластина VESA
для быстрой установки

Управление проводами
держит всё в порядке

Для одного монитора

ULDT57-C01
Зажим и шпилька

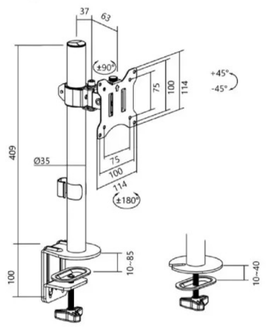

ULDT57-T01
Отдельно стоящий

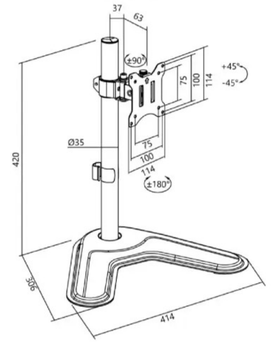

Для двух мониторов

Размеры (мм)

ULDT57-C02V
Зажим и шпилька

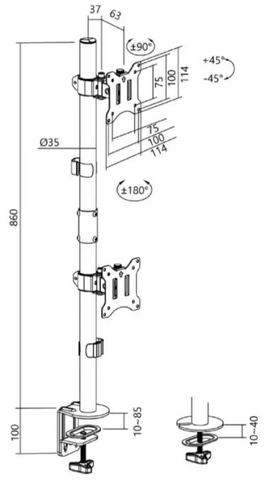

ULDT57-T02V
Отдельно стоящий

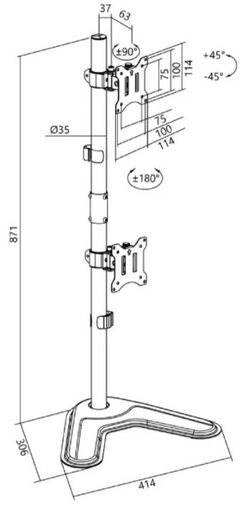

Модель	ULDT57-C01 / T01 / C02V / T02V
Подходит для экранов	17″- 32″
Нагрузка (на один экран)	9кг (19.8фунтов)
Диапазон наклона	+45°~-45°
Диапазон поворота	+15°~-15°
Вращение экрана	+180°~-180°
Материал	Сталь, Пластик

uniteki E-mail: info@uniteki.ru / www.uniteki.ru

ЭКОНОМИЧНЫЕ КРОНШТЕЙНЫ И ПОДСТАВКИ ДЛЯ НЕСКОЛЬКИХ МОНИТОРОВ
СЕРИЯ ULDT57

Для двух мониторов

Размеры (мм)

ULDT57-C02 Зажим и шпилька

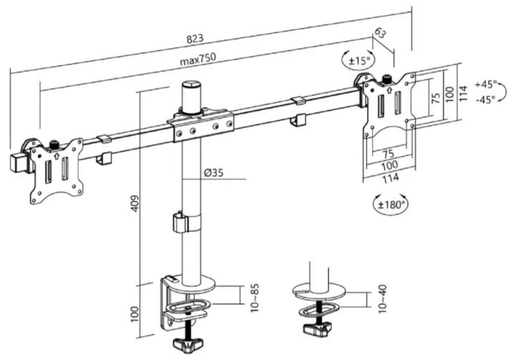

ULDT57-T02 Отдельно стоящий

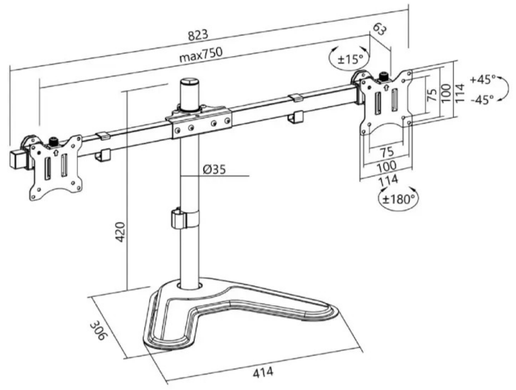

Для четырёх мониторов

ULDT57-C04 Зажим и шпилька

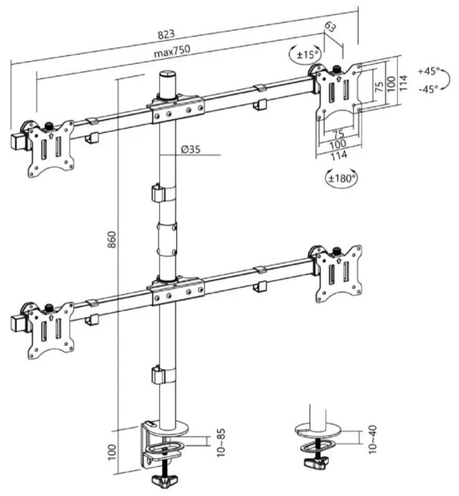

ULDT57-T04 Отдельно стоящий

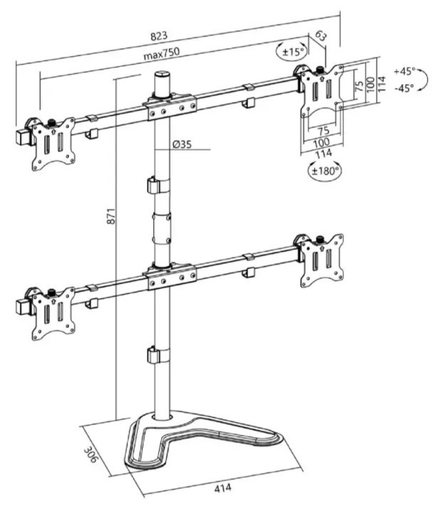

Модель	ULDT57-C02 / T02 / C04 / T04
Подходит для экранов	17″- 32″
Нагрузка (на один экран)	9кг (19.8фунтов)
Диапазон наклона	+45°~-45°
Диапазон поворота	+15°~-15°
Вращение экрана	+180°~-180°
Материал	Сталь, Алюминий, Пластик

uniteki E-mail: info@uniteki.ru / www.uniteki.ru

ЭКОНОМИЧНЫЕ КРОНШТЕЙНЫ И ПОДСТАВКИ ДЛЯ НЕСКОЛЬКИХ МОНИТОРОВ

ULDT57 СЕРИИ

Для трёх мониторов

Размеры (мм)

ULDT57-C03 Зажим & шпилька

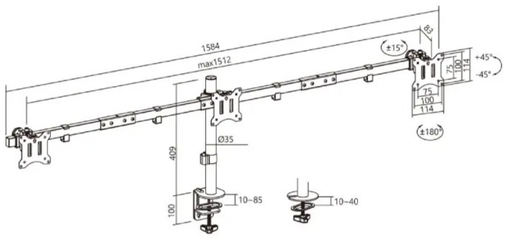

ULDT57-T03 Свободно стоящий

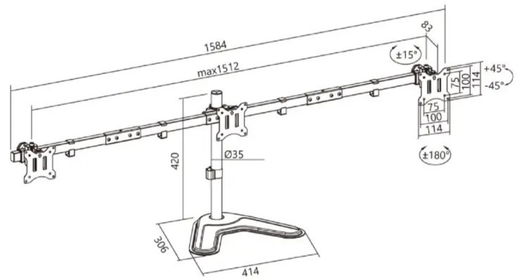

Для шести мониторов

ULDT57-C06 Зажим & шпилька

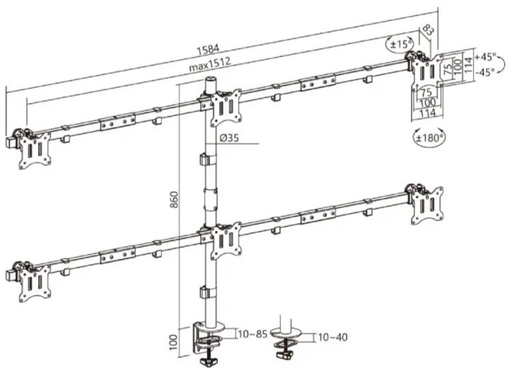

ULDT57-T06 Свободно стоящий

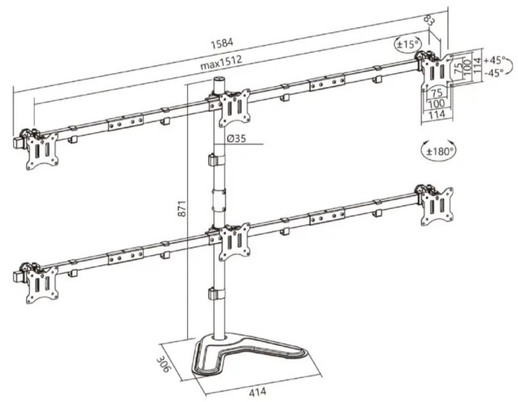

Модель	ULDT57-C03 / T03 / C06 / T06
Подходит для мониторов	17"– 32"
Нагрузка (на один экран)	7кг (15.4фунтов)
Диапазон наклона	+45°~-45°
Диапазон поворота	+15°~-15°
Вращение экрана	+180°~-180°
Материал	Сталь, Алюминий, Пластик

E-mail: info@uniteki.ru / www.uniteki.ru

ПРОЧНЫЕ

Шарнирные кронштейны и подставки для мониторов

Серии ULDT91

Эта серия мониторов с легкостью выдерживает нагрузку до **20 кг (44 фунта)** и подходит даже для сверхширокоформатных мониторов диагональю до **49 дюймов**. Раскройте потенциал своего рабочего места!

◀ ULDT91-C012





Точная регулировка высоты
для бесшовного выравнивания двух мониторов (для горизонтального и четырехмониторного крепления)



ПРОЧНЫЕ ШАРНИРНЫЕ КРОНШТЕЙНЫ И ПОДСТАВКИ ДЛЯ МОНИТОРОВ
ULDT91 СЕРИИ





Быстросъёмная площадка VESA
для лёгкой установки и демонтажа



Отдельно стоящее основание



Зажим / Шпилька (2–в–1)

Различные варианты крепления
для разных типов столов и потребностей пользователей

Для одного монитора

Размеры (мм)

ULDT91-C01 Зажим и шпилька

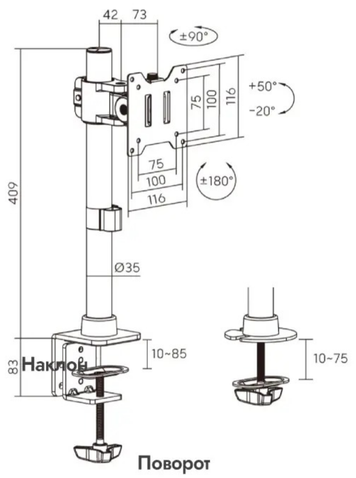

ULDT91-T01 Отдельно стоящий

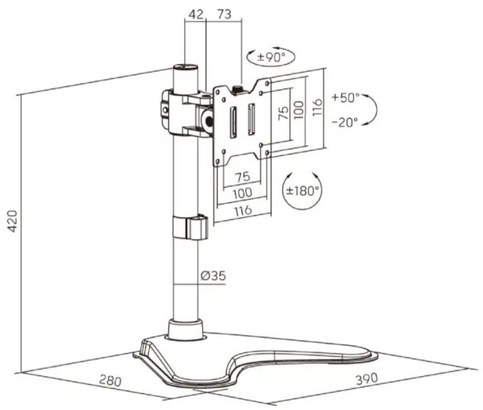

ULDT91-C012 Зажим и шпилька

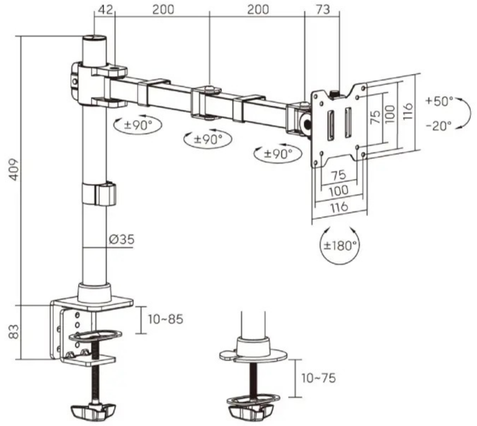

Модель	ULDT91-C01 / T01 / C012
Подходит для экранов	17″– 49″
Нагрузка (на один экран)	20кг (44фунтов)
Диапазон наклона	+50°~–20°
Диапазон поворота	+90°~–90°
Вращение экрана	+180°~–180°
Материал	Сталь, Алюминий, Пластик

ПРОЧНЫЕ ШАРНИРНЫЕ КРОНШТЕЙНЫ И ПОДСТАВКИ ДЛЯ МОНИТОРОВ
СЕРИЯ ULDT91

Для двух мониторов

Размеры (мм)

ULDT91-C02V Зажим и шпилька

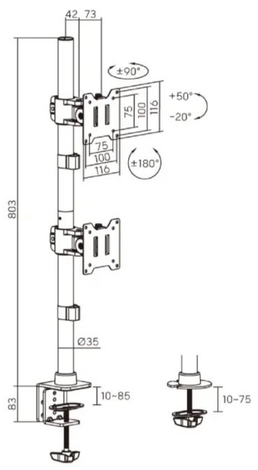

ULDT57-T02V Отдельно стоящий

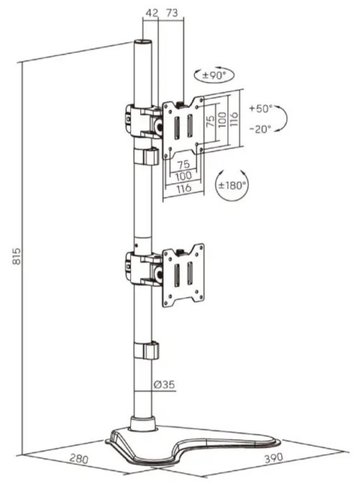

ULDT91-C024 Зажим и шпилька

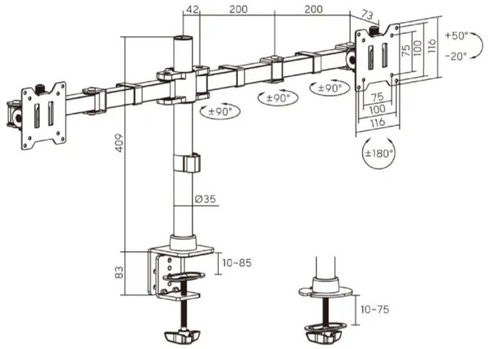

ULDT91-T024 Отдельно стоящий

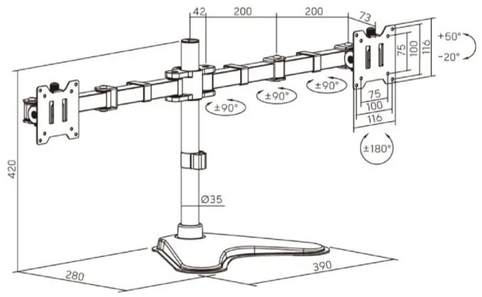

Модель	ULDT91-C02V / T02V	ULDT91-C024 / T024
Подходит для экранов	17″– 49″	17″– 35″
Нагрузка (на один экран)	20кг (144фунтов)	20кг (144фунтов)
Диапазон наклона	+50°~–20°	+50°~–20°
Диапазон поворота	+90°~–90°	+90°~–90°
Вращение экрана	+180°~–180°	+180°~–180°
Материал	Сталь, Алюминий, Пластик	Сталь, Алюминий, Пластик

E-mail: info@uniteki.ru / www.uniteki.ru

ПРОЧНЫЕ ШАРНИРНЫЕ КРОНШТЕЙНЫ И ПОДСТАВКИ ДЛЯ МОНИТОРОВ

СЕРИИ ULDT91

Для двух мониторов / Одного монитора & ноутбука

Размеры (мм)

ULDT91–C022V Зажим и втулка

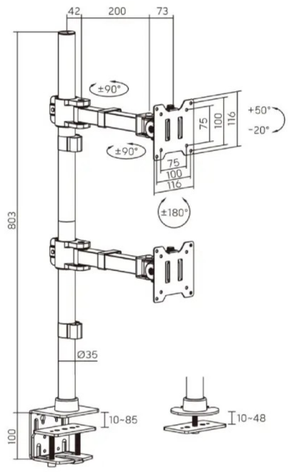

ULDT91–C024ML Зажим и втулка

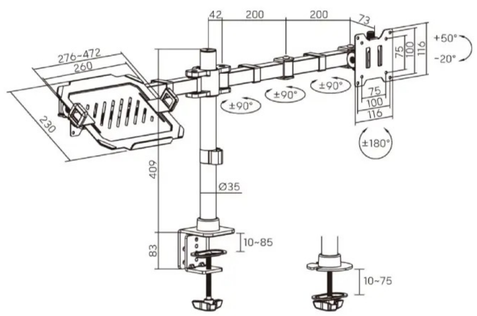

Для четырёх мониторов

ULDT91–C048 Зажим и втулка

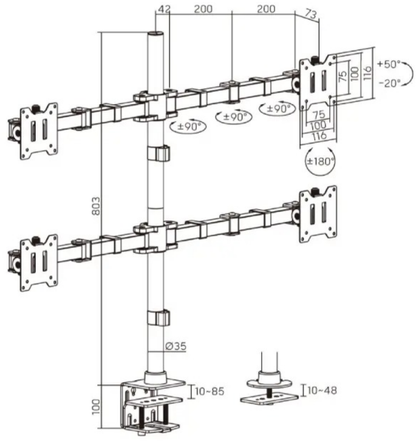

ULDT91–T048 Отдельно стоящий

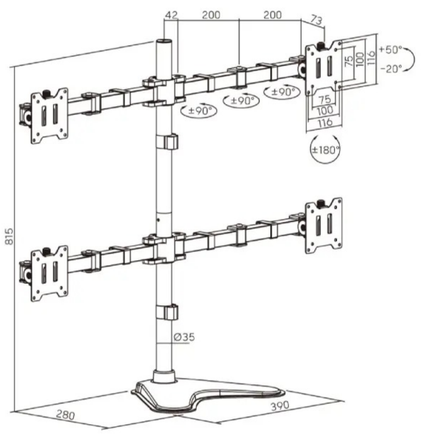

Модель	ULDT91–C022V	ULDT91–C024ML	ULDT91–C048	ULDT91–T048
Подходит для экранов	17″–49″	17″–49″	17″–35″	17″–35″
Нагрузка (на экран)	20кг (44фунтов)	20кг (44фунтов)	15кг (33фунтов)	20кг (44фунтов)
Нагрузка (ноутбук)	/	9кг (19.8фунтов)	/	/
Диапазон наклона	+50°~–20°	+50°~–20°	+50°~–20°	+50°~–20°
Диапазон поворота	+90°~–90°	+90°~–90°	+90°~–90°	+90°~–90°
Вращение экрана	+180°~–180°	+180°~–180°	+180°~–180°	+180°~–180°
Материал	Сталь, Алюминий, Пластик	Сталь, Алюминий, Пластик	Сталь, Алюминий, Пластик	Сталь, Алюминий, Пластик

КЛАССИЧЕСКИЕ ШАРНИРНЫЕ КРОНШТЕЙНЫ И ПОДСТАВКИ ДЛЯ МОНИТОРОВ

СЕРИЯ ULDT66



1. **Втулка**
2. **Зажим**
3. **Отдельно стоящая подставка со слотом для телефона**

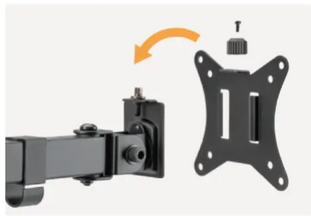

Быстросъёмная пластина VESA
для быстрой установки монитора

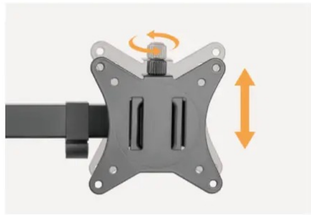

Независимая тонкая регулировка высоты
для практически бесшовного просмотра рядом друг с другом (для двух горизонтальных, трёх и четырёх мониторов)

Для двух мониторов

Размеры (мм)

ULDT66–C024 Зажим и втулка

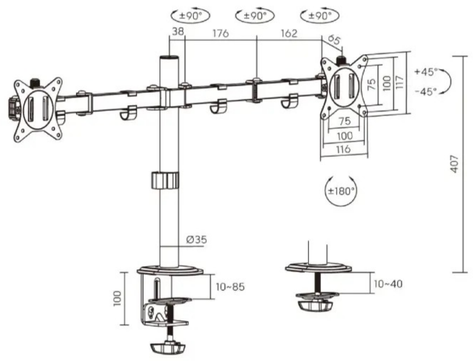

ULDT66–T024 Отдельно стоящий

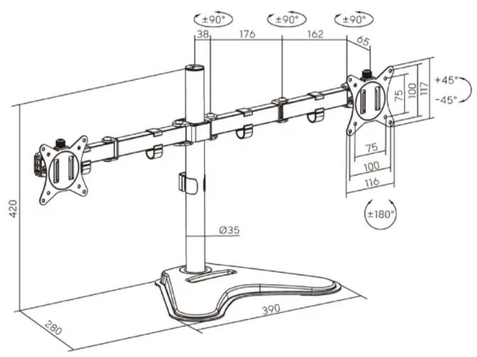

Модель	ULDT66–C024 / T024
Подходит для экранов	17″–32″
Нагрузка (на экран)	9кг (19.8фунтов)
Диапазон наклона	+45°~–45°
Диапазон поворота	+90°~–90°
Вращение экрана	+180°~–180°
Материал	Сталь, Пластик

КЛАССИЧЕСКИЕ ШАРНИРНЫЕ КРОНШТЕЙНЫ И ПОДСТАВКИ ДЛЯ МОНИТОРОВ

СЕРИЯ ULDT66

Для двух мониторов

ULDT66-C02V Зажим и втулка

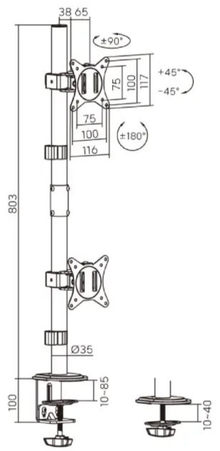

ULDT66-T02V Отдельно стоящий

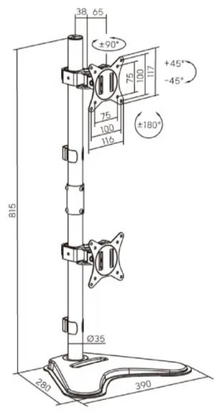

Для трёх мониторов

ULDT66-C034 Зажим и втулка

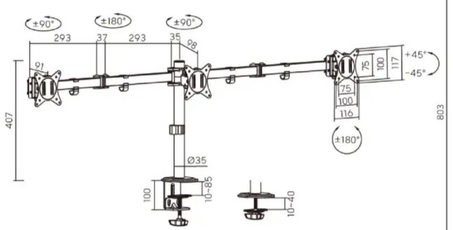

ULDT66-T034 Отдельно стоящий

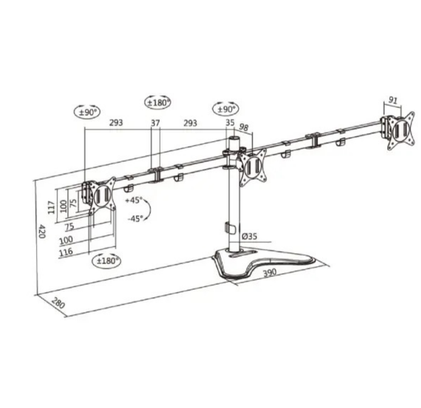

Для четырёх

Размеры (мм)

ULDT66-C048 Зажим и втулка

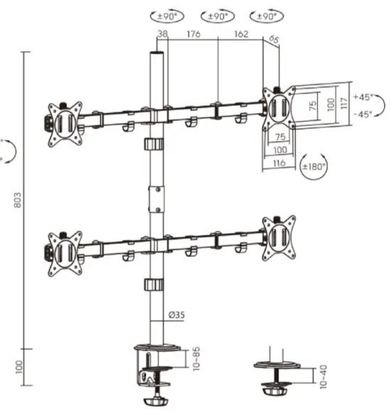

ULDT66-T048 Отдельно стоящий

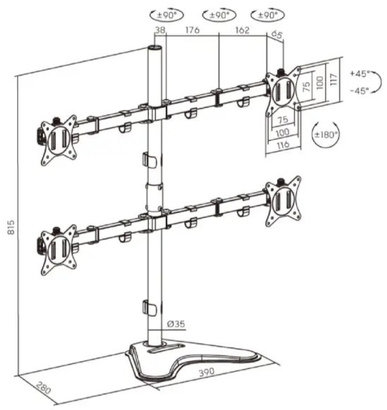

Модель	ULDT66-C02V	ULDT66-C034	ULDT66-C048	ULDT66-T02V	ULDT66-T034	ULDT66-T048
Подходит для экранов	17"– 32"	17"– 27"	17"– 32"	17"– 32"	17"– 27"	17"– 32"
Нагрузка (на один экран)	9кг (19.8фунтов)	7кг (15.4фунтов)	9кг (19.8фунтов)	9кг (19.8фунтов)	7кг (15.4фунтов)	9кг (19.8фунтов)
Диапазон наклона	+45°~–45°	+45°~–45°	+45°~–45°	+45°~–45°	+45°~–45°	+45°~–45°
Диапазон поворота	+90°~–90°	+90°~–90°	+90°~–90°	+90°~–90°	+90°~–90°	+90°~–90°
Вращение экрана	+180°~–180°	+180°~–180°	+180°~–180°	+180°~–180°	+180°~–180°	+180°~–180°
Материал	Сталь, Пластик	Сталь, Алюминий, Пластик	Сталь, Пластик	Сталь, Пластик	Сталь, Алюминий, Пластик	Сталь, Пластик

КЛАССИЧЕСКИЕ ШАРНИРНЫЕ КРОНШТЕЙНЫ И ПОДСТАВКИ ДЛЯ МОНИТОРОВ

СЕРИЯ ULDT66

Для одного монитора

Размеры (мм)

ULDT66-T011 Отдельно стоящий

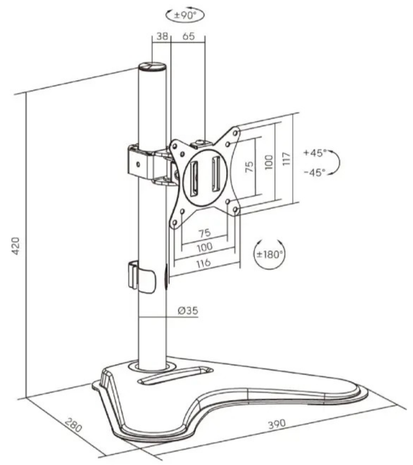

ULDT66-C011 Зажим и втулка

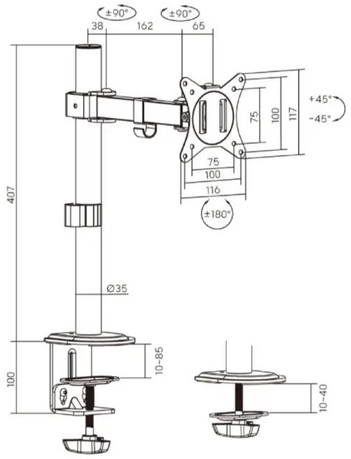

ULDT66-C01 Зажим и втулка

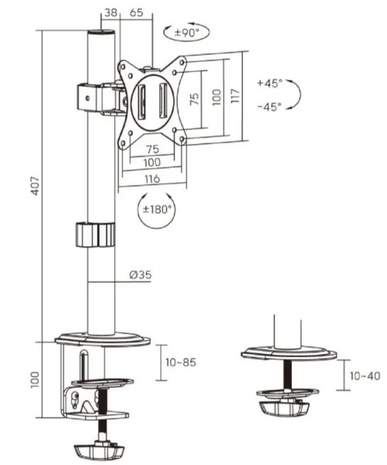

ULDT66-C012 Зажим и втулка

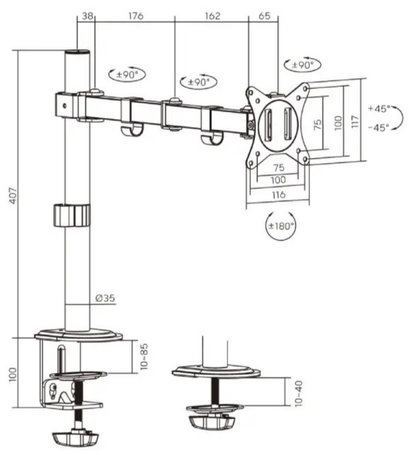

Модель	ULDT66-T01 / C011 / C012 / C01
Подходит для экранов	17"– 32"
Нагрузка	9кг (19.8фунтов)
Диапазон наклона	+45°~–45°
Диапазон поворота	+90°~–90°
Вращение экрана	+180°~–180°
Материал	Сталь, Пластик

E-mail: info@uniteki.ru / www.uniteki.ru

КЛАССИЧЕСКИЙ ШАРНИРНЫЙ КРОНШТЕЙН С ПОДСТАВКОЙ ДЛЯ НОУТБУКА

ULDT66-C024ML



Многоцелевой лоток для устройств
поддерживает ноутбуки, планшеты и клавиатуры

- **Съёмная конструкция**
  позволяет пользователю легко переключиться на два экрана
- **Защитные накладки**
  обеспечит всестороннюю защиту
- **Прочные регулируемые когти**
  надёжно удерживает устройства разных размеров



Для одного монитора и ноутбука

Размеры (мм)

ULDT66-C024ML

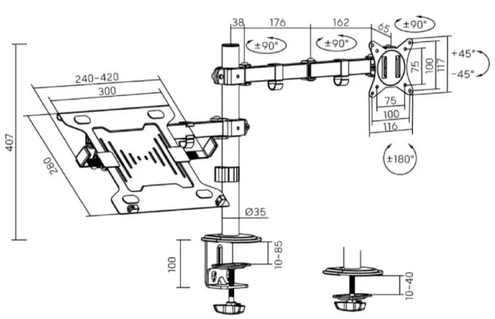

Модель	ULDT66-C024ML
Подходит для мониторов	17″– 32″
Нагрузка (на один экран)	9кг (19.8фунтов)
Подходит для ноутбуков	10″– 15.6″
Нагрузка(на ноутбук)	4кг (8.8фунтов)
Диапазон наклона	+45°~–45°
Диапазон поворота	+90°~–90°
Вращение экрана	+180°~–180°
Материал	Сталь, Пластик

ПРЕМИАЛЬНЫЕ ШАРНИРНЫЕ КРОНШТЕЙНЫ И ПОДСТАВКИ ДЛЯ МОНИТОРОВ

СЕРИЯ ULDT72



Управление проводами
сохраняет рабочий стол свободным от проводов и беспорядка



Пластина VESA с ключ-пазами
обеспечит быструю установку монитора



Бесшовный параллельный просмотр
для двух- и четырехмониторных кронштейнов

Для двух мониторов

Размеры (мм)

ULDT72-C024 Зажим и втулка

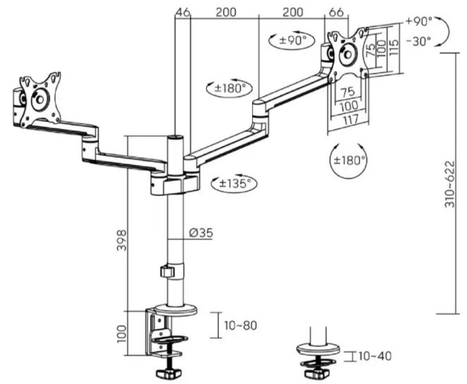

ULDT72-T024 Отдельно стоящий

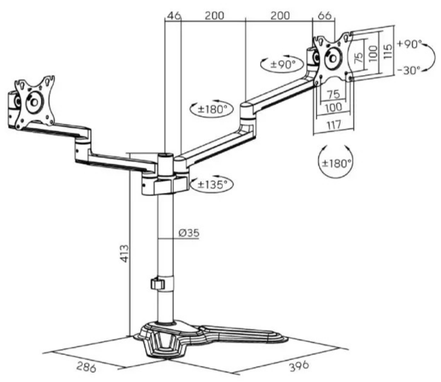

Модель	ULDT72-C024 / T024
Подходит для экранов	17″– 32″
Нагрузка (на один экран)	8кг (17.6фунтов)
Диапазон наклона	+90°~–30°
Диапазон поворота	+90°~–90°
Вращение экрана	+180°~–180°
Материал	Сталь, Алюминий, Пластик

ПРЕМИАЛЬНЫЕ ШАРНИРНЫЕ КРОНШТЕЙНЫ И ПОДСТАВКИ ДЛЯ МОНИТОРОВ

СЕРИИ ULDT72

Для одного монитора

Размеры (мм)

ULDT72–C01 Зажим и втулка

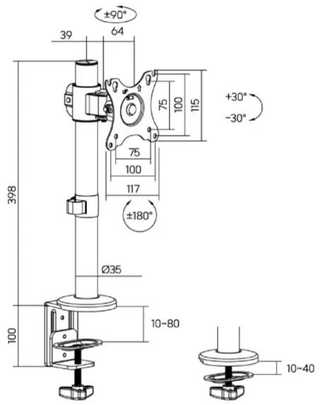

ULDT72–T01 Отдельно стоящий

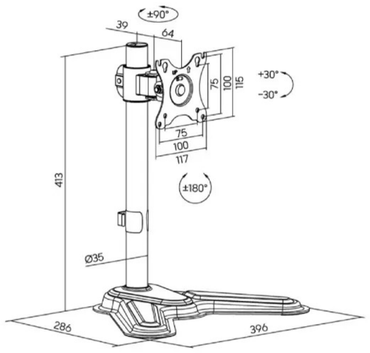

ULDT72–C012 Зажим и втулка

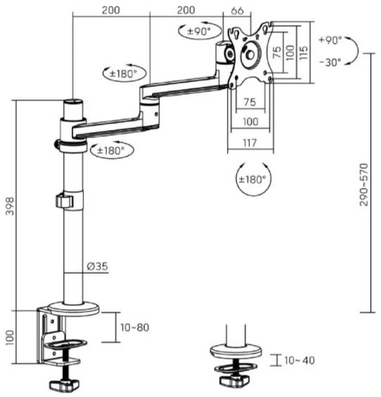

Для четырёх мониторов

ULDT72–C048 Зажим и втулка

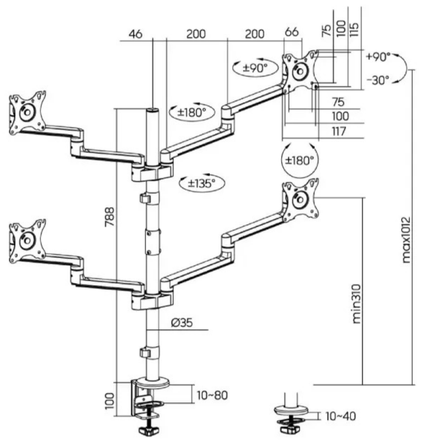

ULDT72–T048 Отдельно стоящий

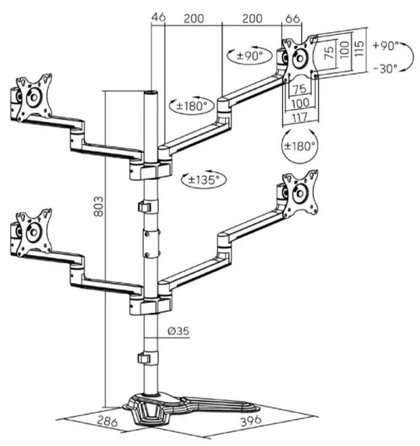

Модель	ULDT72–C01 / T01	ULDT72–C012	ULDT72–C048 / T048
Подходит для мониторов	17″– 32″	17″– 32″	17″– 32″
Нагрузка (на один экран)	8кг (17.6фунтов)	8кг (17.6фунтов)	6кг (13.2фунтов)
Диапазон наклона	+30°~–30°	+90°~–90°	+90°~–90°
Диапазон поворота	+90°~–90°	+90°~–90°	+90°~–90°
Вращение экрана	+180°~–180°	+180°~–180°	+180°~–180°
Материал	Алюминий, Сталь, Пластик	Алюминий, Сталь, Пластик	Алюминий, Сталь, Пластик

ПРЕМИАЛЬНЫЙ ШАРНИРНЫЙ КРОНШТЕЙН С ПОДСТАВКОЙ ДЛЯ НОУТБУКА

ULDT72–C024ML





Совместимая пластина VESA
VESA 75x75 подходит для большинства кронштейнов мониторов

Нескользящие защитные накладки
защитят ноутбук от царапин

Прочные регулируемые когти
надёжно удерживает ноутбуки разных размеров

Открытая конструкция
лучшая вентиляция для спокойной работы

Предохранительный выступ
удерживает ноутбук на месте



Для одного монитора и ноутбука

Размеры (мм)

ULDT72–C024ML

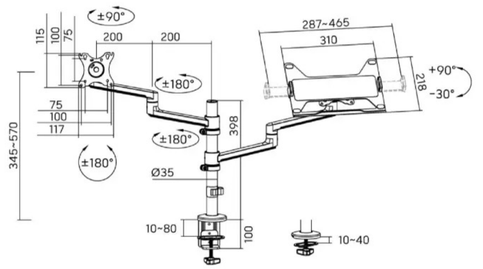

Модель	ULDT72–C024ML
Подходит для экранов	17″– 32″
Нагрузка (на один экран)	8кг (17.6фунтов)
Нагрузка (на один ноутбук)	5кг (11фунтов)
Диапазон наклона	+90°~–30°
Диапазон поворота	+90°~–90°
Вращение экрана	+180°~–180°
Материал	Алюминий, Сталь, Пластик

Регулируемые держатели для ноутбуков

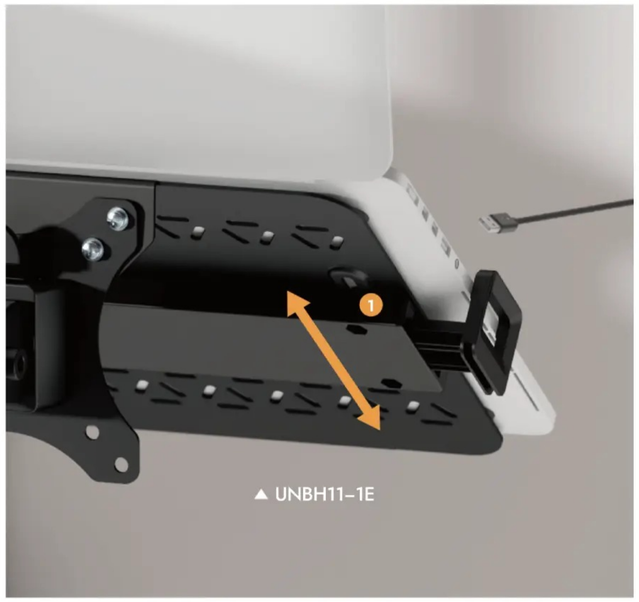

▲ UNBH11–1E

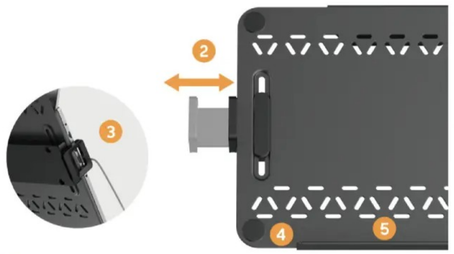

1. **Вертикально регулируемые зажимы**
оставляет боковые порты свободными для удобства подключения периферийных устройств
2. **Выдвижные зажимы**
надёжно удерживает ноутбуки размером от 12 до 18 дюймов
3. **Кабельные слоты**
обеспечивает доступность и организацию
4. **Защитные накладки**
защищает ноутбук от царапин
5. **Предохранительная кромка**
держит ноутбук на месте

Размеры (мм)

UNBH11–1E

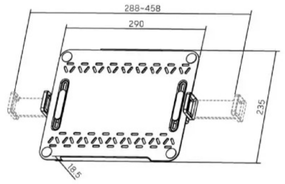

UNBH11–2E

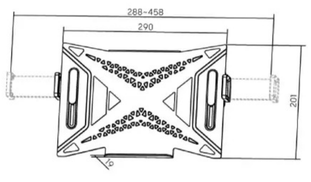

Модель	UNBH11–1E	UNBH11–2E
Размеры	304x236x57мм (12″x9.3″x2.2″)	304x200x54мм (12″x7.9″x2.1″)
Размер ноутбука	12″–18″	12″–18″
Нагрузка	9кг (19.8фунта)	9кг (19.8фунта)
VESA совместимость	75x75, 100x100	75x75, 100x100
Материалы	Сталь, Пластик	Сталь, Пластик

UNBH–9E

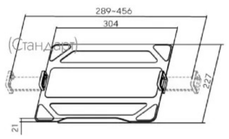

UNBH–8

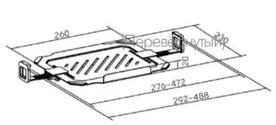

UNBH–6E

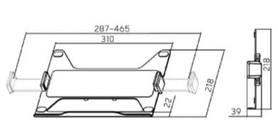

UNBH–7 Складной и регулируемый по высоте

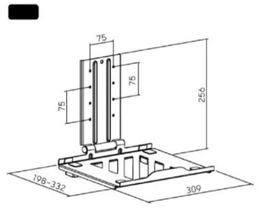

Модель	UNBH–9E	UNBH–8	UNBH–6E	UNBH–7
Размеры	304x227x39мм (12″x8.9″x1.5″)	292x230x74мм (11.5″x9.1″x2.9″)	310x218x39мм (12.2″x8.6″x1.5″)	309x250x250мм (12.2″x9.8″x9.8″)
Размер ноутбука	11.6″–17.3″	12″–17″	11.6″–17.3″	12″–17″
Нагрузка	9кг (19.8фунта)	9кг (19.8фунта)	9кг (19.8фунта)	5кг (11фунта)
VESA совместимость	75x75	75x75, 100x100	75x75	75x75
Материалы	Сталь, Пластик	Сталь, Пластик	Сталь, Пластик	Сталь, Пластик

E-mail: info@uniteki.ru / www.uniteki.ru

Держатели книг серии UNBH–10

Размеры (мм)

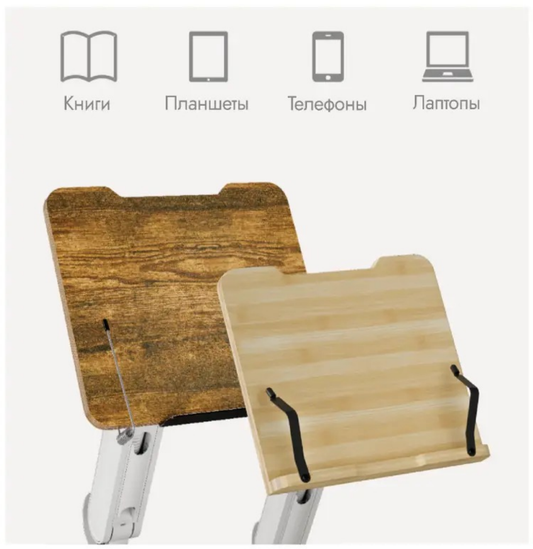

UNBH–10B

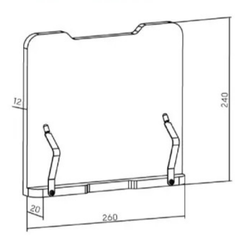

UNBH–10

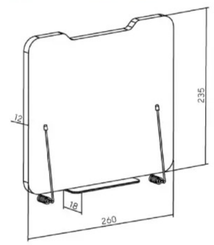

- Изготовлен из экологически чистого натурального бамбука.
- Также подходит для ноутбуков, телефонов и планшетов.
- Регулируемые зажимы и защитный бортик для удобного чтения и просмотра.

Модель	UNBH–10B	UNBH–10
Размеры	260x240x38мм (10.2″x9.4″x1.5″)	260x240x38мм (10.2″x9.8″x1.5″)
Подходит для	10″–15.6″	10″–15.6″
VESA совместим	100x100	100x100
Нагрузка	7кг (15.4фунта)	7кг (15.4фунта)
Материал	Бамбук, Сталь	ДСП, Сталь

Адаптеры VESA

UXMA–11 ▶



Декоративные крышки обеспечивают эстетичный вид

Дополнительные поддерживающие держатели повышают стабильность и безопасность

Три варианта крепления



Для большинства экранов 17″–32″ (не VESA) и толщиной 25–80 мм



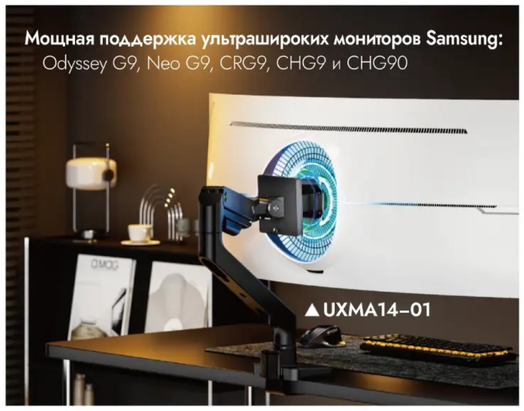

UXMA–11

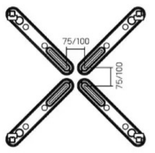

UXMA14–01

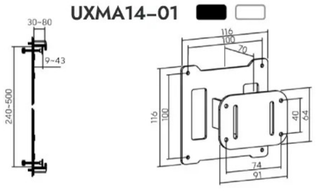

Модель	UXMA–11	UXMA14–01
Размеры	375.5x375.5x57мм (14.8″x14.8″x2.2″)	116x116x70мм (4.6″x4.6″x2.8″)
Подходит для	17″–32″	/
VESA совместим	75x75, 100x100	100x100
Нагрузка	10кг (22фунта)	/
Материал	Сталь, Пластик	Сталь

E-mail: info@uniteki.ru / www.uniteki.ru

УНИВЕРСАЛЬНЫЕ ДЕРЖАТЕЛИ, СОВМЕСТИМЫЕ С КРОНШТЕЙНАМИ ДЛЯ МОНИТОРОВ

UXMA13–01 & UPAD29–02 & UCPB–23

Комплект монтажной пластины для усиления

Размеры (мм/дюйм)



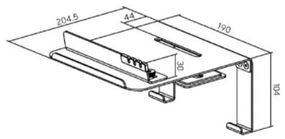

- Защитит рабочий стол от повреждений, вызванных воздействием перевеса
- Двухкомпонентная конструкция с шаблонами отверстий подходит большинству оснований мониторов
- Держатель телефона с регулируемой шириной
- Пазы и крючки для прокладки кабелей

Модель	UXMA13–01
Размеры	204.5 x 190 x 134мм (8.1″x 7.5″x 5.3″)
Материал	Пластик, Сталь

Цвет:

Универсальный зажим для планшета, совместимый с VESA



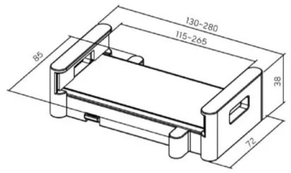

- Выдвижной зажим подходит для большинства планшетов 4,7–15 дюймов
- Простой и элегантный дизайн
- Простая сборка

Модель	UPAD29–02
Размеры	85 x 38 x 130~ 280мм (3.3″x1.5″x5.1″~11″)
Нагрузка	1кг (2.2фунтов)
Совместимость VESA	75x75
Регулируемая ширина держателя	115~265мм (4.5″~10.4″)

Цвет:

Многофункциональное крепление для тонкого клиента



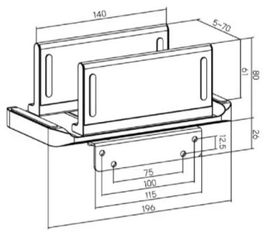

- Отдельно стоящий
- Крепление на монитор с пластиной VESA или без нее

Модель	UCPB–23
Размеры	196 x 109 x 106мм (7.7″x 4.3″x 4.2″)
Нагрузка	3кг (6.6фунтов)
Материал	Пластик, Сталь

Цвет:

УСТАНАВЛИВАЕМЫЕ НА ВЕРТИКАЛЬ ОРГАНАЙЗЕРЫ

UDA12–1 & UMH03–1

Размеры (мм/дюйм)



UDA12–1 ▼
Полка для хранения

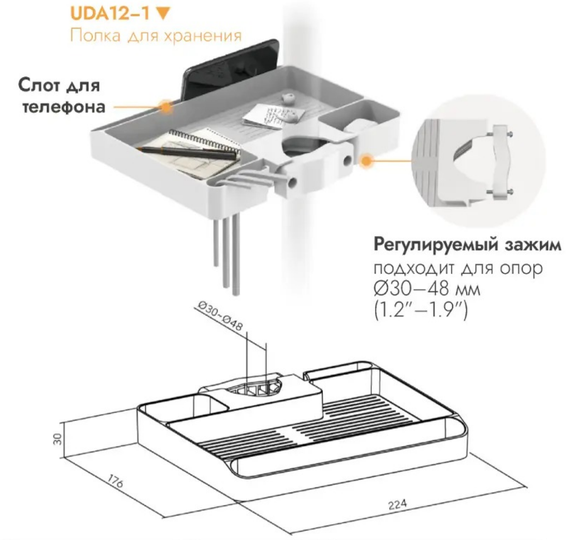

Модель	UDA12–1
Нагрузка	3кг (6.6 фунтов)
Материал	ABC

Цвет:





Модель	UMH03–1
Нагрузка	1кг (2.2фунта)
Материал	АБС, Силикагель

Цвет:

СТОЛЫ С РЕГУЛИРУЕМОЙ ВЫСОТОЙ



стр. **B02** | **4-моторные столы с варьируемой высотой**



стр. **B07** | **Двухмоторные столы для работы сидя/стоя**



стр. **B15** | **Многомоторные столы с регулируемой высотой**



стр. **B22** | **Столы с одним двигателем для работы сидя/стоя**

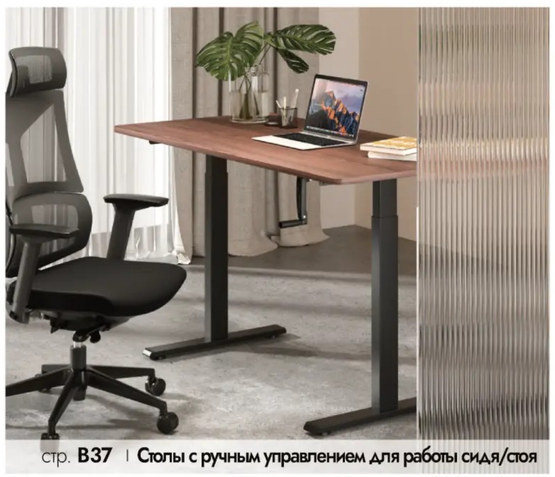

стр. **B37** | **Столы с ручным управлением для работы сидя/стоя**



стр. **B39** | **Пневматические столы с регулируемой высотой**

uniteki E-mail: info@uniteki.ru / www.uniteki.ru

ПРОЧНЫЕ

Четырёхмоторные столы с варьируемой высотой

Серии UM15





Регулируемая ширина для
***(1100-2200)x(900-1200)мм* столешницы**



▲ UM15-43D

Четырёхмоторный
обеспечивает превосходную стабильность и мощность регулировки



Удобный сенсорный контроллер

- 3 настройки памяти
- Таймер-напоминание
- Перевод сантиметров в дюймы
- Программируемый пользователем диапазон высоты
- Регулируемая чувствительность к столкновениям
- Защита от детей



Система предотвращения столкновений
для точного обнаружения объектов при движении вверх и вниз

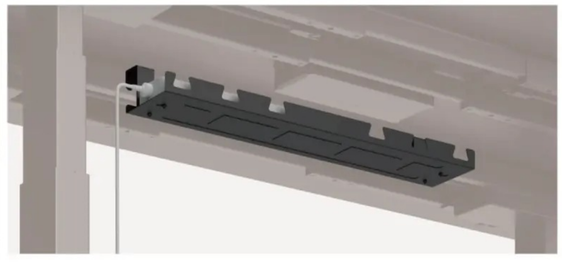

Лоток для проводов под столешницей
собирает провода, чтобы поддерживать порядок на столе

Uniteki E-mail: info@uniteki.ru / www.uniteki.ru

ПРОЧНЫЕ ЧЕТЫРЁХМОТОРНЫЕ СТОЛЫ ДЛЯ РАБОТЫ СИДЯ И СТОЯ
СЕРИЯ UM15

Размеры (мм/дюйм)

UM15-43D Стандартная опора



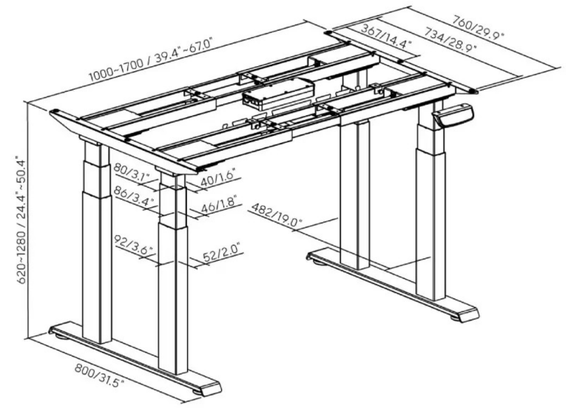

UM15-43R Перевернутая опора



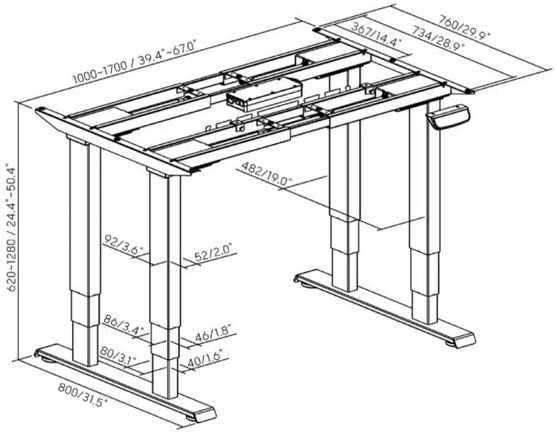

Модель	UM15-43D / UM15-43R
Диапазон высоты	620~1280мм (24.4"~ 50.4")
Диапазон ширины	1000~1700мм (39.4"~66.9")
Нагрузка	250кг (550 фунтов)
Максимум скорости	38мм/с
Вход	100~240 В

Цвет:

Uniteki E-mail: info@uniteki.ru / www.uniteki.ru



СТОЛЫ С ДВУМЯ МОТОРАМИ

для работы сидя и стоя, с ящиком и беспроводной зарядкой

UM13-42R-B



ДВУХМОТОРНЫЕ СТОЛЫ С ЯЩИКАМИ И БЕСПРОВОДНОЙ ЗАРЯДКОЙ

UM13-42R-B



Скруглённые углы ножек стола



Крючки и сумка для хранения помогает поддерживать порядок среди мелких предметов



Предустановленное отверстие и кабельный лоток под столом помощь в организации кабелей и поддержании порядка на столешнице

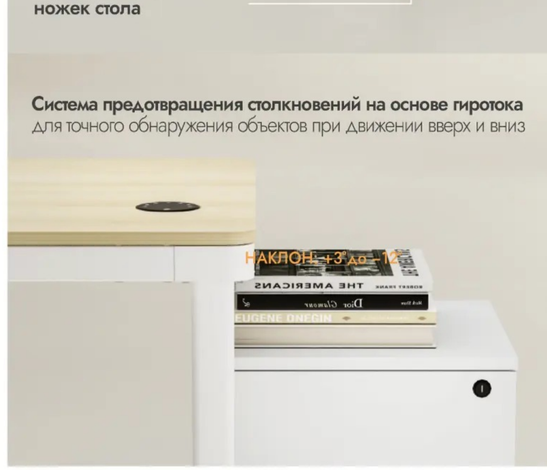

Система предотвращения столкновений на основе гиротока для точного обнаружения объектов при движении вверх и вниз

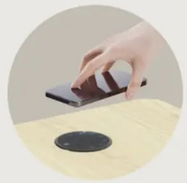



Универсальная панель управления

- Встроенное беспроводное зарядное устройство
- 2 настройки памяти
- Напоминание о времени
- Перевод сантиметров в дюймы
- Блокировка от детей
- Регулируемая чувствительность к столкновению

Размеры (мм/дюймы)

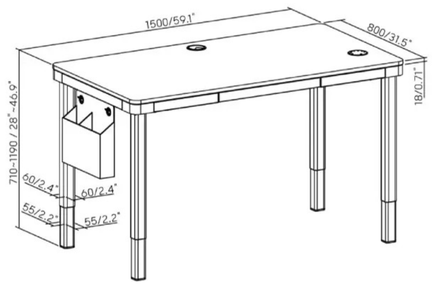

Модель	UM13-42R-B
Размер столешницы	1500x800мм (59.1" x 31.5")
Диапазон высоты	710~1190мм (28"~46.9")
Нагрузка	120кг (24.6фунтов)
Максимум скорости	25мм/с
Питание	100~240В
Материал	Сталь, ДСП & Меламин, Алюминий, Пластик

Цвет:

СОВРЕМЕННЫЕ

Двухмоторные столы с регулируемой высотой

Серии UM10E



USB-A порт для зарядки

- 3 настройки памяти
- Напоминание о времени
- Перевод сантиметров в дюймы
- Программируемая высота
- Регулируемая чувствительность к столкновению
- Блокировка от детей

Уникальный дизайн
скруглённые углы



1. **Мощная двухмоторная система**
обеспечивает стабильную работу со скоростью до 36 мм/с (1,4 дюйма/с)
2. **Двойные перекладины**
уменьшить тряску и раскачивание для повышения устойчивости

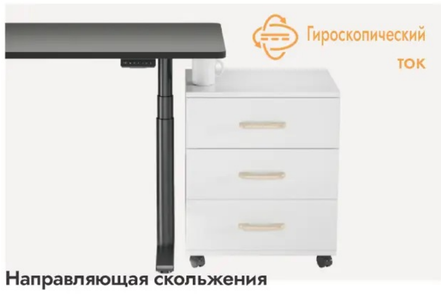

Гироскопический ток

Направляющая скольжения

для бесшовного размещения двух экранов

Размеры (мм/дюймы)

UM10-22DE 2-этапный

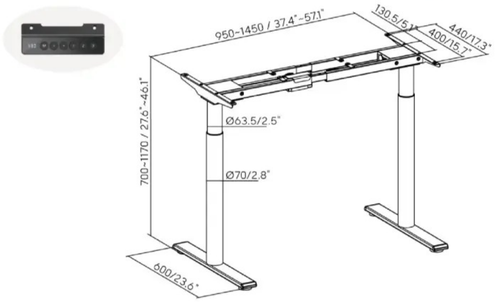

UM10-23DE 3-этапный

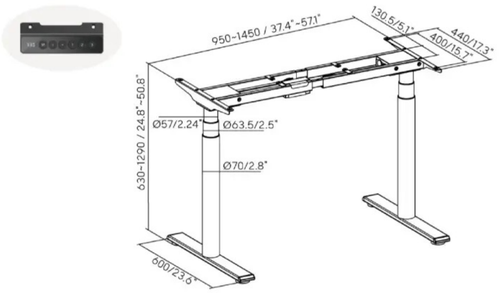

Модель	UM10-22DE	UM10-23DE
Диапазон высоты	700~1170мм (27.6"~46.1")	630~1290мм (24.8"~50.8")
Диапазон широты	950~1450мм (37.4"~ 57.1")	950~1450мм (37.4"~ 57.1")
Нагрузка	80кг (176фунтов)	100кг (220фунтов)
Максимум скорости	25мм/с	36мм/с
Питание	100~240В	100~240В

Цвет:

ВЫГОДНЫЕ

Двухмоторные столы с регулируемой высотой

Серии UM14



5В 2А USB–A порт зарядки
для удобной зарядки

Универсальная панель управления

- 3 настройки памяти
- Напоминание о времени
- Перевод сантиметров в дюймы
- Регулируемая чувствительность к столкновению
- Блокировка от детей



Система предотвращения столкновений на основе гиротока
для точного обнаружения объектов при движении вверх и вниз

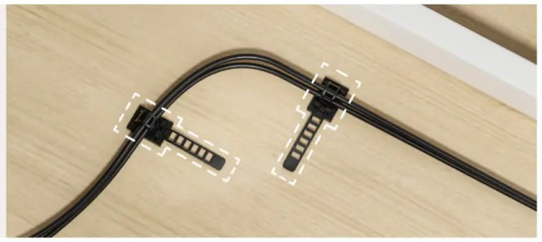

В комплект входят кабельные зажимы
для свободного и безопасного пространства под столом

Размеры (мм/дюймы)

UM14–22R ☑ 2-этапный

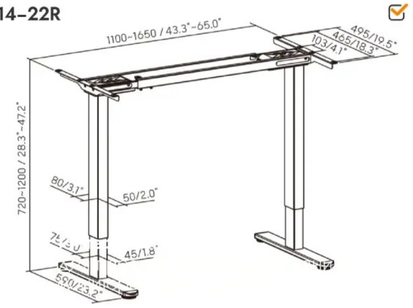

UM14–23R ☑ 3-этапный

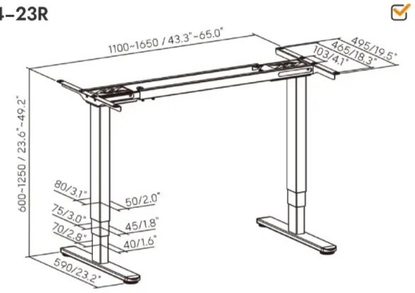

Модель	UM10–22DE	UM10–23DE
Диапазон высоты	700~1170мм (27.6"~46.1")	630~1290мм (24.8"~50.8")
Диапазон широты	950~1450мм (37.4"~ 57.1")	950~1450мм (37.4"~ 57.1")
Нагрузка	80кг (176фунтов)	100кг (220фунтов)
Максимум скорости	25мм/с	36мм/с
Питание	100~240В	100~240В

Цвет:

ЭКОНОМНЫЕ

Двухмоторные столы
с регулируемой высотой
Серии UM06E

ЭКОНОМИЧНЫЕ ДВУХМОТОРНЫЕ СТОЛЫ С РЕГУЛИРУЕМОЙ ВЫСОТОЙ

UM06E СЕРИИ



(Стандартный)

5В/2А USB порт зарядки
для удобной зарядки

или  (Дополнительно)

Панель управления памятью

- 3 настройки памяти
- Напоминание о времени
- Программируемая высота
- Перевод сантиметров в дюймы
- Регулируемая чувствительность к столкновению
- Блокировка от детей



Система предотвращения столкновений на основе гиротока
для точного обнаружения объектов
при движении вверх и вниз

Размеры (мм/дюйм)

UM06-22DE Стандартная опора
UM06-22RE Перевернутая опора

2-этапный

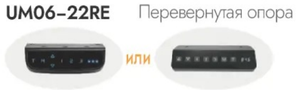

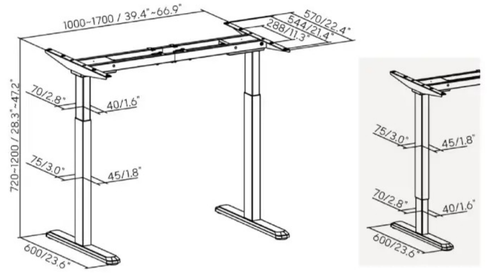

(Стандартная)

(Перевернутая)

UM06-23DE Стандартная опора
UM06-23RE Перевернутая опора

3-этапный

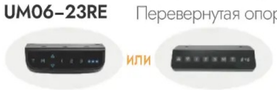

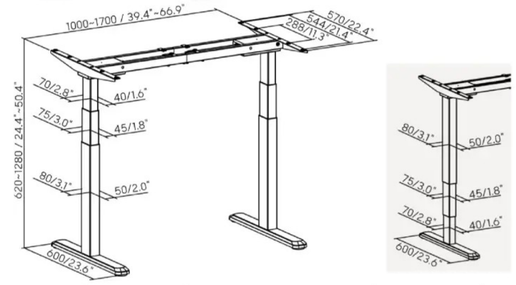

(Стандартная)

(Перевернутая)

Модель	UM06-22DE / UM06-22RE	UM06-23DE / UM06-23RE
Диапазон высоты	1000~1700мм (39.4"~66.9")	1000~1700мм (39.4"~66.9")
Диапазон широты	720~1200мм (28.3"~ 47.2")	620~1280мм (24.4"~ 50.4")
Нагрузка	100кг (220фунтов)	100кг (220фунтов)
Максимум скорости	25мм/с	38мм/с
Питание	100~240В	100~240В

Цвет:

УМНЫЕ

Двухмоторные столы для работы сидя и стоя
с управлением через приложение

Серии UM06E-AI

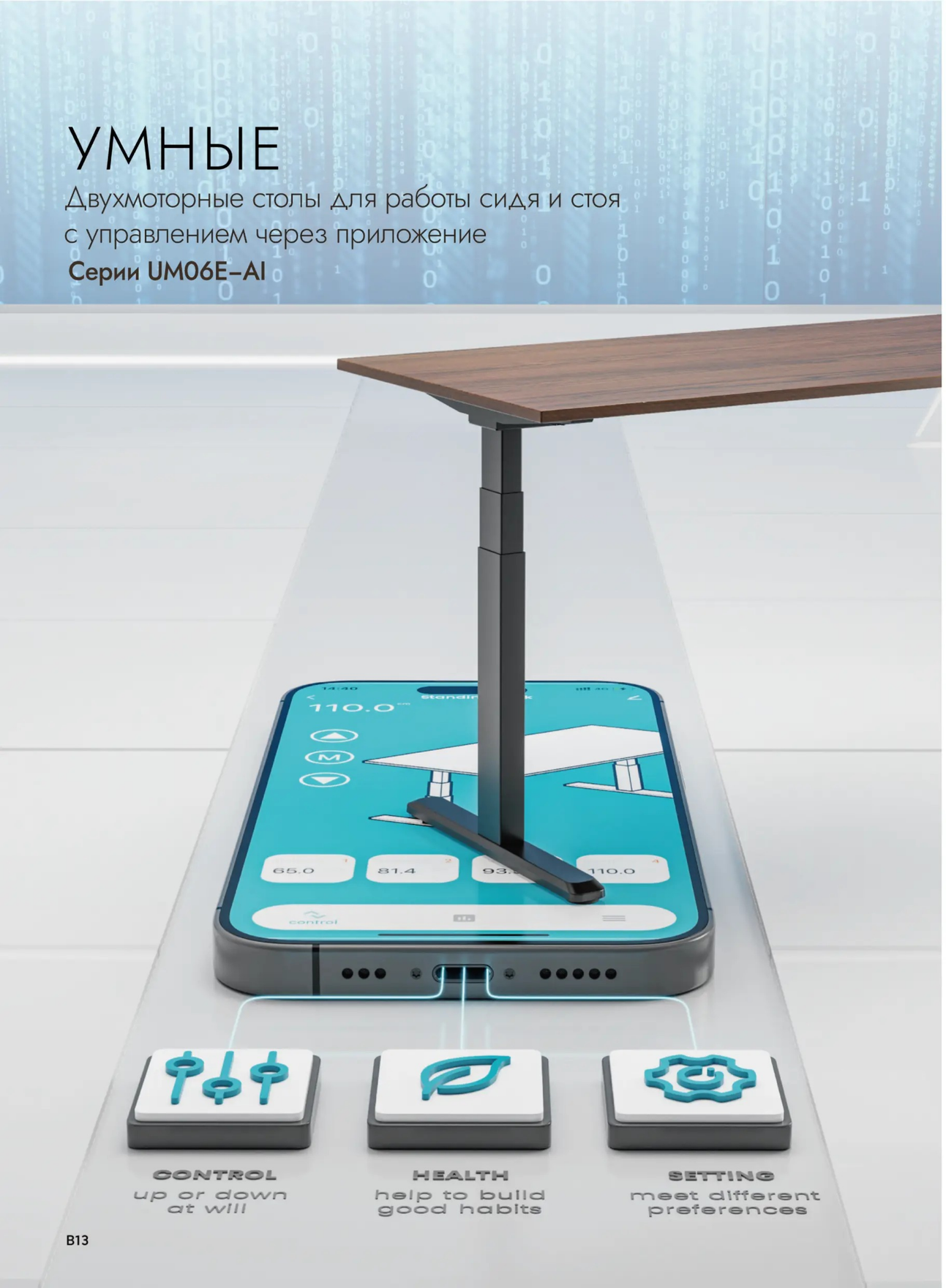

ДВУХМОТОРНЫЕ СТОЛЫ С УПРАВЛЕНИЕМ ЧЕРЕЗ ПРИЛОЖЕНИЕ

UM06E-AI СЕРИИ



На фото представлен вариант с дополнительным кронштейном для монитора ULDT69-C012 и подставкой для клавиатуры UKBT12-01



Приложение для умного контроля



Система предотвращения столкновений на основе гиротока для точного обнаружения объектов при движении вверх и вниз

Панель управления памятью



(Стандартный)



(Дополнительно)

- 3 настройки памяти
- Напоминание о времени
- Перевод сантиметров в дюймы
- Программируемая высота
- Регулируемая чувствительность к столкновению
- Блокировка от детей

Размеры (мм/дюйм)

UM06-22DE-AI Стандартная опора — 2-этапный
UM06-22RE-AI Перевернутая опора



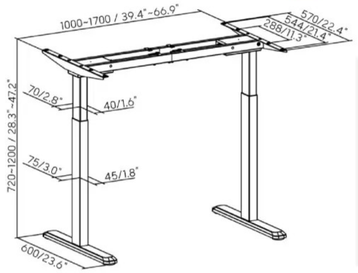

(Стандартная)

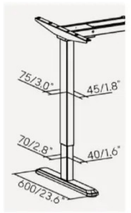

(Перевернутая)

UM06-23DE-AI Стандартная опора — 3-этапный
UM06-23RE-AI Перевернутая опора



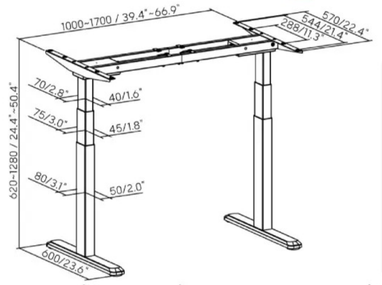

(Стандартная)

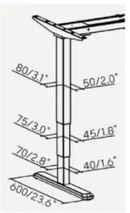

(Перевернутая)

Модель	UM06-22DE-AI / UM06-22RE-AI	UM06-23DE-AI / UM06-23RE-AI
Диапазон высоты	1000~1700мм (39.4"~66.9")	1000~1700мм (39.4"~66.9")
Диапазон широты	720~1200мм (28.3"~ 47.2")	620~1280мм (24.4"~ 50.4")
Нагрузка	100кг (220фунтов)	100кг (220фунтов)
Максимум скорости	25мм/с	38мм/с
Питание	100~240В	100~240В

Цвет:

КЛАССИЧЕСКИЕ

Многомоторные столы для работы стоя и сидя

Серии UM07/UM07/UM06-AI/UM07-AI

КОНФИГУРАЦИИ



Прямоугольные



90° L-образная форма



120° Угловая форма



Спина к спине

КЛАССИЧЕСКИЕ МНОГОМОТОРНЫЕ СТОЛЫ С РЕГУЛИРУЕМОЙ ВЫСОТОЙ

СЕРИИ UM06/UM07/UM06-AI/UM07-AI

*На фото представлен кронштейн для монитора ULDT34-C012 и подставка для клавиатуры UKBT-02 (продаются отдельно)



Двухмоторная система
обеспечивает высокую грузоподъёмность для плавного и бесшумного перемещения



В комплекте лоток для организации проводов
держит удлинители и провода в порядке

Приложение для умного контроля

(для UM06-23DAI/23RAI и UM07-23DAI/23RAI)

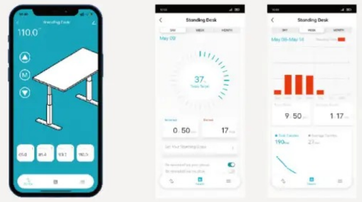

Традиционная панель управления



Сенсорный контроллер
(Стандарт для UM06/UM06-AI Серий, и дополнительно для UM07/UM07-AI Серий)



Кнопочный контроллер
(Стандарт для UM07/UM07-AI Серий, и дополнительно для UM06/UM06-AI Серий)

- 3 настройки памяти
- Таймер
- Перевод сантиметров в дюймы
- Программируемая высота
- Регулируемая чувствительность к столкновению
- Блокировка от детей

Прямоугольные

Размеры (мм/дюйм)

UM07-23D Стандартная опора
UM07-23R Перевернутая опора

UM07-23DAI Стандартная опора
UM07-23RAI Перевернутая опора

☑ Квадратная опора ☑ 2 мотора ☑ 3ступени







(Стандарт)



(Перевёрнутый)

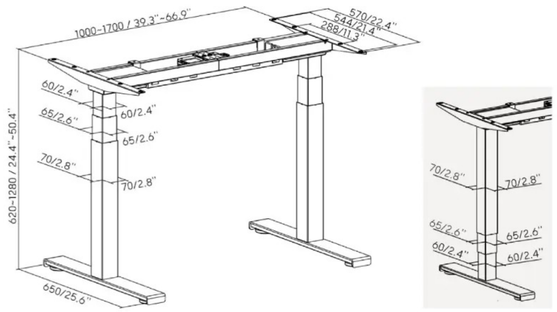

UM06-23D Стандартная опора
UM06-23R Перевернутая опора

UM06-23DAI Стандартная опора
UM06-23RAI Перевернутая опора

☑ Квадратная опора ☑ 2 мотора ☑ 3ступени







(Стандарт)



(Перевёрнутый)

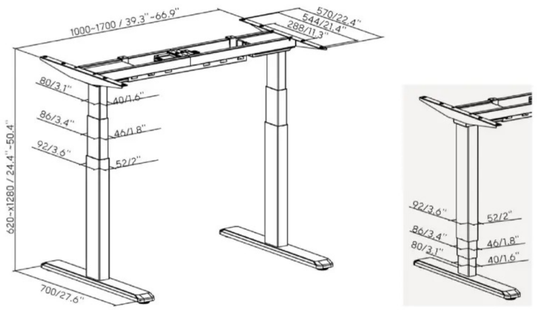

Модель	UM07-23D / 23R / 23DAI / 23RAI	UM06-23D / 23R / 23DAI / 23RAI
Диапазон ширины	1000~1700мм (39.4"~66.9")	1000~1700мм (39.4"~66.9")
Диапазон высот	620~1280мм (24.4"~50.4")	620~1280мм (24.4"~50.4")
Нагрузка	125кг (275фунтов)	125кг (275фунтов)
Тип управления	Кнопка	Сенсорное
Максимум скорости	38мм/с	38мм/с
Вход	100~240 В	100~240 В

Цвета:

90° L-образная (2 ножки)

Размеры (мм/дюйм)

Каркас стола с Z-образной перекладиной
С повышенной устойчивостью к весу на **обратной стороне** стола





UM07-23DZL Стандартная опора ☑ 2 мотора

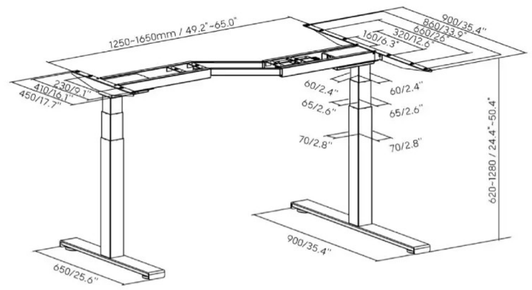

UM07-23DL Стандартная опора ☑ 2 мотора

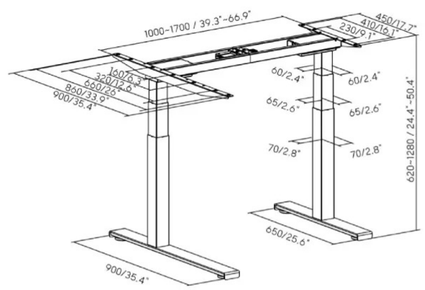

UM07-23RZL Перевернутая опора ☑ 2 мотора

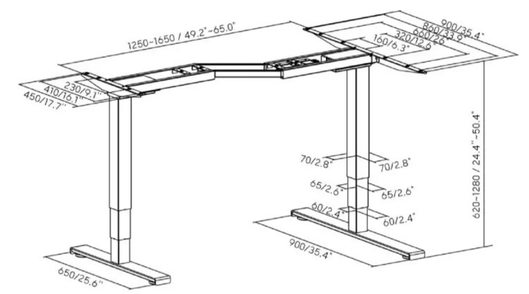

UM07-23RL Перевернутая опора ☑ 2 мотора

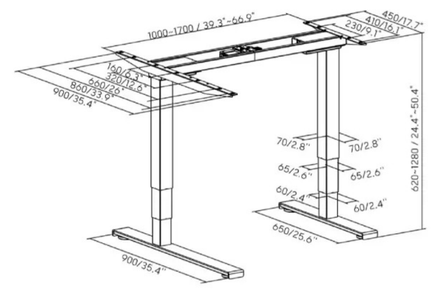

Модель	UM07-23DZL / 23RZL	UM07-23DL / 23RL
Диапазон ширины	1250~1650мм (49.2"~65")	1000~1700мм (39.4"~66.9")
Диапазон высот	620~1280мм (24.4"~50.4")	620~1280мм (24.4"~50.4")
Нагрузка	125кг (275фунтов)	125кг (275фунтов)
Тип управления	Кнопка	Кнопка
Максимум скорости	38мм/с	38мм/с
Вход	100~240 В	100~240 В

Цвета:

90° L-образная (3 ножки)

Размеры (мм/дюйм)

UM07-33D Стандартная опора
UM07-33R Перевернутая опора

☑ Квадратная опора ☑ 3 мотора ☑ 3 ступени



(Стандарт) (Перевёрнутый)

UM06-33D Стандартная опора
UM06-33R Перевернутая опора

☑ Квадратная опора ☑ 3 мотора ☑ 3 ступени



(Стандарт) (Перевёрнутый)

Модель	UM07-33D / 33R	UM06-33D / 33R
Диапазон ширины	1000~1700 & 1175~1805 мм (39.4"~66.9" & 46.3~71.1")	1000~1700 & 1175~1805мм (39.4"~66.9" & 46.3"~71.1")
Диапазон высот	620~1280мм (24.4"~50.4")	620~1280мм (24.4"~50.4")
Нагрузка	150кг (330фунтов)	150кг (330фунтов)
Тип управления	Кнопка	Сенсорное
Максимум скорости	38мм/с	38мм/с
Вход	100~240 В	100~240 В

Цвета:

120° угловая форма

Размеры (мм/дюйм)

UM07-33DC Стандартная опора
UM07-33RC Перевернутая опора

☑ Квадратная опора ☑ 3 мотора ☑ 3 ступени

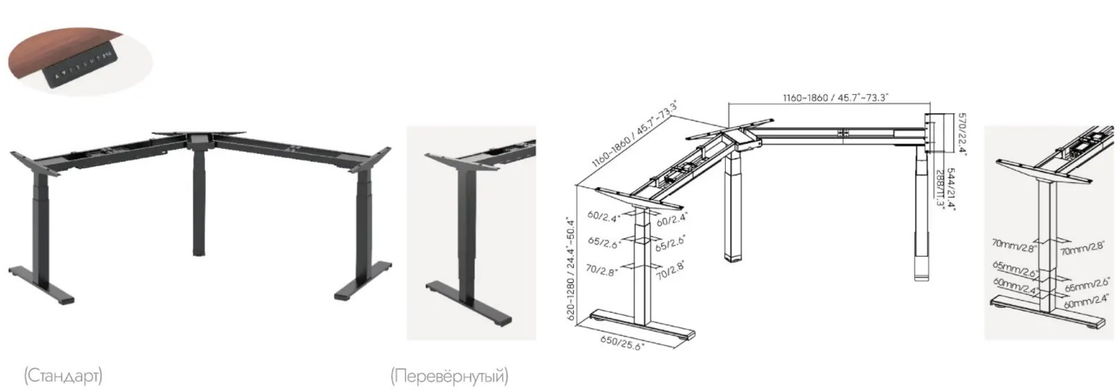

(Стандарт) (Перевёрнутый)

UM06-33DC Стандартная опора
UM06-33RC Перевернутая опора

☑ Квадратная опора ☑ 3 мотора ☑ 3 ступени

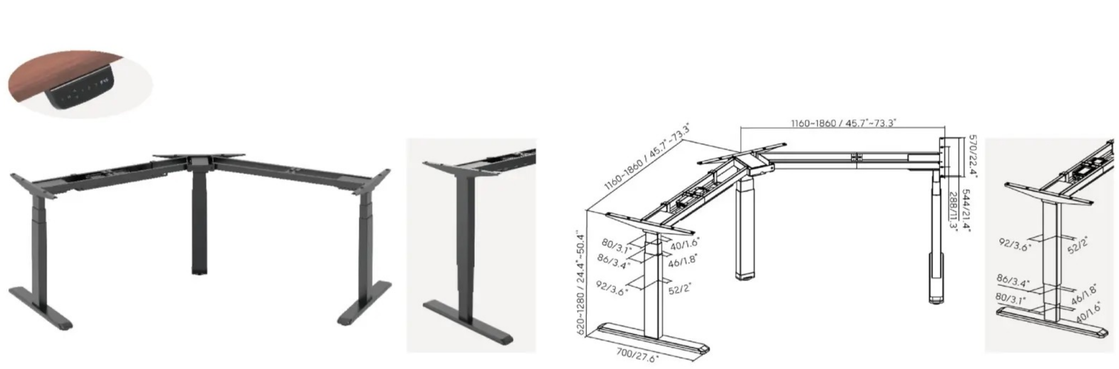

(Стандарт) (Перевёрнутый)

Модель	UM07-33DC / 33RC	UM06-33DC / 33RC
Диапазон ширины	1160~1860мм (45.6"~73.2")	1160~1860мм (45.6"~73.2")
Диапазон высот	620~1280мм (24.4"~50.4")	620~1280мм (24.4"~50.4")
Нагрузка	150кг (330фунтов)	150кг (330фунтов)
Тип управления	Кнопка	Сенсорное
Максимум скорости	38мм/с	38мм/с
Вход	100~240 В	100~240 В

Цвета:

КЛАССИЧЕСКИЕ МНОГОМОТОРНЫЕ СТОЛЫ С РЕГУЛИРУЕМОЙ ВЫСОТОЙ

UM06/UM07/UM06-AI/UM07-AI СЕРИИ

Спина к спине

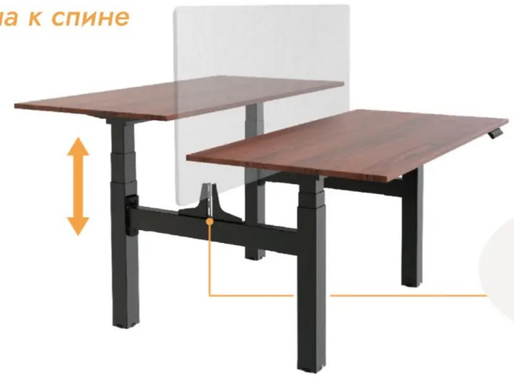



Встроенные пазы для дополнительной защитной панели

Размеры (мм/дюйм)

UM07-43D

☑ Квадратная опора ☑ 4 мотора ☑ 3-этапный





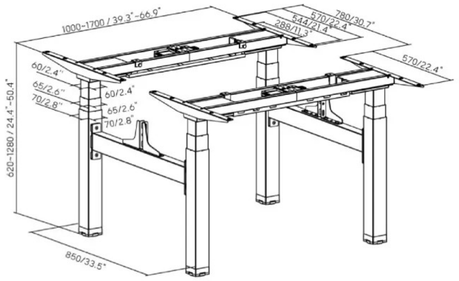

UM06-43D

☑ Квадратная опора ☑ 4 мотора ☑ 3-этапный





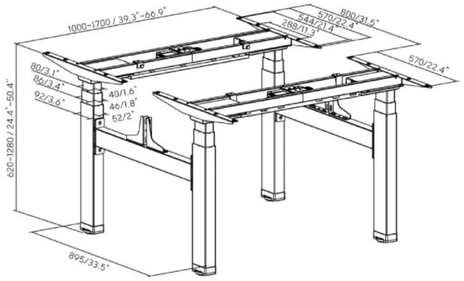

Модель	UM07-43D	UM06-43D
Диапазон ширины	1000 ~ 1700 мм (39.4"~66.9")	1000 ~ 1700 мм (39.4"~66.9")
Диапазон высоты	620 ~ 1280 мм (24.4"~50.4")	620 ~ 1280 мм (24.4"~50.4")
Нагрузка (на один экран)	125кг x 2 (275фунтов x2)	125кг x 2 (275фунтов x2)
Тип управления	Кнопочное	Сенсорное
Максимальная скорость	38мм/с	38мм/с
Питание	100~240 В	100~240 В

Цвета каркаса стола:

Uniteki E-mail: info@uniteki.ru / www.uniteki.ru

КРУГЛЫЕ ОПОРЫ

Одномоторные столы для работы сидя и стоя

Серии US10

ОДНОМОТОРНЫЕ СТОЛЫ ДЛЯ РАБОТЫ СИДЯ И СТОЯ С КРУГЛЫМИ ОПОРАМИ

US10 СЕРИИ



Столешница из 3 частей
для компактной упаковки
и снижения затрат на доставку



Панель управления памятью

- Программируемая высота
- Регулируемая чувствительность к столкновению
- Перевод сантиметров в дюймы
- 4 настройки памяти
- Блокировка от детей



Система предотвращения столкновений на основе гиротока
для точного обнаружения объектов при их движении вверх и вниз

Каркас со столешницей

US10-22D-B

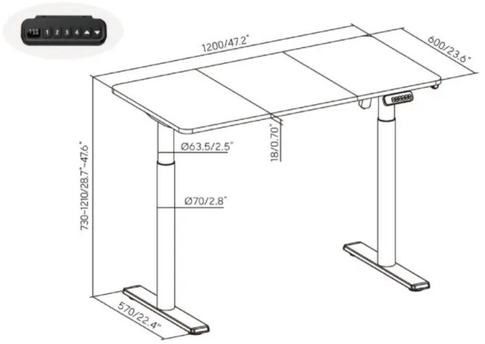

Только каркас

Размеры (мм/дюйм)

US10-22D

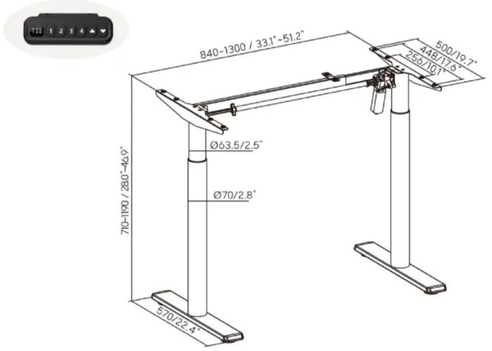

Модель	US10-22D-B	US10-22D
Размер столешницы	1200 x 600 мм (47.2"x 23.6")	1000~1600 x 600~800 мм (39.4"~63"x 23.6"~31.5")
Диапазон ширины	/	840 ~ 1300 мм (33.1"~51.2")
Диапазон высоты	730 ~ 1210 мм (28.7"~47.6")	710 ~ 1190 мм (28"~46.9")
Нагрузка	70кг (154фунтов)	80кг (176фунтов)
Максимальная скорость	38мм/с	25мм/с
Питание	100~240 В	100~240 В
Материал	ДСП & Меламин, Сталь, Алюминий, Пластик	Сталь, Алюминий, Пластик
Цвет	(Рама+Столешница)	(Рама)

uniteki E-mail: info@uniteki.ru / www.uniteki.ru



Доступен только со столешницей или только каркас



Столешница из 3 частей
для компактной упаковки



3 цвета доступны

Оригинальный дизайн ножек
сочетание изящной элегантности
и непоколебимой стабильности



Система предотвращения столкновений
чувствительное и безопасное обнаружение
объектов на траектории движения

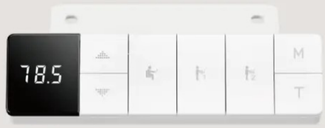

Кнопочное управление

- 3 настройки памяти
- Перевод сантиметров в дюймы
- Регулируемая чувствительность к столкновению

ЭКОНОМНЫЕ ОДНОМОТОРНЫЕ СТОЛЫ ДЛЯ РАБОТЫ СИДЯ И СТОЯ
US16 СЕРИИ

Каркас со столешницей

Размеры (мм/дюйм)

US16–22R–B



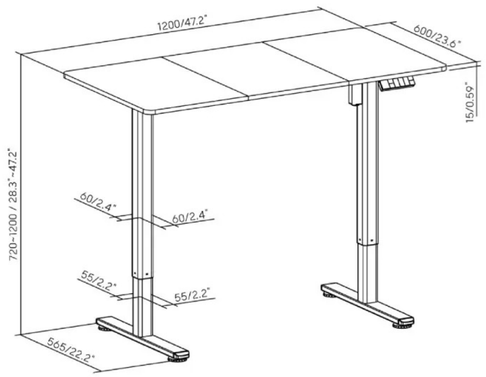

Только каркас

US16–22R



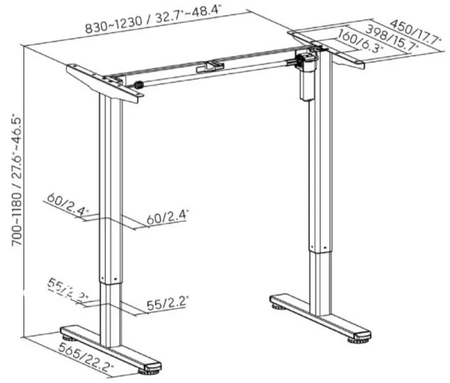

Модель	US16–22R–B	US16–22R
Размер столешницы	1200 x 600 мм (47.2"x 23.6")	1000~1600 x 600~800 мм (39.4"~63"x 23.6"~31.5")
Диапазон ширины	/	830 ~ 1230 мм (32.7"~48.4")
Диапазон высоты	720 ~ 1200 мм (28.3"~47.2")	700 ~ 1180 мм (27.6"~46.5")
Нагрузка	70кг (154фунтов)	80кг (176фунтов)
Максимальная скорость	25мм/с	25мм/с
Питание	100~240 В	100~240 В
Материал	ДСП & Меламин, Сталь, Алюминий, Пластик	Сталь, Алюминий, Пластик
Цвет	(Рама+Столешница)	(Рама)

CE FC

БЮДЖЕТНЫЕ

Одномоторные столы с регулируемой высотой

Серии US14

Безщёточный мотор

- Повышенная долговечность и надёжность
- Точное позиционирование
- Более точная работа
- Энергоэффективность

БЮДЖЕТНЫЕ ОДНОМОТОРНЫЕ СТОЛЫ С РЕГУЛИРУЕМОЙ ВЫСОТОЙ

US14 СЕРИИ



Доступен только со столешницей или только каркас



Мощные поднимающие опоры
бесшумное и плавное движение на высокой скорости



Прочный бесщёточный двигатель
для стабильных и плавных переходов, а также для бесшумной и энергоэффективной работы



Система предотвращения столкновений
чувствительное и безопасное обнаружение объектов на траектории движения



Усовершенствованный контроллер памяти

- 3 настройки памяти
- Перевод сантиметров в дюймы
- Регулируемая чувствительность к столкновению

БЮДЖЕТНЫЕ ОДНОМОТОРНЫЕ СТОЛЫ С РЕГУЛИРУЕМОЙ ВЫСОТОЙ

US14 СЕРИИ

Каркас со столешницей

Размеры (мм/дюйм)

US14-22D-B Стандартная опора

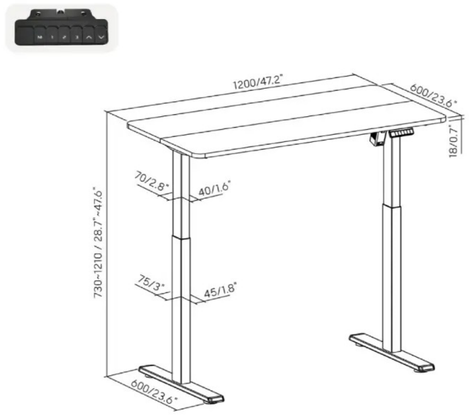

US14-22RE-B Обратная опора

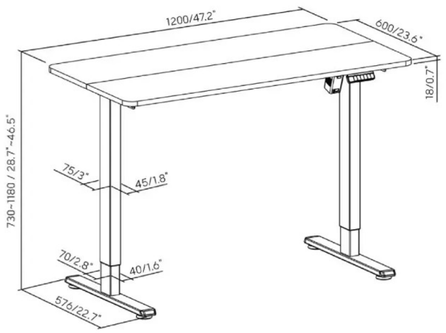

Только каркас

US14-22D Стандартная опора — ☑ Регулируемая ширина

US14-22R Обратная опора — ☑ Регулируемая ширина

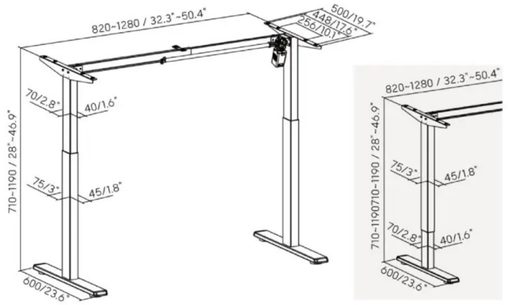

(Стандартная)

(Обратная)

US14-22RE Обратная опора

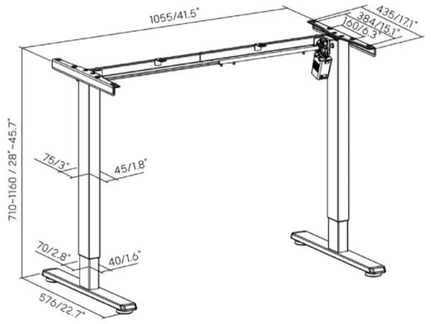

Модель	US14-22D-B	US14-22E-B	US14-22D / US14-22R	US14-22RE
Размер столешницы	1200 x 600 мм (47.2"x 23.6")	1200 x 600 мм (47.2"x 23.6")	1000 ~ 600 x 600 ~ 800 мм (39.4"~63" x 23.6"~ 31.5")	1000 ~ 1400 x 600 ~ 700 мм (43.3"~55.1" x 23.6"~ 27.6")
Диапазон высоты	730 ~ 1210 мм (28.7"~47.6")	730 ~ 1180 мм (28.7"~46.5")	710 ~ 1190 мм (28"~46.9")	710 ~ 1160 мм (28"~45.7")
Диапазон ширины	/	/	820 ~ 1280 мм (32.3"~50.4")	/
Нагрузка	125кг (154фунтов)	70кг (154фунтов)	80кг (176фунтов)	80кг (176фунтов)
Макс. скорость	25мм/с	25мм/с	25мм/с	25мм/с
Питание	100~240 В	100~240 В	100~240 В	100~240 В
Цвет рамы				
Цвет столешницы	(для серых каркасов)	(для белых каркасов)	(для чёрных каркасов)	

CE FC

Uniteki E-mail: info@uniteki.ru / www.uniteki.ru

КОМПАКТНЫЕ

Одномоторные столы с регулируемой высотой

Серии US08

КОМПАКТНЫЕ ОДНОМОТОРНЫЕ СТОЛЫ С РЕГУЛИРУЕМОЙ ВЫСОТОЙ

US08 СЕРИИ



Доступен только о столешницей или только с рамой

1



Панель управления памятью

- 3 настройки памяти
- Таймер
- Перевод сантиметров в дюймы
- Регулируемая чувствительность к столкновению

2



Прочный бесщёточный двигатель
для стабильных и плавных переходов

Рама и столешница

US08–22D–B Стандартная опора



или

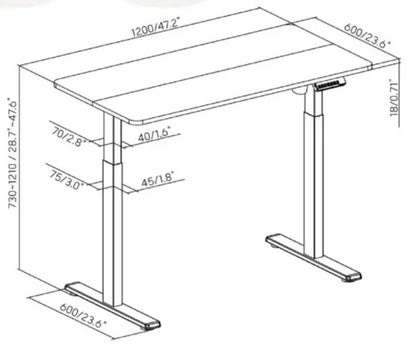

Только рама

Размеры (мм/дюйм)

US08–22D Стандартная опора
US08–22R Обратная опора



или



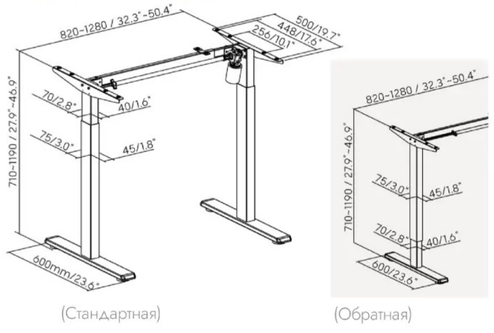

(Стандартная)

(Обратная)

Модель	US08–22D–B	US14–22D / 22R
Размер столешницы	1200 x 600 мм (47.2"x 23.6")	1000 ~ 1400 x 600 ~ 700 мм (39.4"~63" x 23.6"~ 31.5")
Диапазон ширины	/	820 – 1280 мм (32.3"–50.4")
Диапазон высоты	730 ~ 1210 мм (28.7"~47.6")	710–1190мм (27.0 – 46.9")
Нагрузка	70кг (154фунтов)	80кг (176фунтов)
Макс. скорость	25мм/с	25мм/с
Питание	100~240 В	100~240 В
Цвет	(рама+столешница)	(только рама)

Uniteki E-mail: info@uniteki.ru / www.uniteki.ru

ПОТРЯСАЮЩИЕ

Одномоторные столы с регулируемой высотой и ящиком

Серии US08–SW



ПОТРЯСАЮЩИЙ ОДНОМОТОРНЫЙ СТОЛ ДЛЯ РАБОТЫ СИДЯ-СТОЯ С ЯЩИКОМ
СЕРИИ US08-SW



Система предотвращения столкновений
для точного обнаружения объектов при движении вверх и вниз

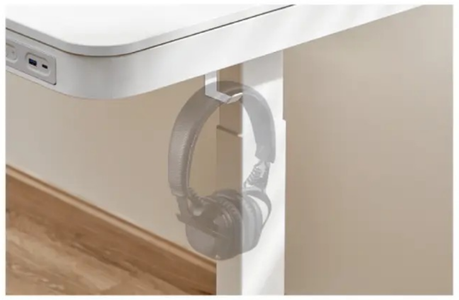

Удобный крючок
для сумок, наушников и других небольших предметов



Вместительный выдвижной ящик
обеспечивает дополнительное хранилище, сохраняя при этом рабочий стол чистым





Простое кнопочное управление
(для US08-22DE-SW)



Управление кнопкой памяти
(для US08-22D-SW/SWW)

- 2 настройки памяти
- Напоминание о времени
- Перевод единиц измерения (см/дюймы)
- Программируемый пользователем диапазон высоты
- Регулируемая чувствительность к столкновению
- Защита от детей
- Порты USB-A и USB-C

ПОТРЯСАЮЩИЙ ОДНОМОТОРНЫЙ СТОЛ ДЛЯ РАБОТЫ СИДЯ-СТОЯ С ЯЩИКОМ
СЕРИЯ US08-SW

Размеры (мм/дюйм)

US08-22D-SWW С беспроводной зарядкой & USB портами



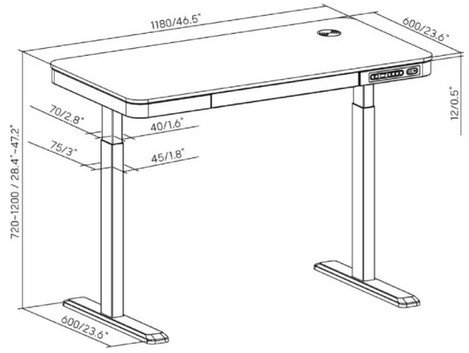

US08-22D-SW С USB портами



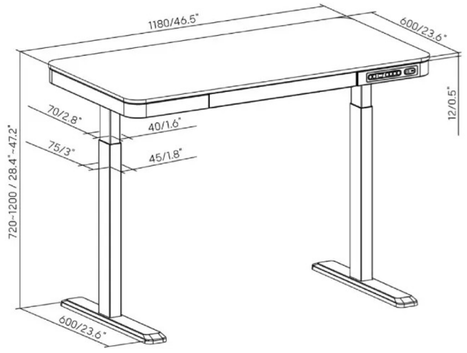

US08-22DE-SW

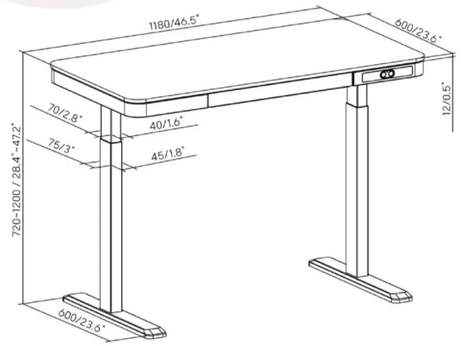

Модель	US08-22D-SW / US08-22D-SWW / US08-22DE-SW
Размер столешницы	1180~600мм (46.5"~23.6")
Диапазон высот	720~1200мм (28.3"~47.2")
Нагрузка	60кг (132фунтов)
Тип управления	Кнопочное
Максимум скорости	25мм/с
Вход	100~240 В
Материал	ДСП & Меламин, Сталь, Пластик

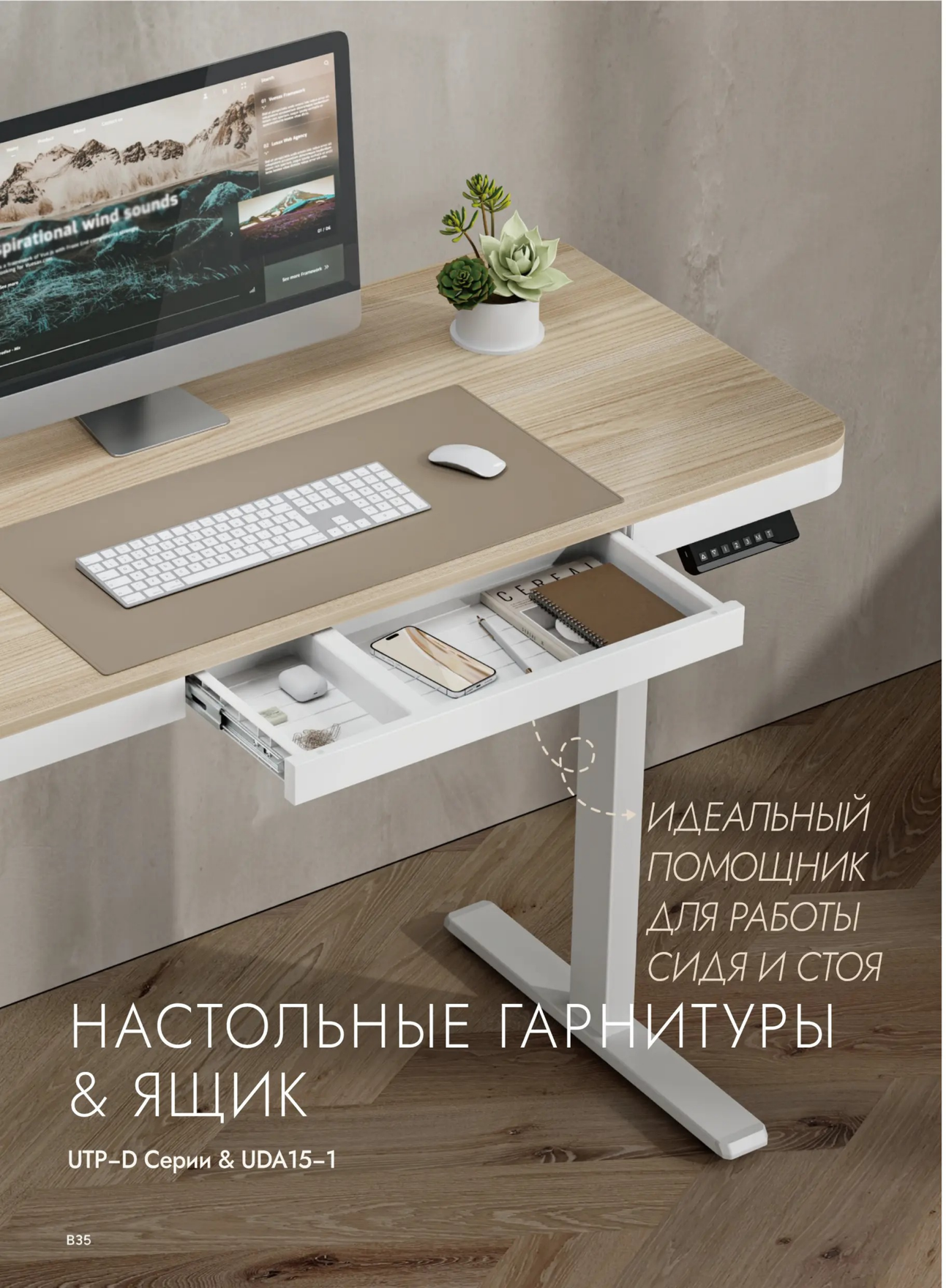

НАСТОЛЬНЫЕ ГАРНИТУРЫ & ЯЩИК

UTP–D Серии & UDA15–1

ПРЕМИАЛЬНЫЕ ПРОЧНЫЕ КРОНШТЕЙНЫ ДЛЯ МНОГОЭКРАННЫХ МОНИТОРОВ

UTP–D СЕРИИ & UDA15–1



Размеры (мм)

UTPI12060D Компактный настольный набор

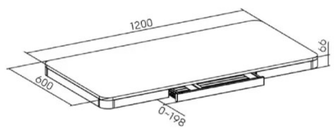

UTPI14070D Большой настольный набор

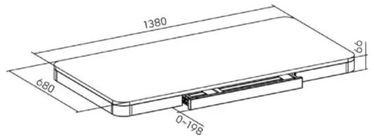

UDA15–1 Ящик под столешницей

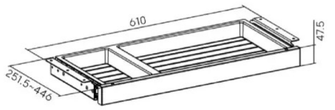

Модель	UTPI120600D	UTPI14070D	UDA15–1
Размер столешницы (ДхШхВ)	1200 x 600 x 16 мм (47.2″x 23.6″ x 0.63″)	1380 x 680 x 16 мм (54.3″x 26.8″ x 0.63″)	610 x 251.5 ~ 446 x 50 мм (24″x 9.9″~ 17.6″ x 2″)
Материал	E1 класс ДСП, Сталь, Пластик	E1 класс ДСП, Сталь, Пластик	Сталь, ПП+Пшеничная солома
Нагрузка	/	/	5кг (11 фунтов)
Совместимые рамы	UM10E/US08/US10/UbI16 серии рам для столов	UM06E/UM06E/UM06E–AI/UM07/UM07–AI/UM10E/ US08/US10/US14/US16/UM14 серии рам для столов	/
Цвет столешницы			
Цвет ящика	(для натурального дерева & белых столешниц		(для деревенских коричневых & чёрных столешниц

ЭКОНОМИЧНЫЕ РУЧНЫЕ СТОЛЫ С РЕГУЛИРУЕМОЙ ВЫСОТОЙ

UN10 СЕРИИ

Доступен только со столешницей или только с рамой





Разделённый рабочий стол
для уменьшения размера упаковки
и стоимости доставки



Складная рукоятка
безопасно прячется с глаз когда не нужна

Рама со столешницей

UN10–22D–B

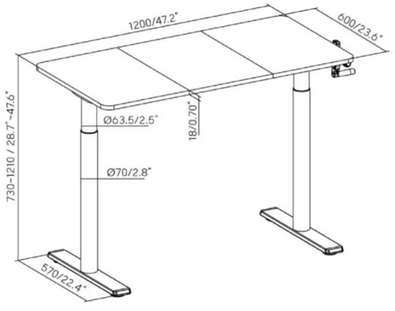

Только рама

Размеры (мм/дюйм)

UN10–22D

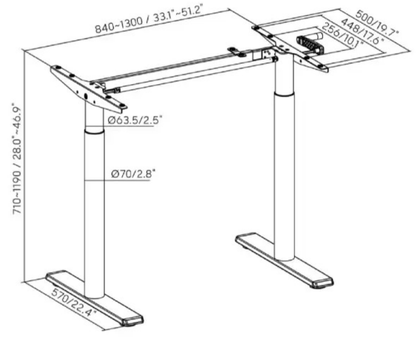

Модель	UT08–22D–B	UT08–22D /22R
Размер столешницы	1200 x 600 мм (47.2"x 23.6")	1000 ~1600 x 600~750 мм (39.4"~ 63"x 23.6" ~ 29.5")
Диапазон ширины	/	860–1330 мм (33.9"–52.4")
Диапазон высоты	720 ~ 1200 мм (28.3" ~ 47.2")	700 – 1180 мм (27.6" – 46.5")
Нагрузка	50 кг (110фунтов)	60 кг (132фунтов)
Тип управления	Рукоятка кривошипа	Рукоятка кривошипа
Скорость	16мм/поворот	16мм/поворот
Цвет	(рама+столешница)	(только рама)

ЭКОНОМИЧНЫЕ РУЧНЫЕ СТОЛЫ С РЕГУЛИРУЕМОЙ ВЫСОТОЙ

UN08 СЕРИИ





Регулируемая высота
скорость подъема до 16 мм/оборот
с повышенной устойчивостью



Регулируемая ширина
совместима с различными размерами
столешниц (для UN08–22D/22R)

Рама со столешницей

UT08–22D–B Стандартная опора

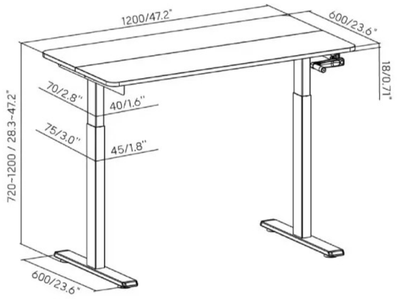

Только рама

Размеры (мм/дюйм)

UN08–22D Стандартная опора
UN08–22R Перевёрнутая опора

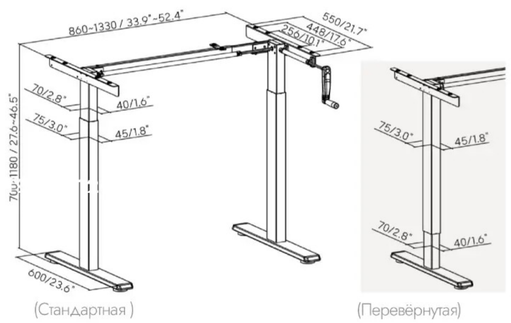

(Стандартная)　　(Перевёрнутая)

Модель	UT08–22D–B	UT08–22D /22R
Размер столешницы	1200 x 600 мм (47.2"x 23.6")	1000 ~1600 x 600~750 мм (39.4"~ 63"x 23.6" ~ 29.5")
Диапазон ширины	/	860–1330 мм (33.9"–52.4")
Диапазон высоты	720 ~ 1200 мм (28.3" ~ 47.2")	700 – 1180 мм (27.6" – 46.5")
Нагрузка	50 кг (110фунтов)	60 кг (132фунтов)
Тип управления	Рукоятка кривошипа	Рукоятка кривошипа
Скорость	16мм/поворот	16мм/поворот
Цвет	(рама+столешница)	(только рама)

E-mail: info@uniteki.ru / www.uniteki.ru





FUSION

Пневматические столы
с регулируемой высотой

Серии UG04

ОПТИМИЗИРОВАННАЯ УПАКОВКА
идеально подходит для продавцов
в сфере электронной коммерции

ПНЕВМАТИЧЕСКИЕ СТОЛЫ FUSION ДЛЯ РАБОТЫ СИДЯ И СТОЯ

UG04 СЕРИИ



Размеры (мм/дюймы)

UG04–22D–BS Стандартная поверхность

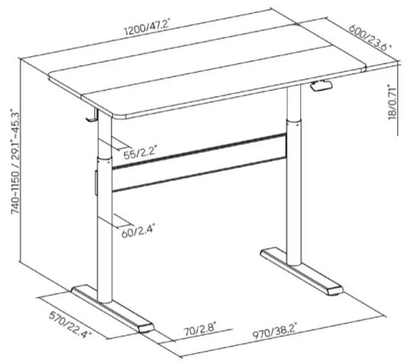

UG04–22D–BL Большая поверхность

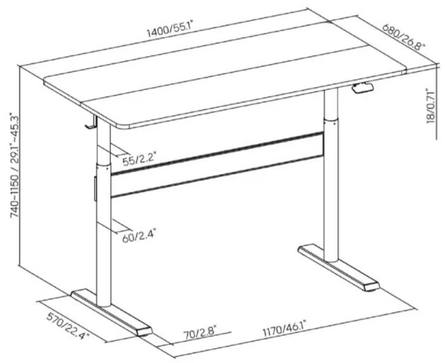

Модель	UG04–22D–BS	UG04–22D–BL
Размер столешницы	1200 x 600мм (47.2"~23.6")	1400 x 680мм (55.1"~26.8")
Нагрузка	15кг (33фунтов)	
Диапазон высоты	740~1150мм (29.1"~45.3")	
Материал	ДСП & Меламин, Сталь, Пластик	

Цвет:

РАБОЧИЕ МЕСТА ДЛЯ РАБОТЫ СИДЯ И СТОЯ



стр. **C02** | **Мобильные приставные столики с газлифтом**



стр. **C09** | **Пневматические мобильные рабочие станции**



стр. **C12** | **Электрические мобильные рабочие станции**



стр. **C21** | **Настольные трансформеры**

E-mail: info@uniteki.ru / www.uniteki.ru





РАБОЧАЯ СТАНЦИЯ ДЛЯ РАБОТЫ СИДЯ И СТОЯ

СЕРИЯ UFWS08



UFMT02–04 ▲

UFMT02–03 ▲

Снижение наклона (UFMT02–03)
даёт оптимальный углы

Ограничитель края
для беззаботного чтения и письма

Удобные ручки для сжатия
оптимизирован для максимального комфорта
и адаптируется к различным потребностям



Скрытые ролики
уменьшите высоту основания стола, чтобы
он помещался под большинством кроватей,
диванов и кресел



Фиксирующиеся ролики (UFMT02–1)
для контролируемой мобильности и стабильности



Утопленный паз для чашки (UFMT02–1/2)
предотвратит разлив жидкости во время движения



МОБИЛЬНЫЙ ПРИСТАВНОЙ СТОЛИК С ГАЗЛИФТОМ

СЕРИЯ UFMT02

Размеры (мм/дюйм)

UFMT02–1 С фиксирующимися колесиками и утопленным пазом для чашки.

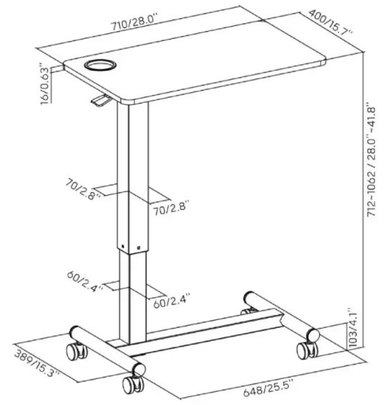

UFMT02–2 С фиксирующимися колесиками и утопленным пазом для чашки.

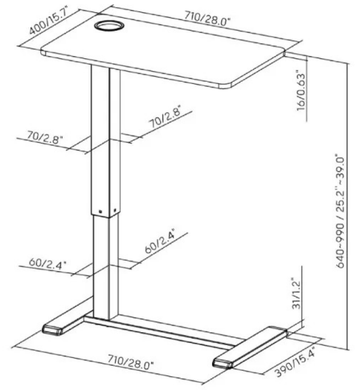

UFMT02–03 With tilt Adjustable Tabletop & Hidden Casters

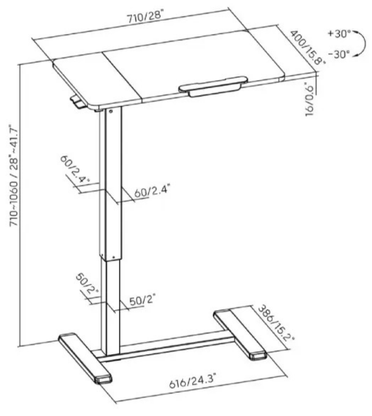

UFMT02–04 With Hidden Casters

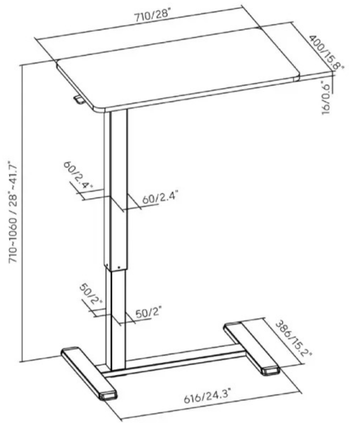

Модель	UFMTS02–1	UFMTS02–2	UFMTS02–03	UFMTS02–04
Размер столешницы	710x400мм (28"x15.7")	710x400мм (28"x15.7")	710x400мм (28"x15.7")	710x400мм (28"x15.7")
Толщина столешницы	16мм (0.63")	16мм (0.63")	16мм (0.63")	16мм (0.63")
Нагрузка на столешницу	7кг (15.4фунтов)	7кг (15.4фунтов)	8кг (17.6фунтов)	8кг (17.6фунтов)
Диапазон высот	712~1062мм (28"~41.8")	640~990мм (25.2"~39")	710~1060мм (28"~41.7")	710~1060мм (28"~41.7")
Материал	ДСП & Меламин, Сталь, Пластик			
Цвет				



Стопор на краю стола
для беспроблемного чтения и письма

Регулировка наклона
обеспечивает эргономику и удобные углы

Скрытые ролики
обеспечивает мобильность и стиль

Регулировка высоты
отрегулируйте стол до желаемой высоты быстро и без усилий







Доступны 4 цвета
идеально впишется в разные интерьеры

Размеры (мм/дюйм)

UFMT02–05 Со столешницей из ДСП

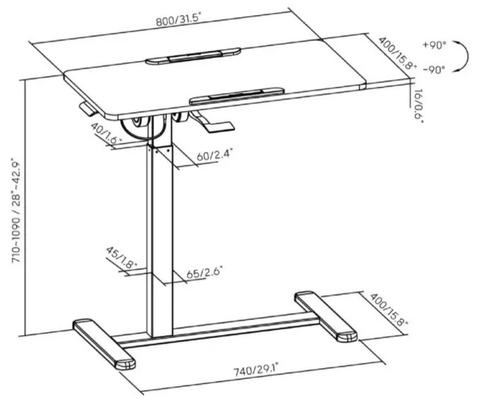

UFMT02–06 Со столешницей из МДФ

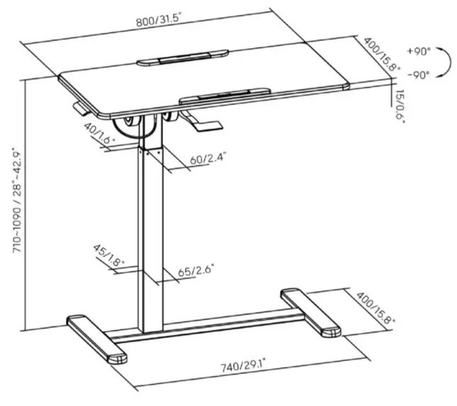

Модель	UFMT02–05	UFMT02–06
Размер столешницы	800x400мм (31.5"x15.7")	800x400мм (31.5"x15.7")
Толщина столешницы	16мм (0.63")	15мм (0.63")
Нагрузка	10кг (22фунтов)	10кг (22фунтов)
Наклон столешницы	+90°~ –90°	+90°~ –90°
Диапазон высот	710~1090мм (28"~42.9")	710~1090мм (28"~42.9")
Материал	ДСП & Меламин, Сталь, Пластик	ДСП & Меламин, Сталь, Пластик
Цвет		

ПРЕМИАЛЬНЫЕ

Мобильные рабочие места с регулируемой высотой

Серии UFWS12



ПРЕМИАЛЬНЫЕ МОБИЛЬНЫЕ РАБОЧИЕ СТАНЦИИ НА ГАЗЛИФТАХ

UFWS12 СЕРИИ

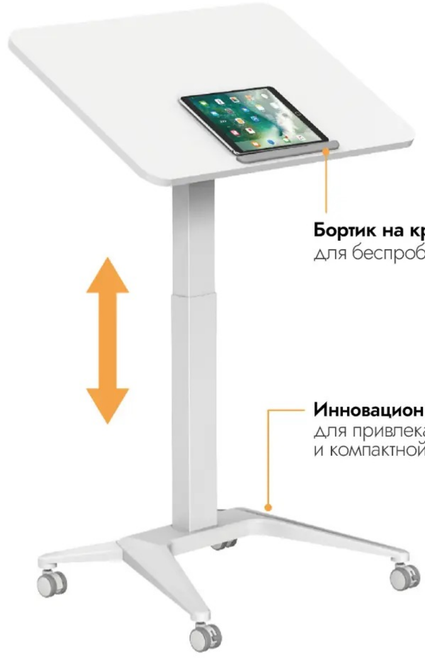

Бортик на краю
для беспроблемного чтения и письма

Инновационная конструкция базы
для привлекательного вида
и компактной упаковки



Рычаг для нажатия
обеспечивает быстрое и плавное движение



Прочные блокируемые ролики
для стабильности и мобильности

Размеры (мм/дюйм)

UFWS12–1 С наклонной столешницей

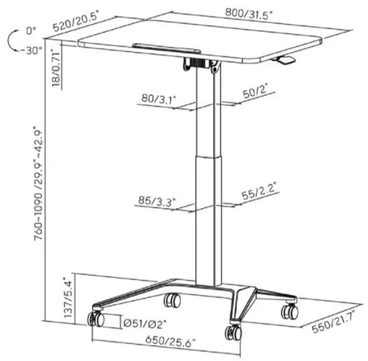

UFWS12–2

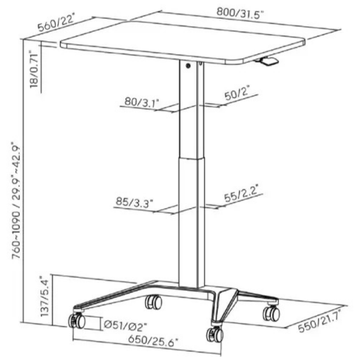

Модель	UFWS12–1	UFWS12–2
Столешница (ДхШ)	800x520мм (31.5"x 20.5")	800x560мм (31.5"x 22")
Толщина столешницы	18мм (0.71")	18мм (0.71")
Нагрузка	8кг (17.6фунтов)	8кг (17.6фунтов)
Диапазон высоты	760~1090мм (29.9"~42.9")	760~1090мм (29.9"~42.9")
Диапазон наклона	0°~30°	/
Материал	ДСП & Меламин, Сталь, Пластик, Алюминий	

Цвет:

ПРЕМИАЛЬНЫЕ ПНЕВМАТИЧЕСКИЕ

Мобильные рабочие станции с регулируемой высотой

Серии UFWS07

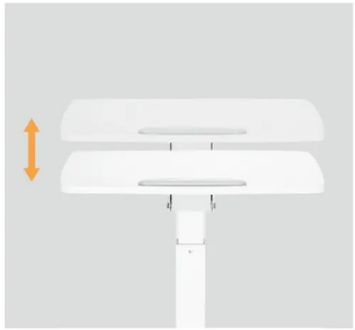



Простая регулировка высоты
сидите или стойте чтобы работать в любой удобной позиции



Блокируемые ролики (2 из 4)
для стабильности и мобильности

Наклонный стол



Бортик на краю
для беспроблемного чтения и письма



UFWS07–5 ▶

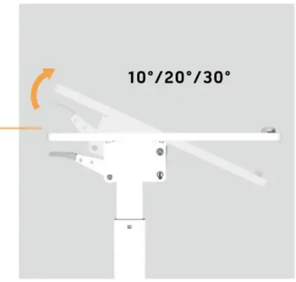



Регулируемый наклон
фиксирует оптимальный угол

Стационарное рабочее место

Двухэтажная конструкция
много места
для комфортной работы



UFWS07–7 ▶



◀ UFWS07–4

Встроенное углубление и держатель для кружки
для порядка на столе

Открытый ящик
много места чтобы держать вещи в чистоте и порядке

ПНЕВМАТИЧЕСКАЯ МОБИЛЬНАЯ РАБОЧАЯ СТАНЦИЯ ПРЕМИУМ-КЛАССА
СЕРИИ UFWS07

Активируется ножной педалью

Размеры (мм)

UFWS07-1 С наклонной столешницей

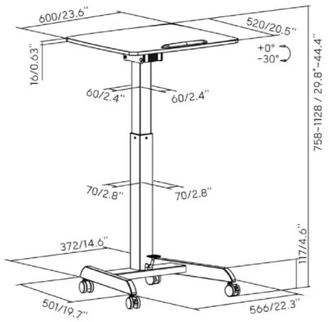

UFWS07-2

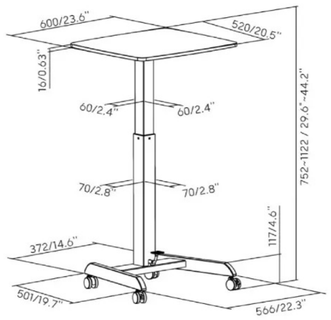

UFWS07-4 С ящиком

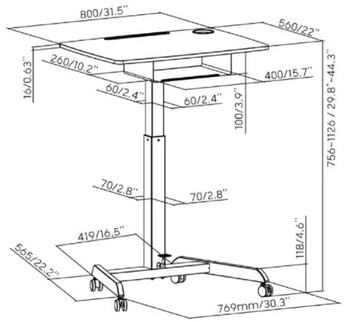

Активируется ручным рычагом

UFWS07-5 С наклонной столешницей

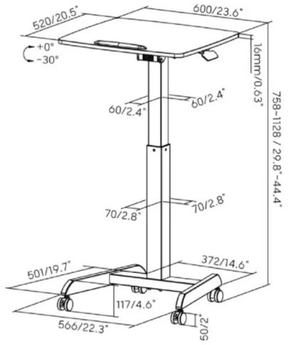

UFWS07-6

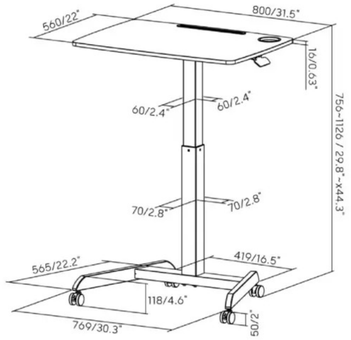

UFWS07-7 С двойной платформой

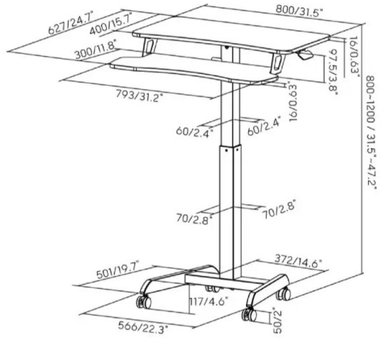

Модель	UFWS07-1/5	UFWS07-2	UFWS07-4/6	UFWS07-7
Размер столешницы (Д x Ш)	600x520мм (23.6"x20.5")	600x520мм (23.6"x20.5")	800x560мм (31.5"x22")	800x400мм (31.5"x15.7")
Толщина столешницы	16мм (0.63")	16мм (0.63")	16мм (0.63")	16мм (0.63")
Нагрузка на столешницу	8кг (17.6фунтов)	8кг (17.6фунтов)	8кг (17.6фунтов)	8кг (17.6фунтов)
Диапазон высот	758~1128мм (29.8"~44.4")	752~1122мм (29.8"~44.2")	756~1126мм (29.8"~44.3")	800~1200мм (31.5"~47.2")
Диапазон наклона	0°, 10°, 20°, 30°	/	/	/
Материал	ДСП & Меламин, Сталь, Алюминий, Пластик			

Цвет:

РАБОЧАЯ СТАНЦИЯ ДЛЯ РАБОТЫ СИДЯ И СТОЯ
СЕРИЯ UFWS08



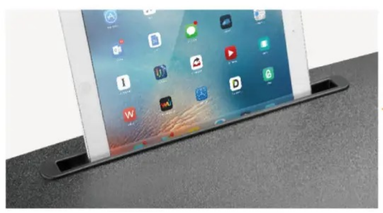

Слот устройства
надежно удерживает планшеты и телефоны во время использования



Блокировка роликов
обеспечивает как стабильность, так и мобильность

Мобильная одноплатформенная рабочая поверхность



UFWS08-3 ▶

Стационарная двухъярусная рабочая поверхность



◀ UFWS08-1

Электрические рабочие станции
с кнопочной панелью управления



- 3 настройки памяти
- Таймер
- Перевод сантиметров в дюймы
- Регулируемая чувствительность к столкновениям

Размеры (мм/дюйм)

UFWS08–1



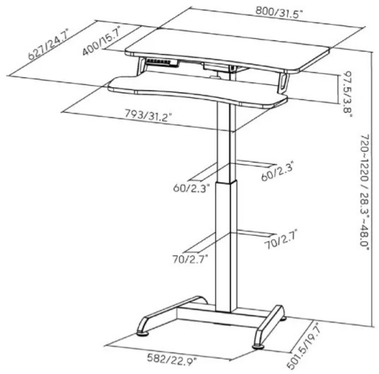

UFWS08–3



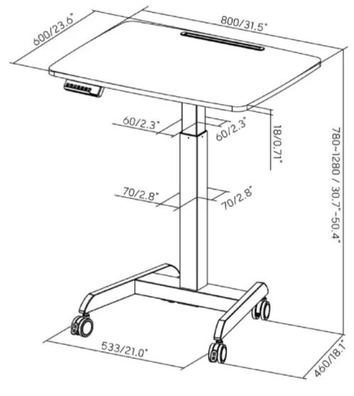

Модель	UFWS08–1	UFWS08–3
Размер столешницы (Д x Ш)	800x400мм (31.5"x15.7")	800x600мм (31.5"x23.6")
Толщина столешницы	18мм (0.71")	18мм (0.71")
Нагрузка на столешницу	37кг (81.4фунтов)	40кг (88фунтов)
Нагрузка на клавиатуру	3кг (6.6фунтов)	/
Диапазон высот	720~1220мм(28.3"~48")	780~1280мм(30.7"~50.4")
Материал	ДСП & Меламин, Сталь, Пластик	ДСП & Меламин, Сталь, Пластик
Цвет	■	■ □

Ручные рабочие станции
со складной рукояткой



Размеры (мм/дюйм)

UFWS08–2



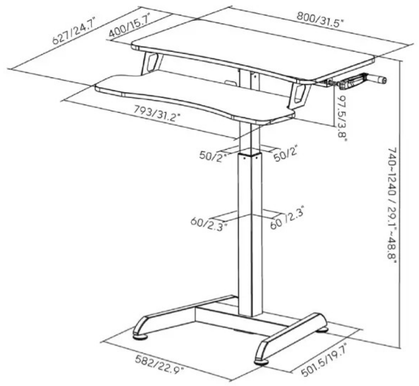

UFWS08–4



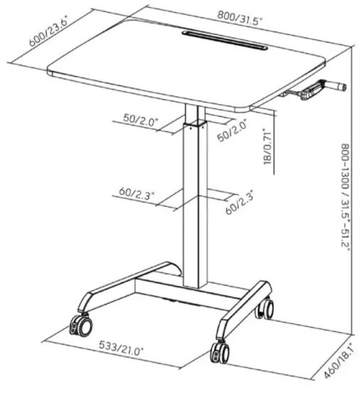

Модель	UFWS08–2	UFWS08–4
Размер столешницы (Д x Ш)	800x400мм (31.5"x15.7")	800x600мм (31.5"x23.6")
Толщина столешницы	16мм (0.63")	18мм (0.71")
Нагрузка на столешницу	27кг (59.4фунтов)	30кг (66фунтов)
Нагрузка на клавиатуру	3кг (6.6фунтов)	/
Диапазон высот	740~1240мм(29.1"~48.8")	800~1300мм(31.5"~51.2")
Материал	ДСП & Меламин, Сталь	ДСП & Меламин, Сталь
Цвет	■	■ □

ЭЛЕКТРИЧЕСКИЕ

Мобильные столы с регулируемой высотой

Серии UFS13

ЭЛЕКТРИЧЕСКИЕ МОБИЛЬНЫЕ СТОЛЫ С РЕГУЛИРУЕМОЙ ВЫСОТОЙ

UFWS13 СЕРИИ



Кнопочное управление
обеспечивает быстрый и лёгкий переход



Прочные блокируемые ролики (2 из 4)
для стабильности и мобильности

Двухуровневая конструкция
предоставляет достаточно места для чтения и письма

Мощный мотор
для устойчивой и бесшумной регулировки высоты



▲ UFWS13–2

▲ UFWS13–1

Размеры (мм/дюймы)

UFWS13–1

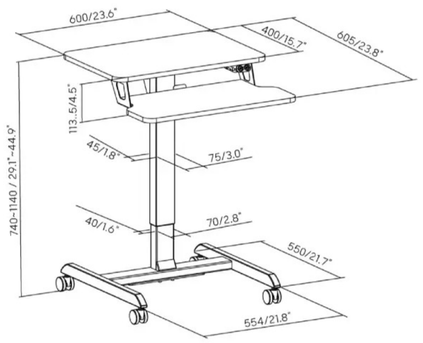

UFWS13–2

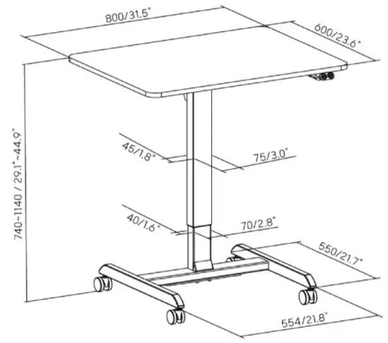

Модель	UFWS13–1	UFWS13–2
Размер столешницы (ДхШ)	600x400мм (23.6"~15.7")	800x600мм (31.5"~23.6")
Толщина столешницы	16мм (0.63")	16мм (0.63")
Нагрузка на столешницу	40кг (88фунтов)	40кг (88фунтов)
Нагрузка на полку для клавиатуры	3кг (6.6фунтов)	/
Диапазон высоты	740~1140мм (29.1"~44.9")	740~1140мм (29.1"~44.9")
Материал	ДСП & Меламин, Сталь	ДСП & Меламин, Сталь

Цвет:

МНОГОЦЕЛЕВЫЕ

Мобильные рабочие станции

Серии UWST-01



◀ UWST-01A





◀ UWST-01

Размеры (мм/дюймы)

UWST-01A двухуровневая полка

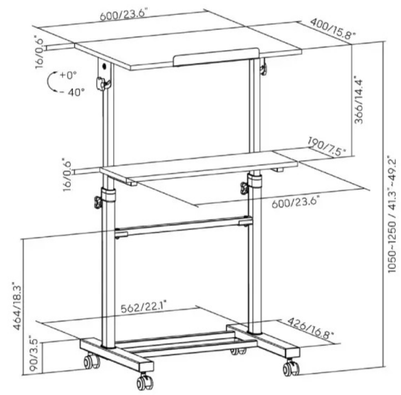

UWST-01 двухуровневая полка

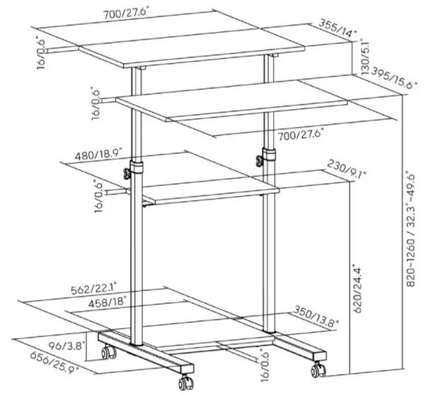

Модель	UWST-01A	UWST-01
Размер столешницы (ДхШ)	600x400мм (23.6"~15.7") 600x190мм (23.6"~7.5")	700x355мм (27.6"~14") 700x395мм (27.6"~15.6")
Толщина столешницы	16мм (0.63")	16мм (0.63")
Нагрузка на столешницу	40кг (88фунтов)	60кг (132фунтов)
Диапазон наклона	0°~40°	/
Диапазон высоты	1050~1270мм (41.3"~50")	820~1260мм (32.3"~49.6")
Материал	ДСП & Меламин, Сталь	ДСП & Меламин, Сталь



РЕГУЛИРУЕМЫЕ ПО ВЫСОТЕ

Стойки для мониторов

Серии UWS05 & UWS04–1

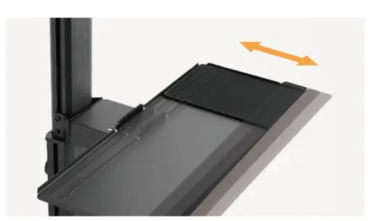

Выдвижная подставка для ноутбука



Управление проводами



Быстросъёмная пластина VESA

РЕГУЛИРУЕМЫЕ ПО ВЫСОТЕ СТОЙКИ ДЛЯ МОНИТОРОВ

СЕРИИ UWS05 & UWS04–1

Алюминиевая/Стальная конструкция



Стальная конструкция



Размеры (мм/дюйм)

UFWS05–1

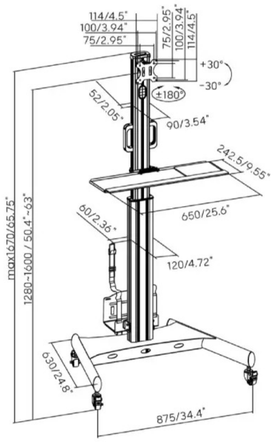

UFWS05–2

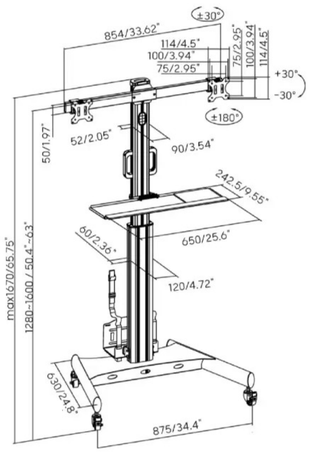

UFWS04–1

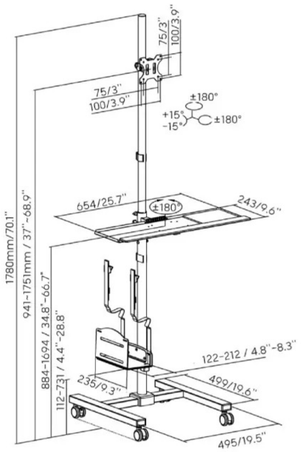

Модель	UFWS05–1	UFWS05–2	UFWS04–1
Подходит для экранов	13″~32″	13″~32″	17″~32″
Нагрузка (на монитор)	8кг (17.6фунтов)	8кг (17.6фунтов)	8кг (17.6фунтов)
Диапазон наклона	+30°~–30°	+30°~–30°	+15°~–15°
Диапазон поворота	/	+30°~–30°	+180°~–180°
Вращение экрана	+180°~–180°	+180°~–180°	+180°~–180°
Диапазон высот	320мм(12.6″)	320мм(12.6″)	/
Диапазон ширины крепления для процессора	122~212мм(4.8″~8.3″)	122~212мм(4.8″~8.3″)	122~212мм(4.8″~8.3″)
Материал	Сталь, Алюминий	Сталь, Алюминий	Сталь, Пластик

ЭЛЕКТРИЧЕСКАЯ НАСТОЛЬНАЯ ПОДСТАВКА С ПОДЪЁМНЫМ МЕХАНИЗМОМ

СЕРИЯ UDWS15E



Размеры (мм/дюйм)

UDWS15-01E стандартная поверхность

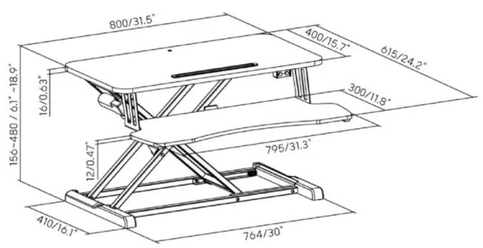

UDWS15-02E большая поверхность

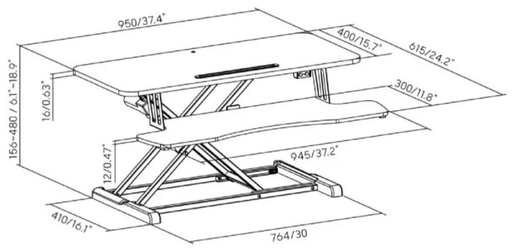

Модель	UDWS15-01E	UDWS15-02E
Размер столешницы (Д x Ш)	800x400мм (31.5"x15.7")	950x400мм (37.4"x15.7")
Толщина столешницы	16мм (0.63")	16мм (0.63")
Нагрузка на столешницу	20кг 44фунтов)	20кг (44фунтов)
Нагрузка на клавиатуру	2кг (4.4фунтов)	2кг (4.4фунтов)
Диапазон высот	156~480мм(6.1"~18.9")	156~480мм (6.1"~18.9")
Питание	100~240В	100~240В
Материал	ДСП & Меламин, Сталь, Пластик	ДСП & Меламин, Сталь, Пластик

CE FC UK CA

ЭЛЕКТРИЧЕСКАЯ НАСТОЛЬНАЯ ПОДСТАВКА С ГАЗЛИФТОМ

СЕРИЯ UDW37-01

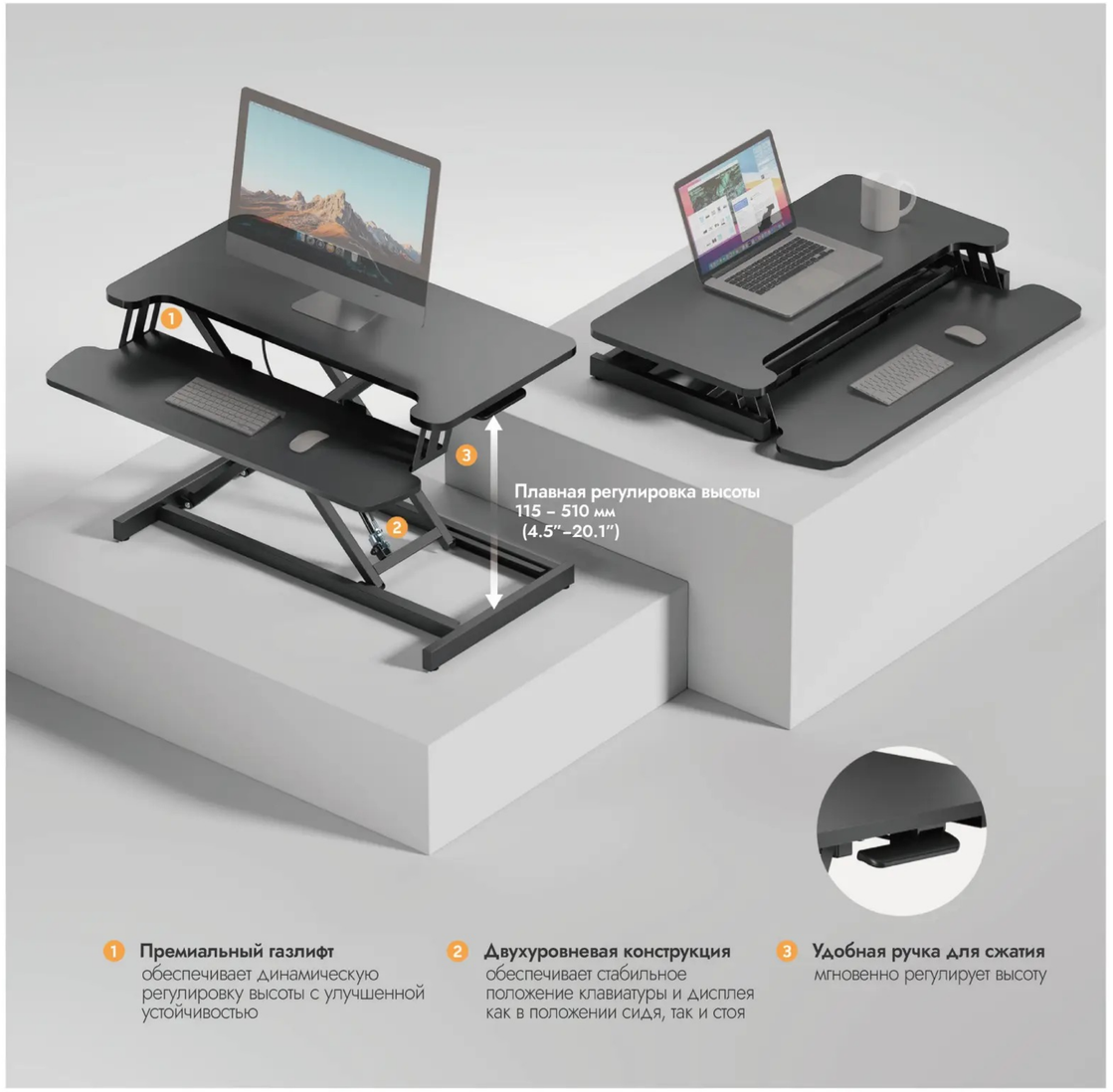

Размеры (мм/дюйм)

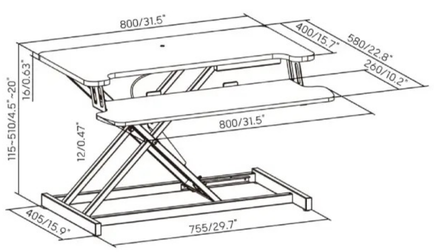

Модель	UDWS37-01
Размер столешницы (Д x Ш)	800x400мм (31.5"x15.7")
Толщина столешницы	16мм (0.63")
Нагрузка на столешницу	15кг (33фунтов)
Нагрузка на клавиатуру	2кг (4.4фунтов)
Диапазон высот	115~510мм(4.5"~10.1")
Материал	ДСП & Меламин, Сталь, Пластик

Цвет:

УЛЬТРАТОНКАЯ НАСТОЛЬНАЯ ПОДСТАВКА ДЛЯ РАБОТЫ СТОЯ

UDWS26-01N



1. **Быстросъёмный боковой замок**
позволяет легко регулировать высоту

2. **X-образная рама**
для повышения стабильности

3. **Шесть фиксированных положений по высоте**
подходит для большинства пользователей и надежно фиксирует положение



Ультратонкая конструкция
настолько тонкая, что сливается с рабочим столом



Защитные накладки
защищает рабочую поверхность от царапин

Размеры (мм/дюйм)

UDWS26-01N

с использованием МДФ-плиты и ПВХ-пленки для повышения ударопрочности

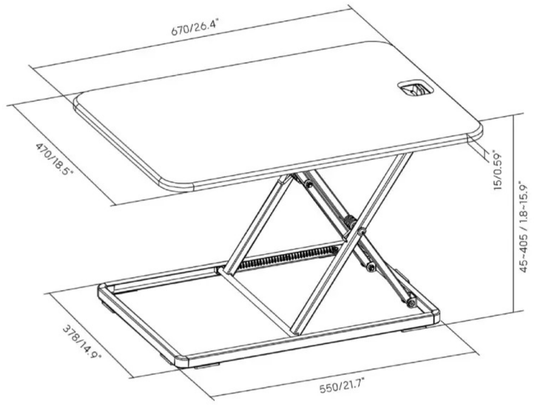

Модель	UDWS26-01N
Размер столешницы (Д x Ш)	670x470мм (26.4"x18.5")
Толщина столешницы	15мм (0.59")
Нагрузка на столешницу	8кг (17.6фунтов)
Диапазон высот	45/215/265/305/365405 мм (1.8"/8.5"/10.4"/12"/14.4"/15.9")
Материал	ДСП & Меламин, Сталь, Пластик

uniteki E-mail: info@uniteki.ru / www.uniteki.ru

НАСТОЛЬНАЯ ПОДСТАВКА ДЛЯ НОУТБУКА С ГАЗЛИФТОМ

СЕРИЯ UDWS36



Размеры (мм/дюйм)

UFWS36-01

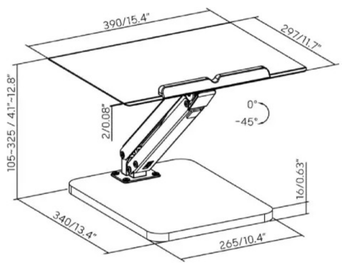

UFWS36-02

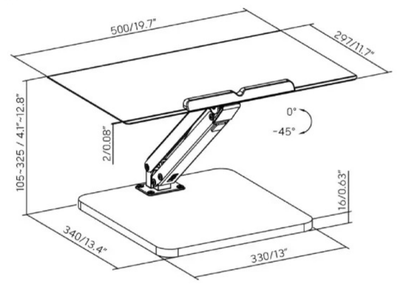

Модель	UFWS36-01	UFWS36-02
Размер столешницы (Д x Ш)	390x297мм (15.4"x11.7")	500x297мм (19.7"x11.7")
Нагрузка на столешницу	5кг (11 фунтов)	5кг (11фунтов)
Диапазон наклона	0~45°	0~45°
Диапазон высот	105~325мм(4.1"~12.8")	105~325мм (4.1"~12.8")
Материал	ДСП & Меламин, Сталь, Пластик	ДСП & Меламин, Сталь, Пластик

Цвет:

uniteki E-mail: info@uniteki.ru / www.uniteki.ru

ПОДСТАВКИ И ОПОРЫ



стр. **D02** | **Подставки для игровых мониторов**

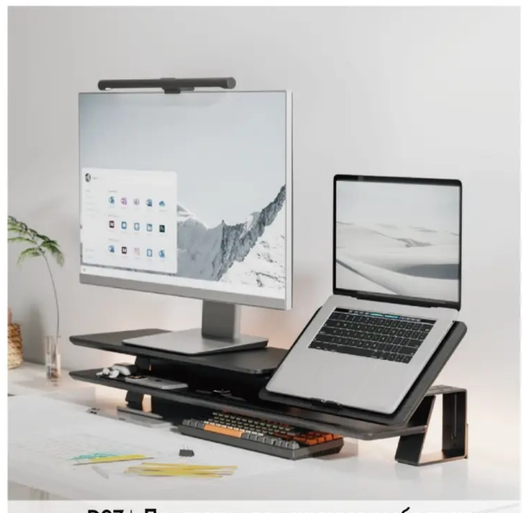

стр. **D07** | **Подставки для мониторов особо прочные**



стр. **D34** | **Подставки для угловых мониторов**



стр. **D37** | **Алюминиевые подставки для ноутбуков**



стр. **D44** | **Алюминиевые держатели для телефонов/планшетов**



стр. **D45** | **Держатели для наушников**

uniteki E-mail: info@uniteki.ru / www.uniteki.ru



NEOGLOW ПОДСТАВКИ ДЛЯ ИГРОВЫХ МОНИТОРОВ

СЕРИЯ USTB37



Скрытое колёсико управления подсветкой

- органично интегрирован с подставкой, обеспечивая аккуратный внешний вид
- обеспечивает простую и точную регулировку освещения без визуальных подсказок

Противоскользящие накладки
защита как от царапин/потертостей, так и от нежелательного движения

Простая сборка
быстрая простая сборка, инструменты не нужны

Средний размер

USTB37–01 Односторонняяблистерная упаковка & Меламин

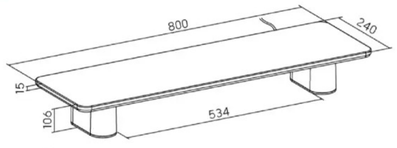

Средний размер

USTB37–03 Меламиновый декоративный ламинат

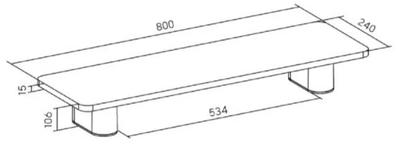

Большой размер

Размеры (мм)

USTB37–02 Односторонняяблистерная упаковка & Меламин

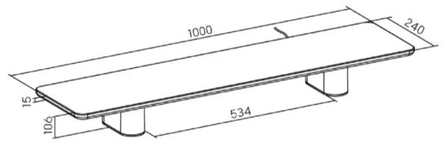

Большой размер

USTB37–04 Меламиновый декоративный ламинат

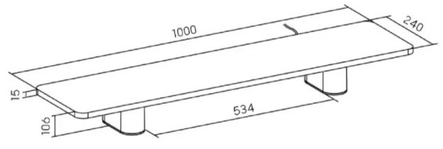

Модель	USTB37–01	USTB37–02	USTB37–03	USTB37–04
Размеры	800x240x106мм (31.5"x9.4"x4.2")	1000x240x106мм (39.4"x9.4"x4.2")	800x240x106мм (31.5"x9.4"x4.2")	1000x240x106мм (39.4"x9.4"x4.2")
Нагрузка	20кг (44фунтов)	20кг (44фунтов)	20кг (44фунтов)	20кг (44фунтов)
Толщина столешницы	15мм (0.59")	15мм (0.59")	15мм (0.59")	15мм (0.59")
Материал поверхности	Односторонняяблистерная упаковка & Меламин	Односторонняяблистерная упаковка & Меламин	Меламиновый декоративный ламинат	Меламиновый декоративный ламинат
Материал	МДФ, Пластик, Силикон	МДФ, Пластик, Силикон	МДФ, Пластик, Силикон	МДФ, Пластик, Силикон

Цвет: ▭ ■

uniteki E-mail: info@uniteki.ru / www.uniteki.ru

ПОДСТАВКИ ДЛЯ МОНИТОРОВ СО ВСТРОЕННЫМИ КОЛОНКАМИ

СЕРИЯ USTB–21





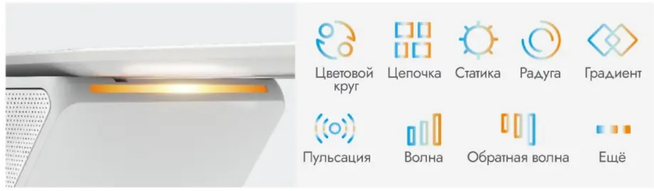

Высококачественная RGB–подсветка
(для USTB–212/212L)



Простое управление одной кнопкой
для переключения световых эффектов и режимов аудиовхода AUX/Bluetooth

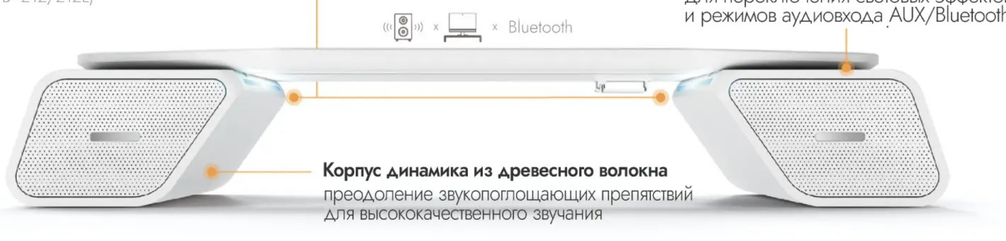

Корпус динамика из древесного волокна
преодоление звукопоглощающих препятствий для высококачественного звучания

Размеры (мм/дюйм)

USTB–211 Компактный
USTB–212 Компактный с RGB-подсветкой

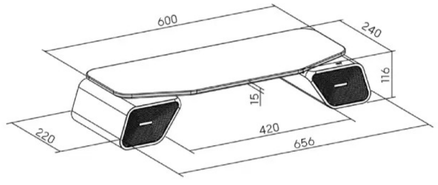

USTB–211L Стандартный
USTB–212L Стандартный с RGB-подсветкой

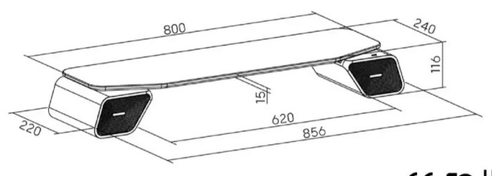

CE FC UK CA

Модель	USTB–211 / 211L / 212 / 212L
Подходит для экранов	17" –32"
Нагрузка на столешницу	20кг (44фунтов)
Вход	5В/1А USB–A
Аудиовход	3,5 мм Аудио
Мощность динамика	2.5Вт x 2
Номинальное сопротивление	8Ω

Цвет: ■ ▭

uniteki E-mail: info@uniteki.ru / www.uniteki.ru



◂ **USTB–171**
подставка не требует установки

ГИПЕР

Подставки для игровых мониторов с RGB-подсветкой

Серии USTB–17

Статика · Пульсация · Градиент · Цветовой круг · Ещё



RGB-подсветка сзади

◂ **USTB–172**
крепление для лампы, позволяющее создать достаточно места для игр

ГИПЕР ПОДСТАВКИ ДЛЯ ИГРОВЫХ МОНИТОРОВ С RGB-ПОДСВЕТКОЙ

СЕРИЯ USTB–17



Встроенная беспроводная зарядка
совместима с большинством устройств, поддерживающих Qi

USB хаб на 3 порта
поддерживает зарядку и передачу даннных

RGB-подсветка с кнопкой управления
создаёт захватывающую игровую атмосферу

Ящики для хранения
помогает очистить рабочее место

◂ **USTB–171–01**



Крепление лампы
плотно крепится к столу, обеспечивая большую стабильность

RGB подсветка
улучшает игровую атмосферу

Настольная подставка

USTB–171 с 3 x USB портами
USTB–171–01 с 3 x USB портами & беспроводной зарядке Qi

Навесная подставка

Размеры (мм)

USTB–172 с 2 x USB портами
USTB–172–01 с 2 x USB портами & беспроводной зарядкой Qi

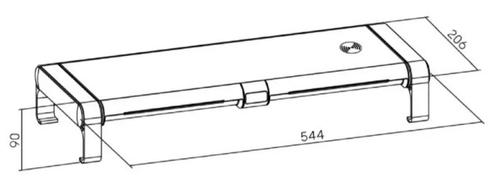

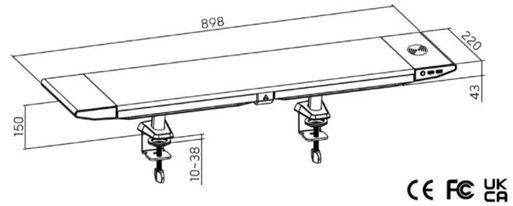

CE FC UK CA

Модель	USTB–171 / 171–01	USTB–172 / 172–01
Размеры	206x544x90мм (8.1"x 21.4"x 3.5")	898x220x285мм (35.4"x 8.7"x 11.2")
Нагрузка	20кг (44фунтов)	20кг (44фунтов)
Материал	Пластик, Сталь, Алюминий, ДСП	Пластик, Сталь, ДСП

УНИВЕРСАЛЬНЫЕ ПОДСТАВКИ ДЛЯ МОНИТОРОВ & НОУТБУКОВ НА ЗАЖИМАХ

СЕРИЯ USTB34



1 Большой кабельный слот



совместим с креплением для монитора; также подходит для организации кабелей

2 Просторные полки для хранения

Верхняя поверхность: предоставляет место для офисных принадлежностей

Удобный слот: идеально подходит для хранения телефонов, планшетов и ручек

Хранение клавиатуры: чтобы сэкономить место, сложите клавиатуру снизу

3 Ограничитель защитного края

предотвратит соскальзывание устройств и предметов

Закругленные углы

для повышения безопасности

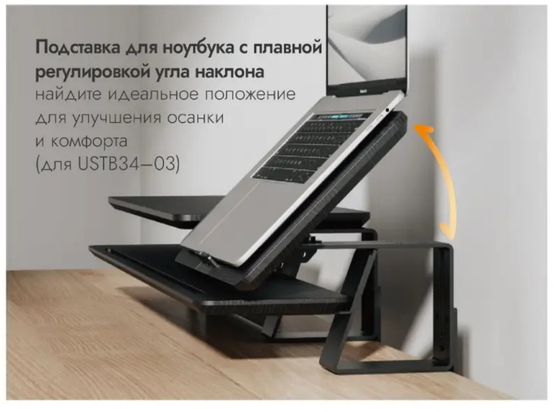

Подставка для ноутбука с плавной регулировкой угла наклона

найдите идеальное положение для улучшения осанки и комфорта (для USTB34–03)

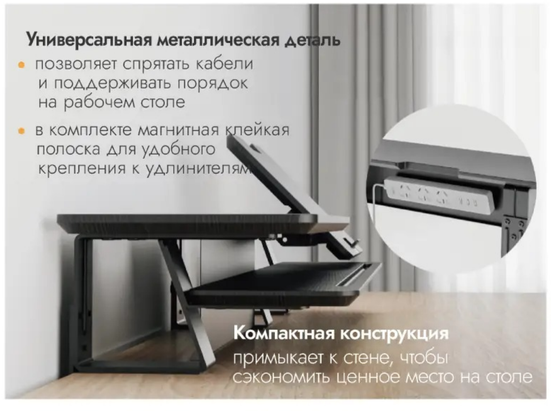

Универсальная металлическая деталь

- позволяет спрятать кабели и поддерживать порядок на рабочем столе
- в комплекте магнитная клейкая полоска для удобного крепления к удлинителям

Компактная конструкция

примыкает к стене, чтобы сэкономить ценное место на столе



УНИВЕРСАЛЬНЫЕ ПОДСТАВКИ ДЛЯ МОНИТОРОВ & НОУТБУКОВ НА ЗАЖИМАХ

СЕРИЯ USTB34

Размеры (мм)

USTB34–01 Компактный размер

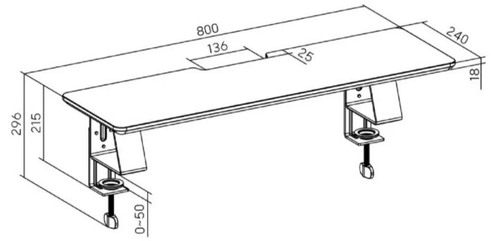

USTB34–02 Большой размер

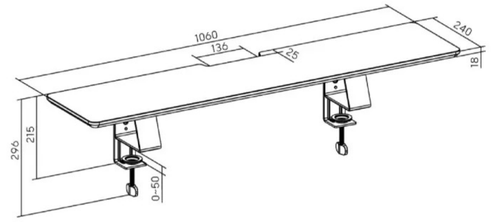

USTB34–03 Двухслойная подставка для ноутбука с регулируемой высотой

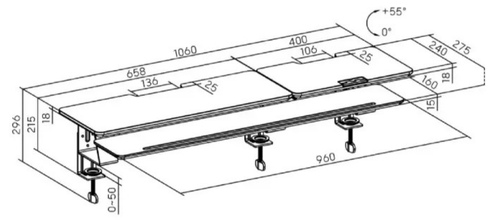

USTB34–04 Компактный размер; два слоя

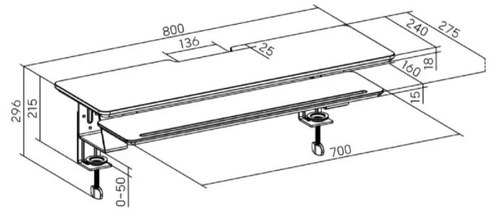

USTB34–05 Большой размер; два слоя

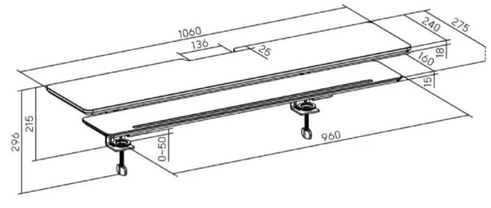

Модель	USTB34–01	USTB34–02	USTB34–03	USTB34–04	USTB34–05
Размеры	800x240x296мм (31.5″x9.4″x11.7″)	1060x240x296мм (41.7″x9.4″x11.7″)	1060x275x296мм (41.7″x10.8″x11.7″)	800x275x296мм (31.5″x10.8″x11.7″)	1060x275x296мм (41.7″x10.8″x11.7″)
Нагрузка	30кг (66фунтов)	30кг (66фунтов)	35/10кг (77/22фунтов)	30/10кг (66/22фунтов)	30/10кг (66/22фунтов)
Наклонный угол	/	/	0~55°	/	/
Материал	Сталь, МДФ	Сталь, МДФ	Сталь, МДФ	Сталь, МДФ	Сталь, МДФ

Цвет:

E-mail: info@uniteki.ru / www.uniteki.ru



ПРОЧНЫЕ

Подставки для мониторов

Серии USTB26

Качественные материалы

66LBS
Высокая грузоподъёмность

Много места для хранения

Простая сборка

Доступны различные варианты компоновки, чтобы удовлетворить разные предпочтения.



USTB26-01/01
для одного экрана

USTB26-03/04
для двух экранов

USTB26-04
для трёх экранов

Преобразите свое рабочее пространство с помощью прочности и хранения!



Закруглённые углы
для повышения безопасности

▲ **USTB26-04**



Высококачественная столешница из массива дерева
добавляет элегантности и изысканности рабочему месту



Прочная стальная конструкция
обеспечивает дополнительную прочность и долговечность



Большие выдвижные ящики
добавить место для хранения и организовать порядок на столе
(для USTB26-02/03/04)

Размеры (мм)

USTB26-01
Компактный размер

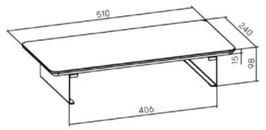

USTB26-02
Компактный размер; с ящиком

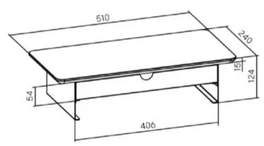

USTB26-03
Средний размер; с 2-мя ящиками

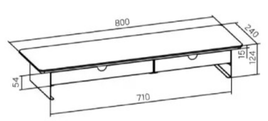

USTB26-04
Большой размер; с 2-мя ящиками

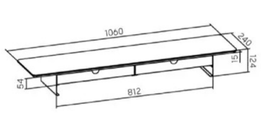

Модель	USTB26-01	USTB26-02	USTB26-03	USTB26-04
Размеры	510x240x98мм (20.1"x 9.4"x 3.9")	510x240x124мм (20.1"x 9.4"x 4.9")	800x240x124мм (31.5"x 9.4"x 4.9")	1060x240x124мм (41.7"x 9.4"x 4.9")
Материал	Сталь, сращенная доска из каучукового дерева	Сталь, сращенная доска из каучукового дерева	Сталь, сращенная доска из каучукового дерева	Сталь, сращенная доска из каучукового дерева
Дизайн поверхности	Покраска распылением, порошковая покраска	Покраска распылением, порошковая покраска	Покраска распылением, порошковая покраска	Покраска распылением, порошковая покраска
Нагрузка	30кг (66фунтов)	30кг (66фунтов)	30кг (66фунтов)	30кг (66фунтов)
Нагрузка (на ящик)	/	5кг (11фунтов)	5кг (11фунтов)	5кг (11фунтов)

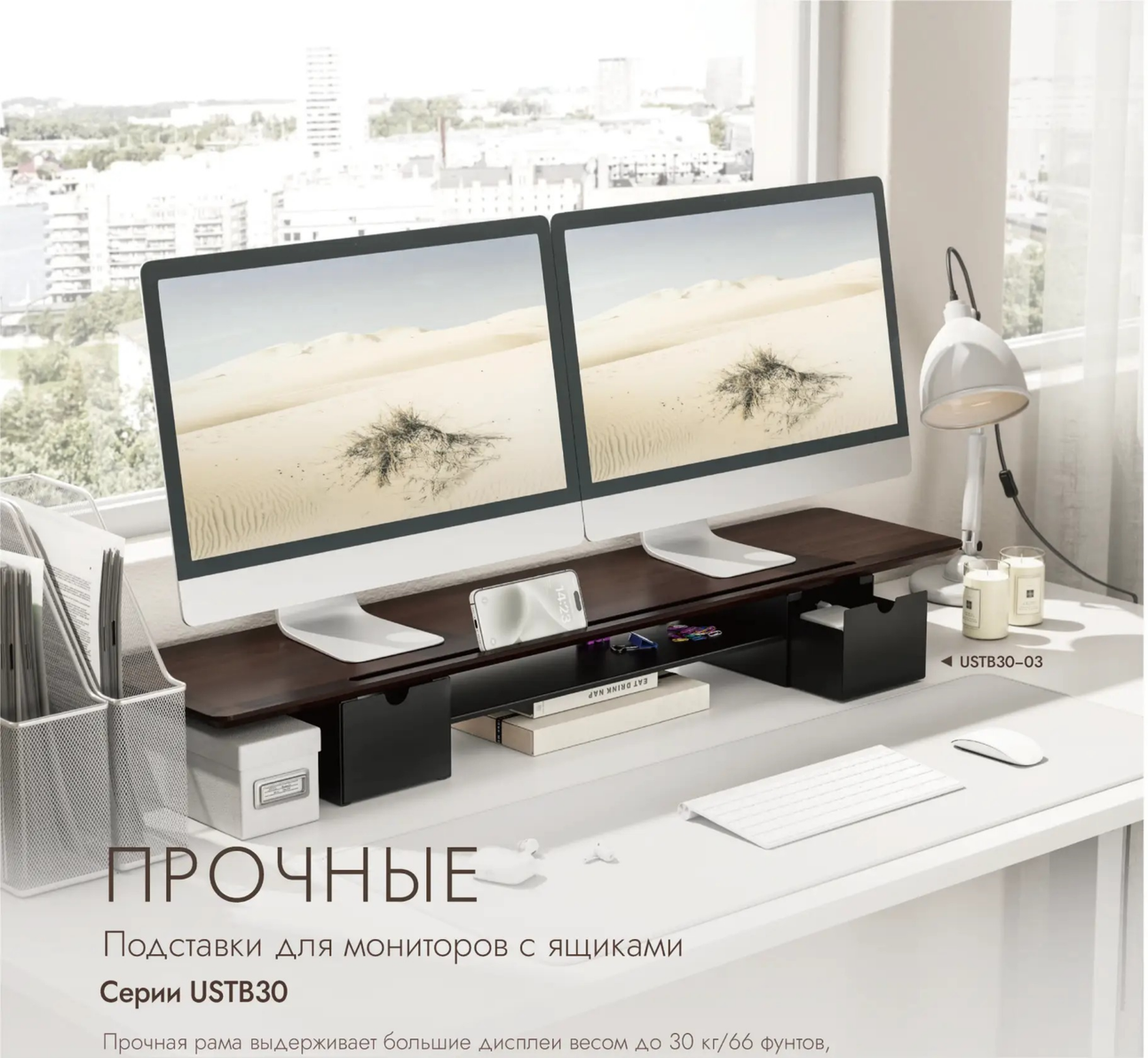

ПРОЧНЫЕ

Подставки для мониторов с ящиками

Серии USTB30

Прочная рама выдерживает большие дисплеи весом до 30 кг/66 фунтов, а сочетание дерева и металла придает изделию элегантный вид

Настройте рабочее место по своему усмотрению





Доступны различные варианты, чтобы удовлетворить все предпочтения.

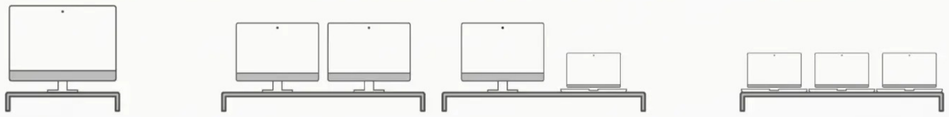

Размеры (мм)

USTB30-01 для одного экрана

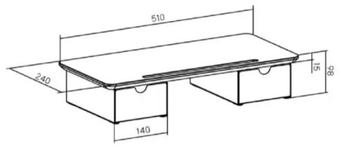

USTB30-02 для двух экранов

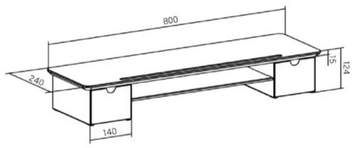

USTB30-03

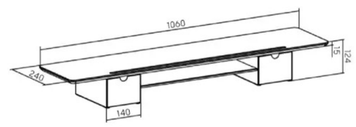

Модель	USTB30-01	USTB30-02	USTB30-03
Размеры	510x240x98мм (20.1"x 9.4"x 3.9")	800x240x124мм (31.5"x 9.4"x 4.9")	1060x240x124мм (41.7"x 9.4"x 4.9")
Нагрузка (столешница)	30кг (66фунтов)	30кг (66фунтов)	30кг (66фунтов)
Нагрузка(на ящик)	/	5кг (11фунтов)	5кг (11фунтов)
Материал	Сталь, сращенная доска из каучукового дерева	Сталь, сращенная доска из каучукового дерева	Сталь, сращенная доска из каучукового дерева





USTB27-01/02/03



USTB27-04/05/06

Уникальный дизайн ножек
придание эстетичности рабочему пространству, обеспечивая при этом стабильность

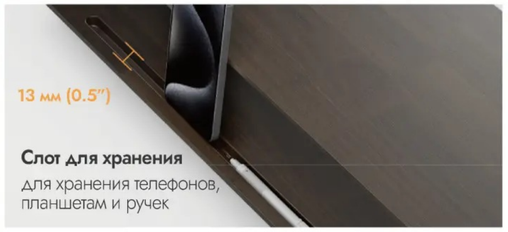

13 мм (0.5")

Слот для хранения
для хранения телефонов, планшетам и ручек

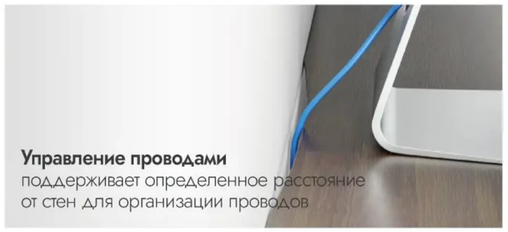

Управление проводами
поддерживает определенное расстояние от стен для организации проводов



Двухъярусная конструкция
обеспечивает дополнительное пространство для хранения офисных принадлежностей и аксессуаров, что позволяет поддерживать эффективность и порядок на рабочем месте

Uniteki E-mail: info@uniteki.ru / www.uniteki.ru

Компактная поверхность

Размеры (мм)

USTB27-01

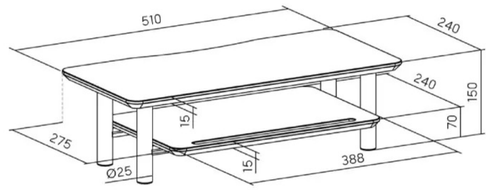

USTB27-04

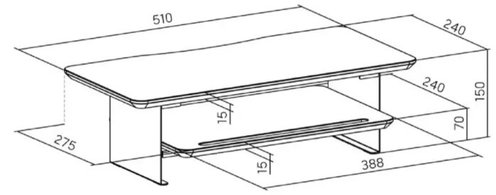

Стандартная поверхность

USTB27-02

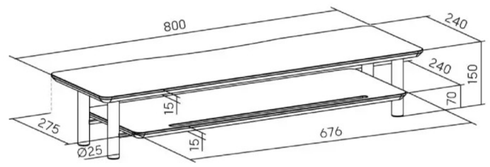

USTB27-05

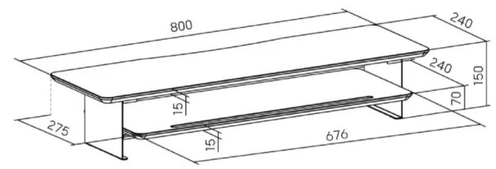

Большая поверхность

USTB27-03

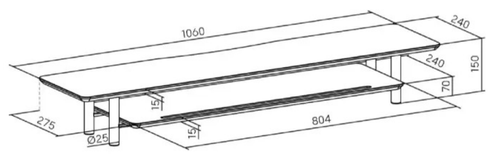

USTB27-06

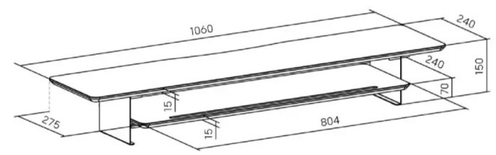

Модель	USTB27-01	USTB27-02	USTB27-03	USTB27-04	USTB27-05	USTB27-06
Размер	510x275x150мм (20.1"x 10.8"x 5.9")	800x275x150мм (31.5"x 10.8"x 5.9")	1060x275x150мм (41.7"x 10.8"x 5.9")	510x275x150мм (20.1"x 10.8"x 5.9")	800x275x150мм (31.5"x 10.8"x 5.9")	1060x275x150мм (41.7"x 10.8"x 5.9")
Толщина столешницы	15мм (0.59")					
Нагрузка	30/10кг (66/22фунтов)					
Материал	Сталь, сращенная доска из каучукового дерева, Пластик			Сталь, сращенная доска из каучукового дерева, Силикон		

Uniteki E-mail: info@uniteki.ru / www.uniteki.ru

Универсальный дизайн удовлетворяет различные потребности пользователей





Подставка

Размеры (мм)

USTB23–01

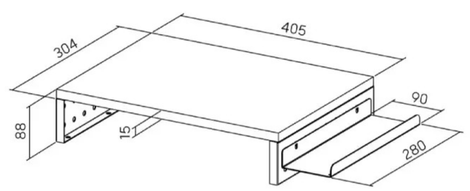

USTB23–02

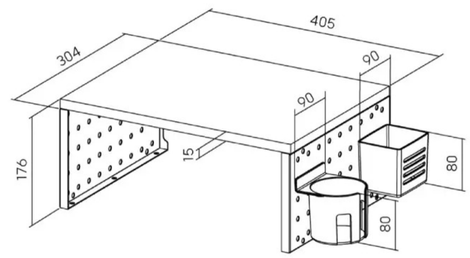

Подставка & ящик для хранения

USTB23–03

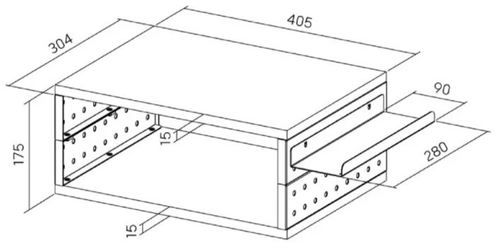

USTB23–04

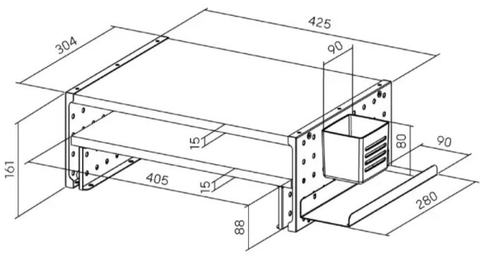

Модель	USTB23–01	USTB23–02	USTB23–03	USTB23–04
Нагрузка	20кг (44фунтов)	20кг (44фунтов)	20кг (44фунтов)	20кг (44фунтов)
Материал	МДФ, Сталь	МДФ, Сталь, Пластик	МДФ, Сталь	МДФ, Сталь, Пластик

Цвет:

БЕЛАЯ БЕРЁЗА

Подставки для мониторов

Серии USTB–14





Порты USB 3.0 и Qualcomm Quick Charge 3.0
для передачи данных и быстрой зарядки



Интеллектуальный индикатор
во время работы интеллектуального зарядного устройства он излучает тёплый и мягкий свет

Размеры (мм)

USTB–144

- 3 порта USB 3.0
- индикаторный свет



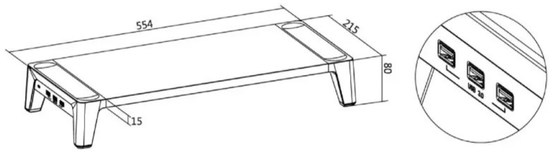

USTB–145

- порт для быстрой зарядки
- 2 порта USB 3.0
- индикаторный свет



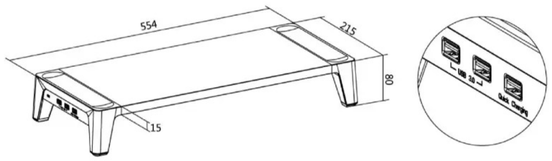

USTB–146

- Qi быстрая зарядка



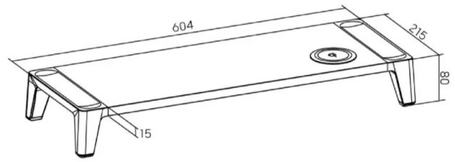

Модель	USTB–144	USTB–145	USTB–146
Размер	17″–32″	17″–32″	17″–32″
Толщина столешницы	15 мм (0.59″)	15 мм (0.59″)	15 мм (0.59″)
	80 мм (3.1″)	80 мм (3.1″)	80 мм (3.1″)
Нагрузка	20кг (44фунтов)	20кг (44фунтов)	20кг (44фунтов)
Материал	МДФ, Сталь, Пластик	МДФ, Сталь, Пластик	МДФ, Сталь, Пластик

ПОДСТАВКИ ДЛЯ МОНИТОРОВ ИЗ БЕЛОЙ БЕРЕЗЫ

СЕРИИ USTB–14



Большой ящик
увеличивает место для хранения (только для USTB–143)



Ножки с регулируемой высотой
поднимите монитор на оптимальный уровень глаз, освободив при этом больше места под подставкой

Размеры (мм)

USTB–141



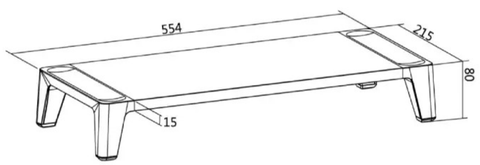

USTB–142 Увеличенная высота





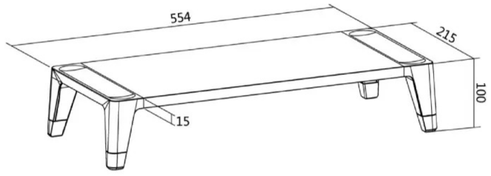

USTB–143 Ящик Увеличенная высота





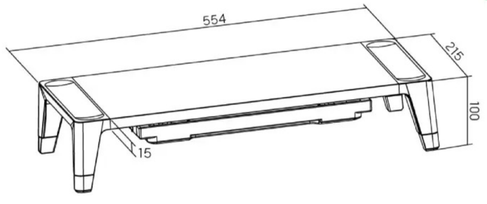

Модель	USTB–141	USTB–142	USTB–143
Подходит для экранов	17″–32″	17″–32″	17″–32″
Толщина поверхности	15мм (0.59″)	15мм (0.59″)	15мм (0.59″)
Диапазон высот	80мм (3.1″)	100мм (3.9″)	100мм (3.9″)
Нагрузка	20кг (44фунтов)	20кг (44фунтов)	20кг (44фунтов)
Материал	МДФ, Сталь, Пластик	МДФ, Сталь, Пластик	МДФ, Сталь, Пластик

E-mail: info@uniteki.ru / www.uniteki.ru

ПОДСТАВКИ ДЛЯ МОНИТОРОВ И НОУТБУКОВ ИЗ ДСП С БЫСТРОЙ УСТАНОВКОЙ

СЕРИИ USTB–11





Быстрая сборка
вставьте ножки в пазы за 10 секунд



Защитные накладки на основание
чтобы избежать царапин на поверхности

Размеры (мм)

USTB–111–01

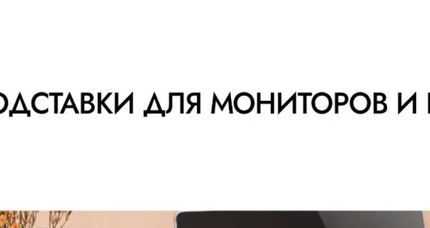

USTB–111–02

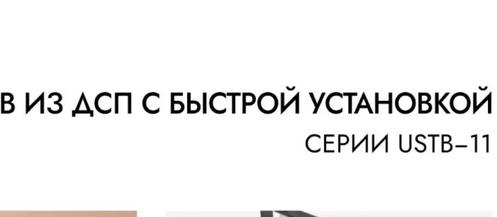

USTB–111–03 Для двойных мониторов

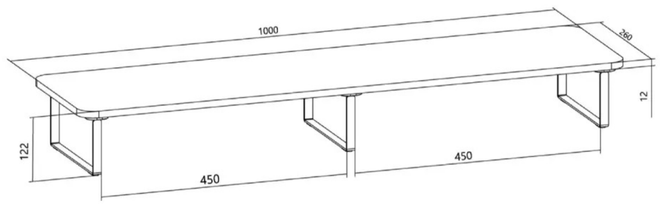

Модель	USTB–111–01	USTB–111–02	USTB–111–03
Подходит для экранов	13″–32″	13″–32″	13″–32″
Размеры	380x260x122мм (15″x10.2″x4.8″)	500x260x122мм (19.7″x10.2″x4.8″)	1000x260x122мм (39.4″x10.2″x4.8″)
Толщина поверхности	12мм (0.47″)	12мм (0.47″)	12мм (0.47″)
Нагрузка	20кг (44фунтов)	20кг (44фунтов)	20кг (44фунтов)
Материал	ДСП, Сталь, Пластик	ДСП, Сталь, Пластик	ДСП, Сталь, Пластик
Цвет	■ ■		

E-mail: info@uniteki.ru / www.uniteki.ru



Достаточно места для хранения
организуйте и одновременно освободите рабочее пространство



Нескользящие защитные накладки на ножки
обеспечивают стабильность и защиту

Размеры (мм)

USTB–111



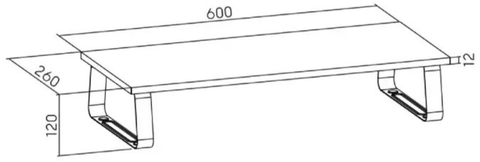

USTB–118



✓ 3 USB порта
✓ Слот для мобильного телефона

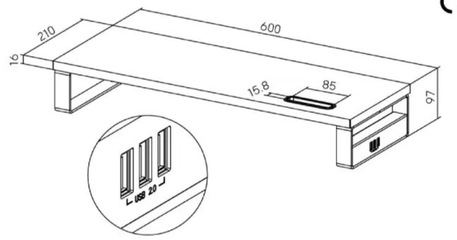

USTB–112

✓ Для двойных мониторов



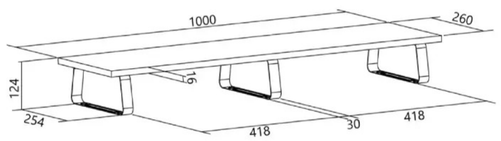

Модель	USTB–111	USTB–118	USTB–112
Подходит для экранов	13″–32″	17″–32″	17″–32″
Толщина поверхности	12мм (0.47″)	16мм (0.63″)	16мм (0.63″)
Диапазон высот	120мм (4.7″)	97мм (3.8″)	124мм (4.9″)
Нагрузка	20кг (44фунтов)	15кг (33фунтов)	20кг (44фунтов)
Материал	ДСП, Сталь	ДСП, Сталь, Пластик	ДСП, Сталь

Размеры (мм)

USTB–115W

✓ Qi беспроводная зарядка





Беспроводная зарядка

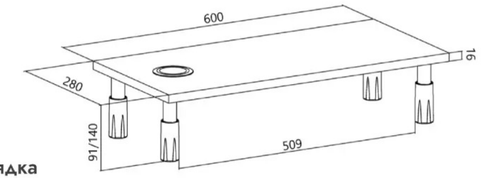

USTB–114 Двухъярусная конструкция для дополнительного хранения



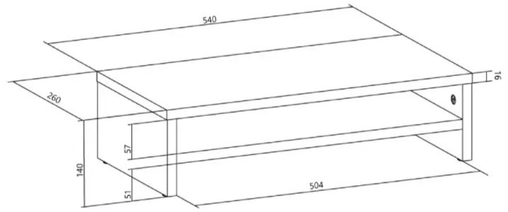

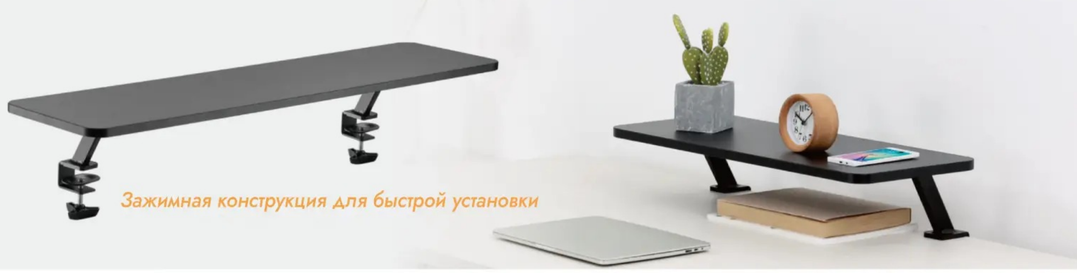

USTB–151

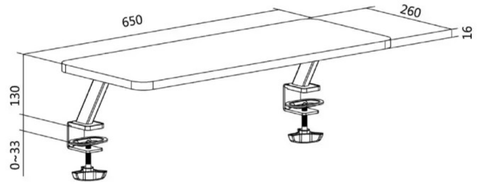

USTB–152

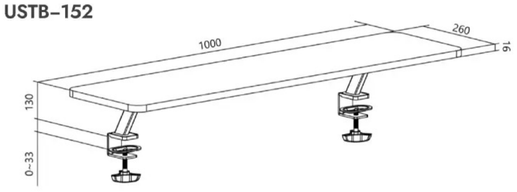

Модель	USTB–115W	USTB–114	USTB–151 / 152
Подходит для экранов	13″–32″	13″–32″	13″–32″
Толщина поверхности	16мм (0.63″)	16мм (0.63″)	16мм (0.63″)
Диапазон высот	91/140мм (3.6″/5.5″)	140мм (5.5″)	130мм (5.1″)
Нагрузка	10кг (22фунтов)	10кг (22фунтов) / 5кг (11фунтов) на среднюю	20кг (44фунтов)
Материал	ДСП, Пластик	ДСП, Пластик	Сталь, ДСП, Пластик

ДЕРЕВО

Подставки для мониторов

Серии USTB–16









Универсальное решение
обеспечивает улучшенную осанку и хорошо организованное рабочее пространство.

Экологичный дизайн
с ножками, изготовленными из переработанной древесины

Уникальный дизайн ножек



Ножки под углом
USTB–161/162/163



Прямые ноги
USTB–164/165/166

ДЕРЕВЯННЫЕ ПОДСТАВКИ ДЛЯ МОНИТОРОВ

СЕРИИ USTB–16

Размеры (мм)

USTB–161 Скошенные ножки

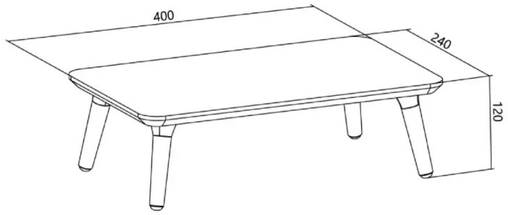

USTB–164 Прямые ножки

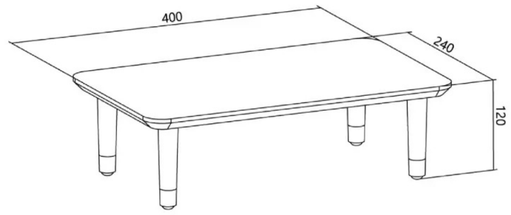

USTB–162 Скошенные ножки

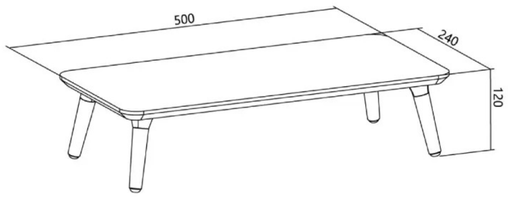

USTB–165 Прямые ножки

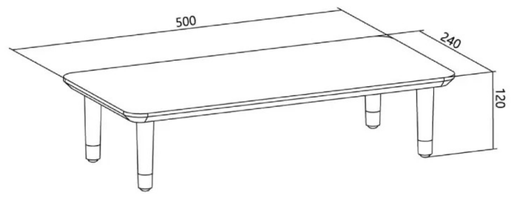

USTB–163 Скошенные ножки

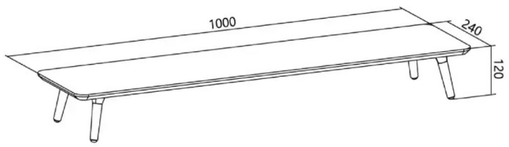

USTB–166 Прямые ножки

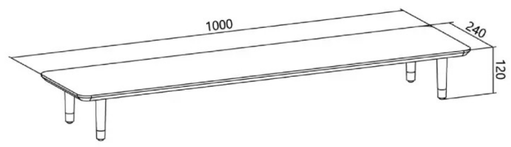

Модель	USTB–161	USTB–162	USTB–163	USTB–164	USTB–165	USTB–166
Конструкция ножек	Скошенные	Скошенные	Скошенные	Прямые	Прямые	Прямые
Размер поверхности	400 x 240мм (15.7″ x 9.4″)	500 x 240мм (19.7″ x 9.4″)	1000 x 240мм (39.7″ x 9.4″)	400 x 240мм (15.7″ x 9.4″)	500 x 240мм (19.7″ x 9.4″)	1000 x 240мм (39.7″ x 9.4″)
Подходит для экранов	13″–32″	13″–32″	13″–32″	13″–32″	13″–32″	13″–32″
Толщина поверхности	15мм (0.59″)	15мм (0.59″)	15мм (0.59″)	15мм (0.59″)	15мм (0.59″)	15мм (0.59″)
Нагрузка	20кг (44фунтов)	20кг (44фунтов)	20кг (44фунтов)	20кг (44фунтов)	20кг (44фунтов)	20кг (44фунтов)
Материал	Бук, Красное дерево, Пластик			Бук, Красное дерево, Медь		

МОДУЛЬНАЯ МНОГОЦЕЛЕВАЯ ПОДСТАВКА

USTB–126





Съёмная модульная конструкция
удобно расположите эти аксессуары в желаемых местах



Защитная войлочная подкладка
защищает устройства/очки от царапин



Противоскользящие накладки
обеспечивает надёжный захват и защитит рабочий стол

Размеры (мм)

USTB–126

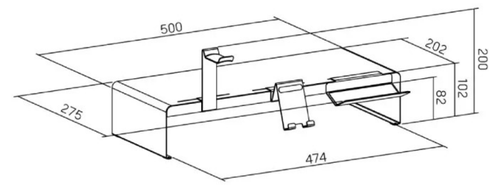

Модель	USTB–126
Размеры	500 x 275 x 200мм (19.7″x10.8″x7.9″)
Нагрузка (верхняя полка)	20кг (44фунтов)
Материал	Сталь, Фетр, Силиконовый коврик

Цвет:





Размеры (мм)

USTB–127

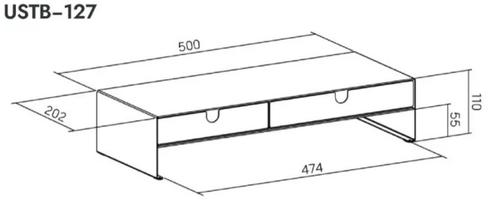

Модель	USTB–127
Размеры	500x202x110мм (19.7″x8″x4.3″)
Нагрузка (верхняя полка)	20кг (44фунтов)
Нагрузка (на ящик)	5кг (11фунтов)
Материал	Сталь, Фетр, Силиконовый мат

Цвет:

Uniteki E-mail: info@uniteki.ru / www.uniteki.ru



Размеры (мм)

USTB–121



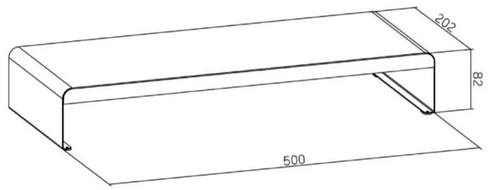

USTB–124

3 x USB порта



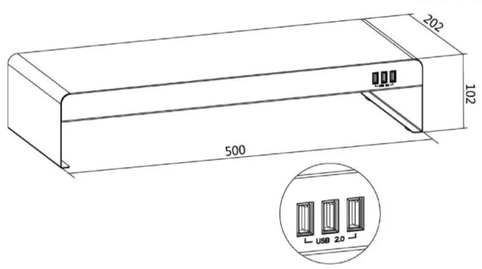

Модель	USTB–121	USTB–124
Подходит для экранов	13″–32″	13″–32″
Диапазон высоты	82мм (3.2″)	102мм (4″)
Нагрузка	20кг (44фунтов)	20кг (44фунтов)
Материал	Сталь, Силиконовый мат	Сталь, Пластик, Силиконовый мат

Uniteki E-mail: info@uniteki.ru / www.uniteki.ru

ВЕНТИЛИРУЕМЫЕ СТАЛЬНЫЕ ПОДСТАВКИ ДЛЯ МОНИТОРОВ

СЕРИИ USTB–08

Размеры (мм)

USTB–081





Три варианта высоты

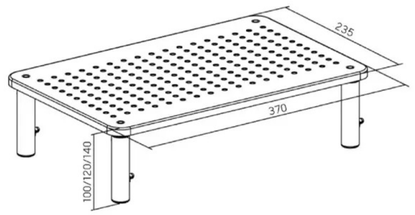

USTB–082



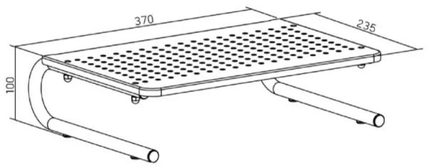

USTB–083





Три варианта высоты

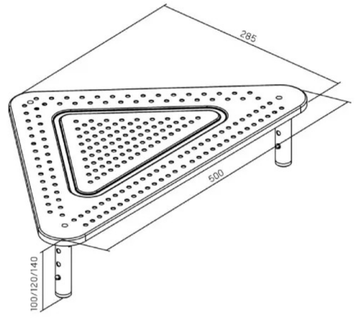

USTB–085





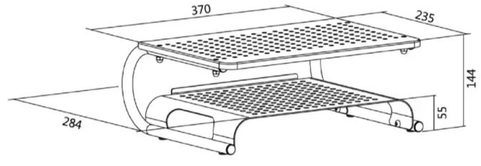

Модель	USTB–081	USTB–082	USTB–083	USTB–085
Подходит для экранов	13″–32″	13″–32″	13″–32″	13″–32″
Диапазон высот	100/120/140мм (3.9″/4.7″/5.5″)	100мм (3.9″)	100/120/140мм (3.9″/4.7″/5.5″)	144мм (5.7″)
Нагрузка	20кг (44фунтов)	20кг (44фунтов)	20кг (44фунтов)	20кг (44фунтов)
Материал	Сталь, Пластик	Сталь, Пластик	Сталь, Пластик	Сталь, Пластик

E-mail: info@uniteki.ru / www.uniteki.ru

ВЕНТИЛИРУЕМЫЕ СТАЛЬНЫЕ ПОДСТАВКИ ДЛЯ МОНИТОРОВ

СЕРИЯ USTB–08

Размеры (мм)

USTB–086

☑ Пластиковые ножки ☑ Регулировка высоты



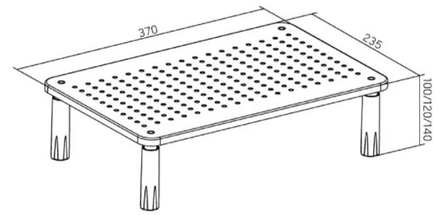

USTB–087

☑ Пластиковые ножки ☑ Регулировка высоты ☑ С ящиком



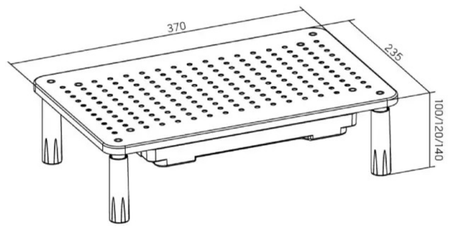

USTB–088

☑ Пластиковые ножки ☑ Регулировка высоты ☑ Для двойных мониторов



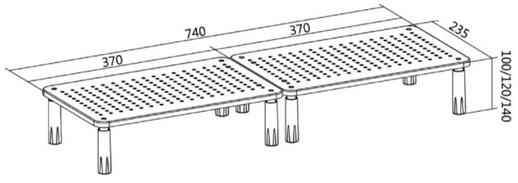

USTB–089

☑ Пластиковые ножки ☑ Регулировка высоты ☑ Для двойных мониторов



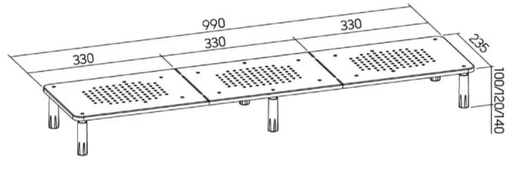

Модель	USTB–086 / 087 / 089	USTB–088
Подходит для экранов	13″–32″	13″–32″
Диапазон высот	100/120/140мм (3.9″/4.7″/5.5″)	100/120/140мм (3.9″/4.7″/5.5″)
Нагрузка	20кг (44фунтов)	20кг x 2 (44фунтов x 2)
Материал	Сталь, Пластик	Сталь, Пластик

E-mail: info@uniteki.ru / www.uniteki.ru

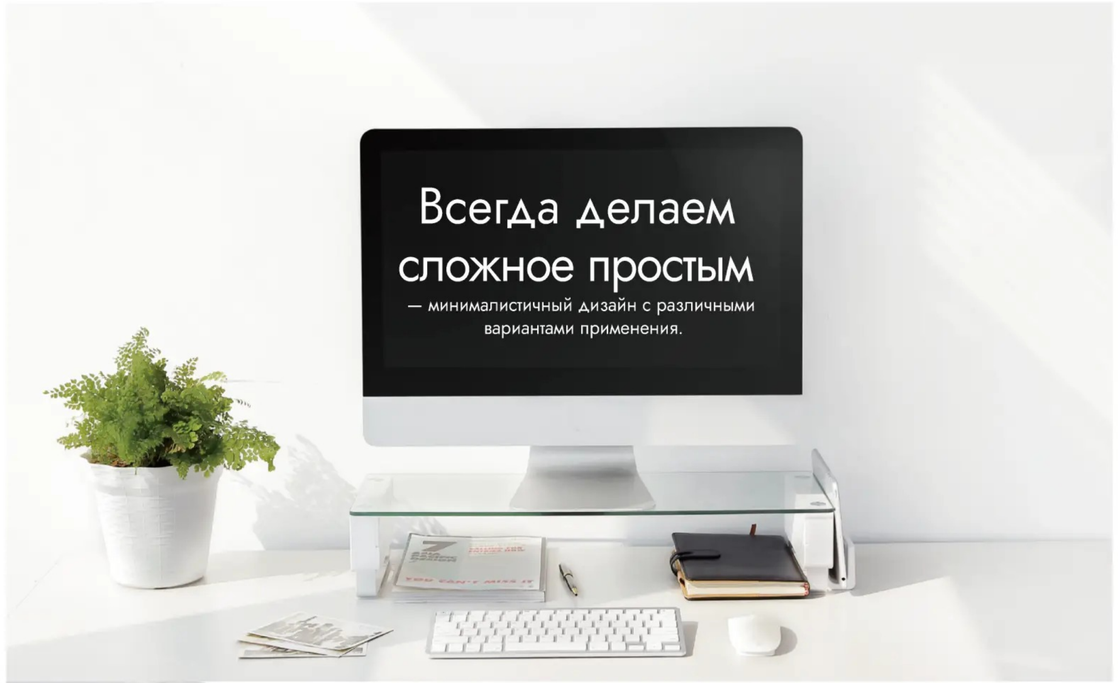



- Аудиопорт
- USB-порт
- Порт быстрой зарядки

для дополнительной передачи данных,
быстрой зарядки и ввода/вывода звука



Три настройки высоты
80/110/130 мм



Надёжная закалённая стеклянная поверхность



Встроенная система управления проводами



Боковой слот
больше места на рабочем столе

Размеры (мм)

USTB–091

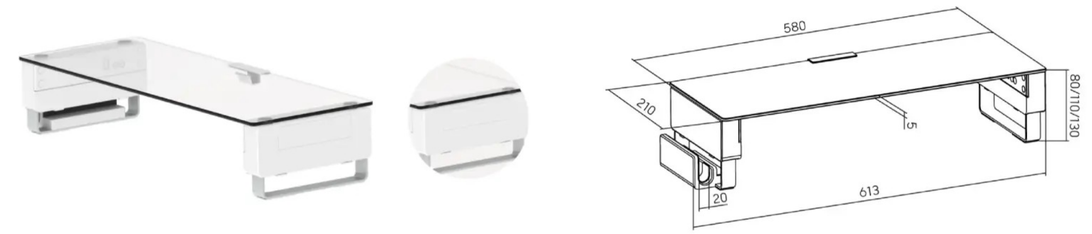

USTB–092

3 USB порта Аудио порт

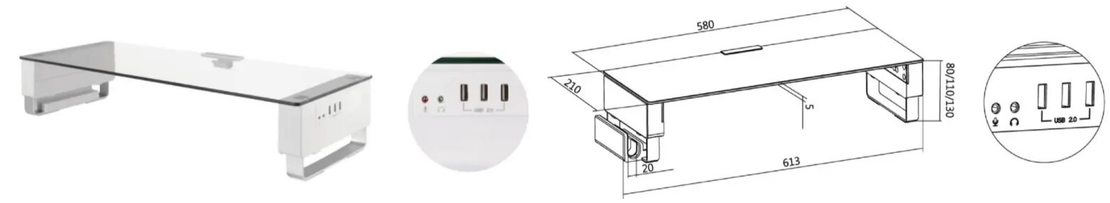

USTB–093

3 USB порта Аудио порт 2 порта быстрой зарядки

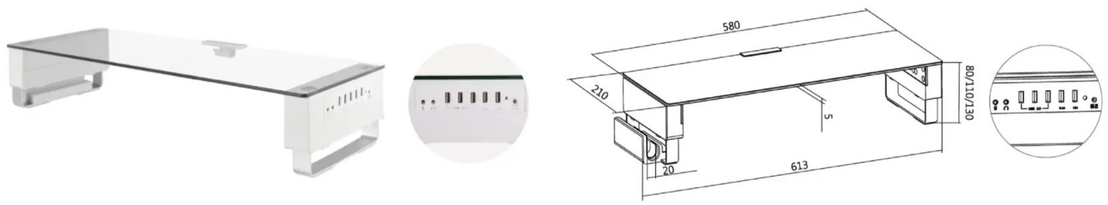

Модель	USTB–091	USTB–092	USTB–093
Подходит для экранов	13″–32″	13″–32″	13″–32″
Толщина поверхности	5мм (0.2″)	5мм (0.2″)	5мм (0.2″)
Диапазон высот	80/110/130мм (3.1″/4.3″/5.1″)	80/110/130мм (3.1″/4.3″/5.1″)	80/110/130мм (3.1″/4.3″/5.1″)
Нагрузка	20кг (44фунтов)	20кг (44фунтов)	20кг (44фунтов)
Материал	Пластик, Алюминий, Закалённое стекло	Пластик, Алюминий, Закалённое стекло, Силиконовый коврик	Пластик, Алюминий, Закалённое стекло, Силиконовый коврик

Пластиковые ножки



Размеры (мм)

USTB–101

5мм толщина



Две варианта высоты

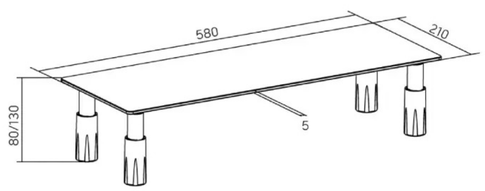

Ножки из нержавеющей стали

USTB–105

5мм толщина

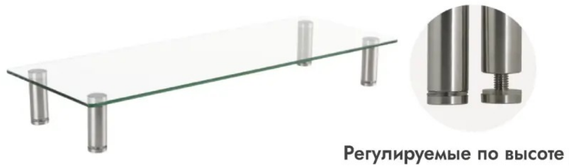

Регулируемые по высоте ножки

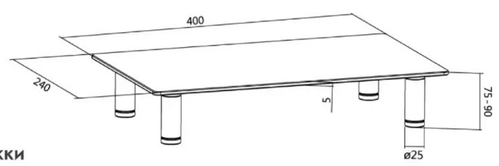

USTB–106

8мм толщина

для двух мониторов

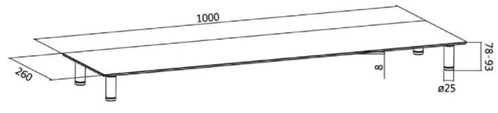

USTB–103

5мм толщина

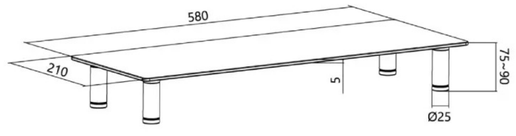

Модель	USTB–101	USTB–103	USTB–105	USTB–106
Подходит для экранов	13″–32″	13″–32″	13″–32″	13″–32″
Толщина поверхности	5мм (0.2″)	5мм (0.2″)	5мм (0.2″)	8мм (0.3″)
Диапазон высот	80/130мм (3.1″~5.1″)	75~90мм (3″~3.5″)	75~90мм (3″~3.5″)	78~93мм (3.1″~3.7″)
Нагрузка	20кг (44фунтов)	20кг (44фунтов)	20кг (44фунтов)	20кг (44фунтов)
Материал	Закалённое стекло, Пластик, Алюминий	Закалённое стекло, Нержавеющая сталь, Алюминий	Закалённое стекло, Нержавеющая сталь, Алюминий	Закалённое стекло, Нержавеющая сталь, Алюминий



Ножки из нержавеющей стали

Размеры (мм)

USTB–104

5мм толщина



Регулируемые по высоте ножки

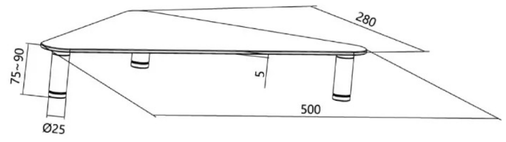

Пластиковые ножки

USTB–102

5мм толщина



Две варианта высоты

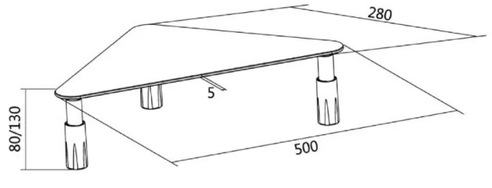

Модель	USTB–104	USTB–102
Подходит для экранов	13″–32″	13″–32″
Толщина поверхности	5мм (0.2″)	5мм (0.2″)
Диапазон высот	75~90мм (3″~3.5″)	80/130мм (3.1″/5.1″)
Нагрузка	20кг (44фунтов)	20кг (44фунтов)
Материал	Закалённое стекло, Нержавеющая сталь, Алюминий	Закалённое стекло, Пластик, Алюминий

МОДУЛЬНЫЕ

Многоцелевые подставки для мониторов

Серии UAMS

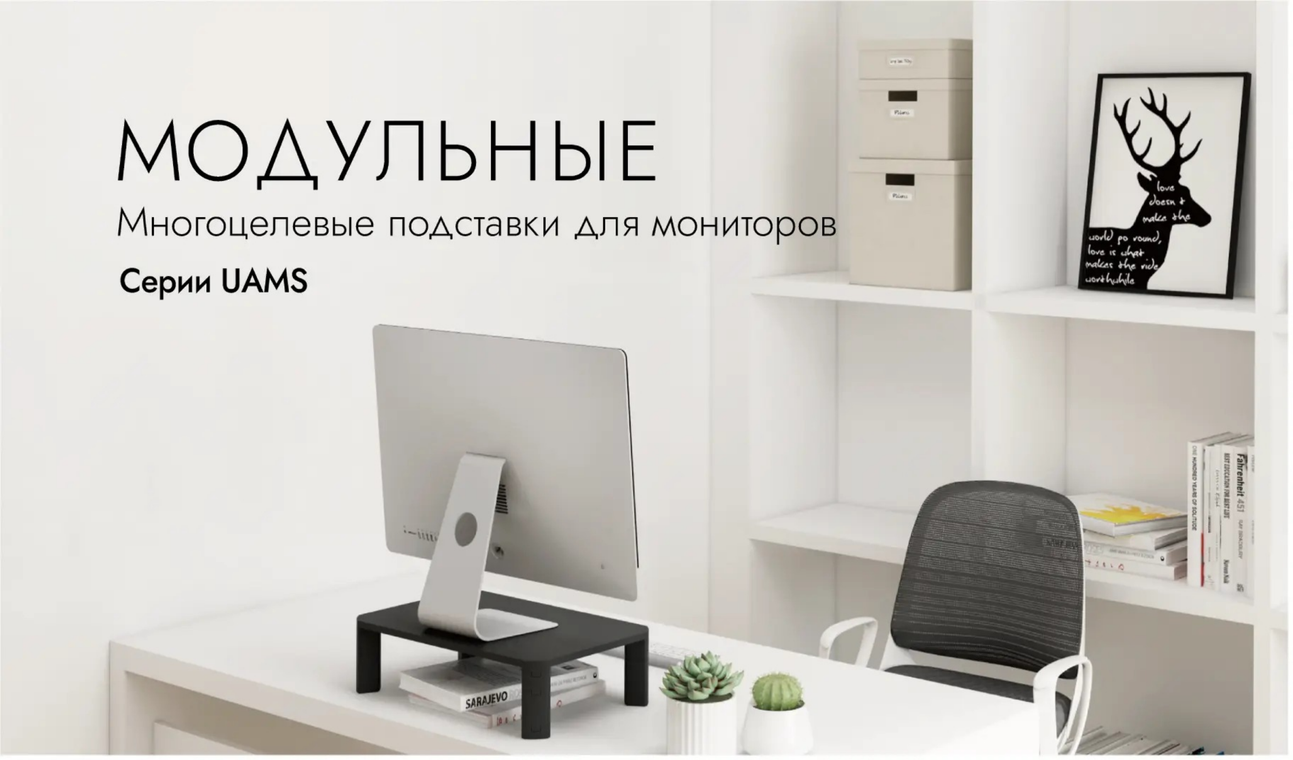



Регулируемая высота с возможностью штабелирования

40/70/100/130 мм (1.6″/2.8″/3.9″/5.1″)



Противоскользящие ножки
обеспечивает устойчивость, защищая при этом рабочую поверхность

Сценарии использования



Для одного монитора



Для двух мониторов



Для углового размещения

Варианты рабочей поверхности



ДСП столешниц



Закалённого стекла

Дополнительные функции



Ящик для хранения



USB порты

МОДУЛЬНЫЕ МНОГОЦЕЛЕВЫЕ ПОДСТАВКИ ДЛЯ МОНИТОРОВ

СЕРИЯ UAMS

Поверхность из ДСП

UAMS–6

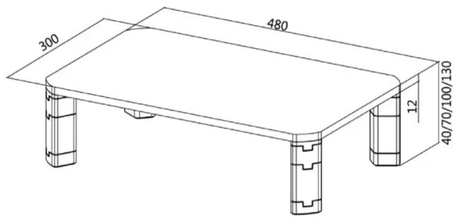

UAMS–7 3 x USB 3.0 порта

CE

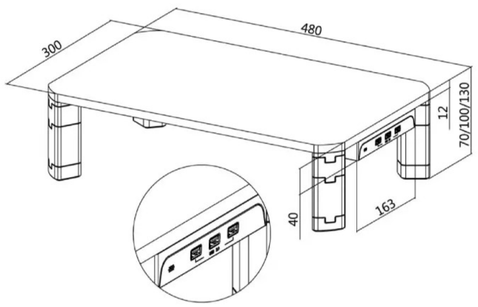

UAMS–9 Ящик

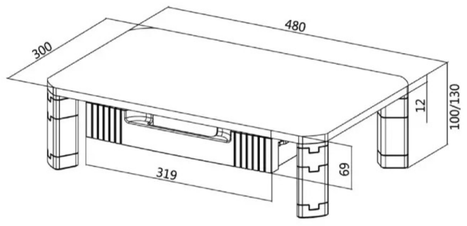

Поверхность из закалённого стекла

Размеры (мм)

UAMS–10

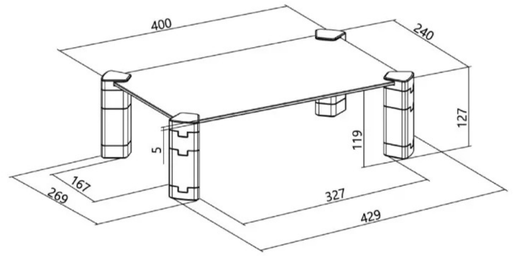

UAMS–11

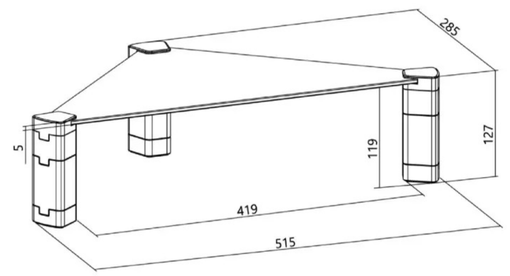

UAMS–12

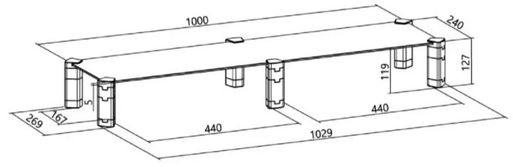

Модель	UAMS–6	UAMS–7	UAMS–9	UAMS–10/11/12
Подходит для экранов	17″–32″	17″–32″	17″–32″	13″–32″
Толщина столешницы	12мм (0.47″)	12мм (0.47″)	12мм (0.47″)	5мм (0.47″)
Диапазон высоты	40/70/100/130 мм (1.6″/2.8″/3.9″/5.1″)	70/100/130 мм (2.8″/3.9″/5.1″)	100/130 мм (3.9″/5.1″)	34/64/94/124 мм (1.3″/2.5″/3.7″/4.9″)
Нагрузка	20кг (44фунтов)	20кг (44фунтов)	20кг (44фунтов)	20кг (44фунтов)
Материал	ДСП, Пластик	ДСП, Пластик	ДСП, Пластик	Закалённое стекло, Пластик

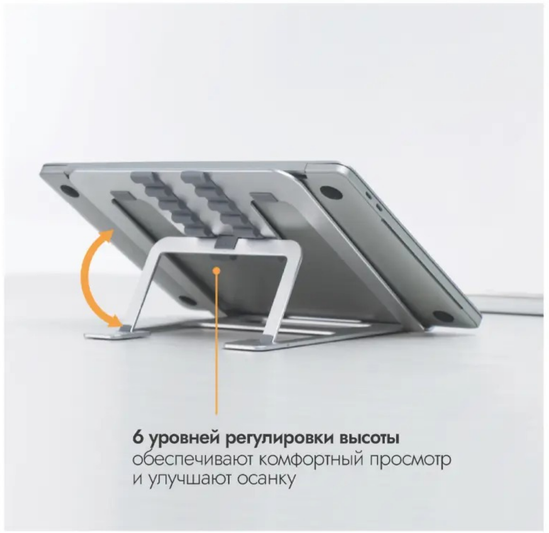

6 уровней регулировки высоты
обеспечивают комфортный просмотр
и улучшают осанку



Механизм складывания
полностью складывается для хранения в плоском виде или транспортировки

Размеры (мм)

UAR–12 ■■■ 6 уровней регулировки

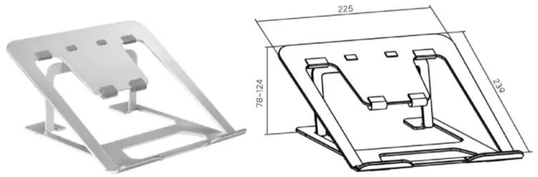

ULPS03–5D 6 уровней регулировки

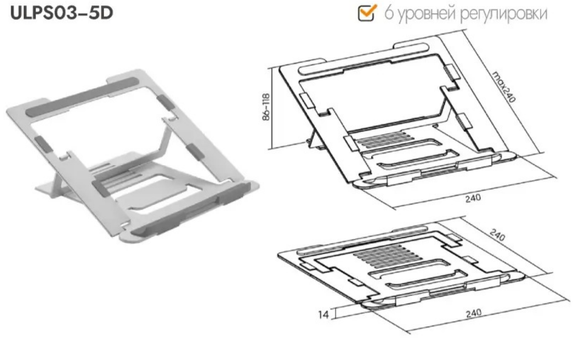

Модель	UAR–12	ULPS03–5D
Подходит для экранов	11″–15″	11″–17″
Толщина поверхности	3мм (0.12″)	3мм (0.12″)
Нагрузка	5кг (11фунтов)	5кг (11фунтов)
Материал	Алюминий, Силиконовые накладки	Алюминий, Силиконовые накладки

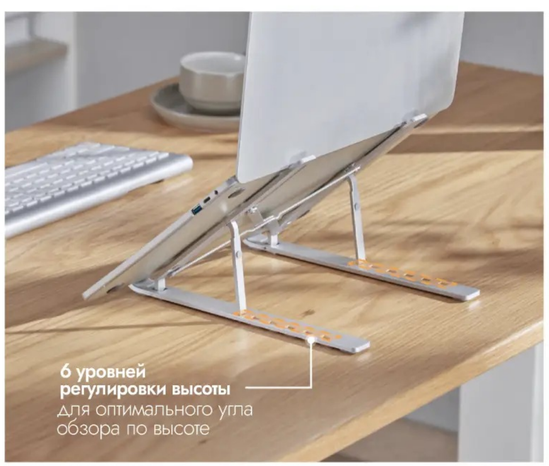

6 уровней регулировки высоты
для оптимального угла обзора по высоте



Эргономичный дизайн с открытой конструкцией
для повышения комфорта и улучшения вентиляции

Uniteki E-mail: info@uniteki.ru / www.uniteki.ru

Размеры (мм)

ULPS03–3–03 6 уровней регулировки

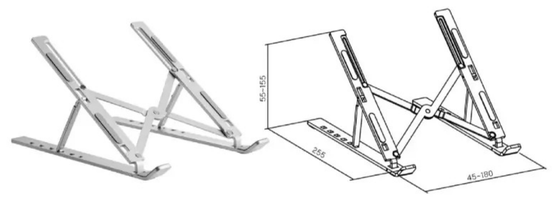

ULPS03–3–01 7 уровней регулировки

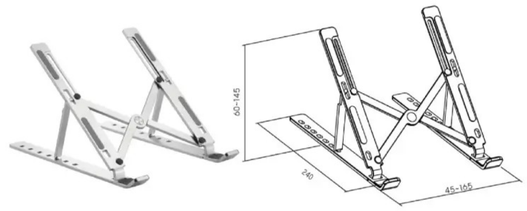

ULPS03–3–04 7 уровней регулировки

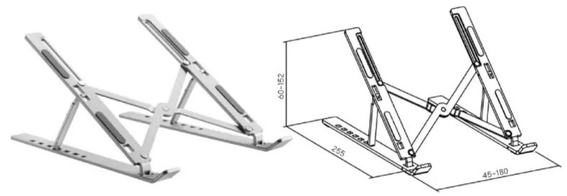

ULPS03–2 6 уровней регулировки

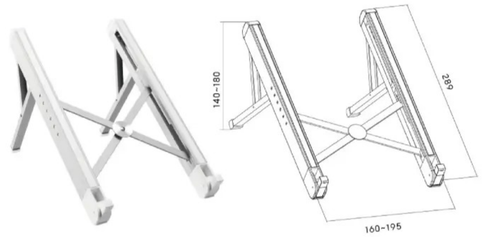

ULPS02–9 6 уровней регулировки

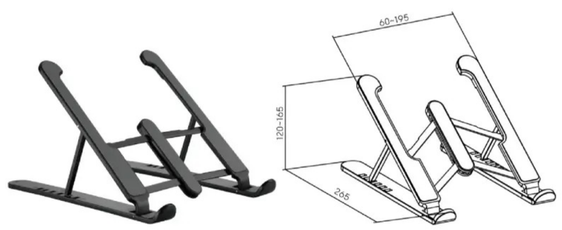

ULPS03–3–08 5 уровней регулировки

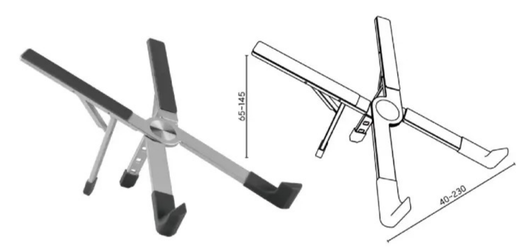

Модель	ULPS03–3–03	ULPS03–3–01	ULPS03–3–04	ULPS03–2	ULPS03–9	ULPS03–3–08
Подходит для экранов	11″–15″	11″–15″	11″–15″	11″–15″	11″–15″	11″–15.6″
Нагрузка	5кг (11фунтов)	5кг (11фунтов)	5кг (11фунтов)	5кг (11фунтов)	5кг (11фунтов)	5кг (11фунтов)
Материал	Силикон, Сталь, Алюминий	Алюминий, Силикон	Силикон, Сталь, Алюминий	Алюминий, АБС	Силикон, Сталь, Алюминий	Силикон, Алюминиевый сплав

Uniteki E-mail: info@uniteki.ru / www.uniteki.ru

АЛЮМИНИЕВЫЕ ПОДСТАВКИ ДЛЯ НОУТБУКОВ

СЕРИЯ ULPS03 & UAR–15/ULPS01–4

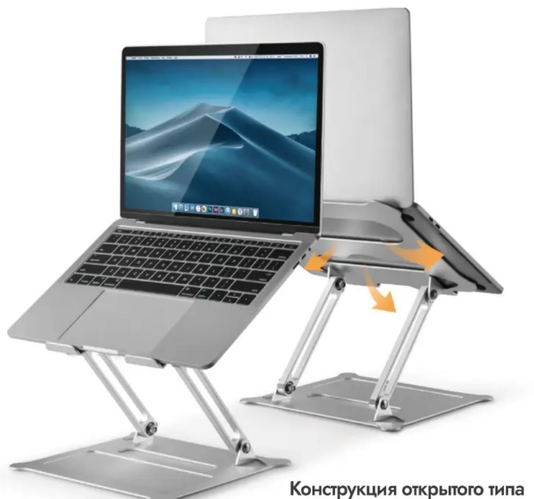

Конструкция открытого типа
обеспечивает охлаждение ноутбуков



Механизм складывания
полностью складывается для хранения в плоском виде или транспортировки

Регулируемая высота и наклон
максимальный комфорт и обзор

Размеры (мм)

UAR–15 ☑ Плавная регулировка



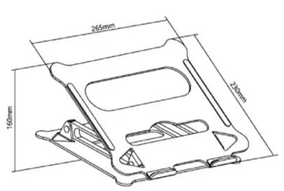

ULPS03–8S ☑ Плавная регулировка

ULPS03–8H ☑ 4 порта USB ☑ Плавная регулировка

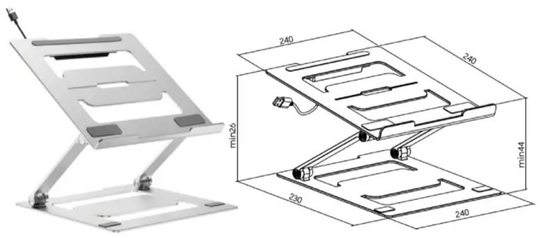

ULPS03–12 ☑ Плавная регулировка

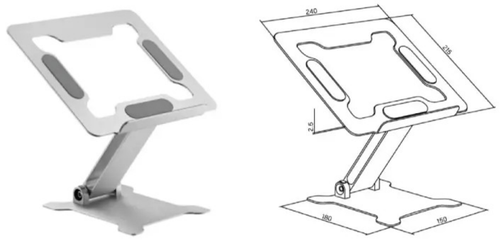

ULPS03–21 Плавная регулировка, Основание с поворотом на 360°

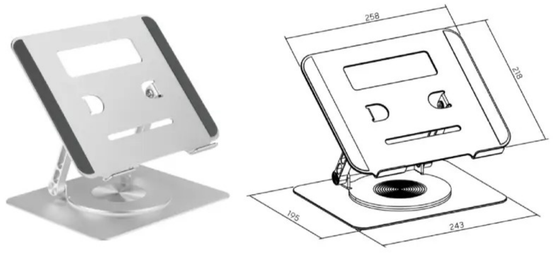

ULPS01–4 Плавная регулировка, Основание с поворотом на 360°

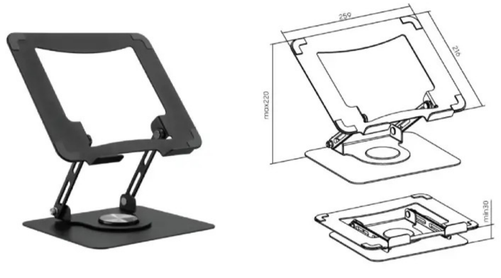

Модель	ULPS03–8S / 8H	ULPS03–12 / UAR–15	ULPS03–21	ULPS01–4
Подходит для экранов	11″–17″	11″–15″	11″–17″	11″–17″
Нагрузка	5кг (11фунтов)	5кг (11фунтов)	5кг (11фунтов)	10кг (22фунтов)
Материал	Алюминий, Силикон	Алюминий, Силикон	Алюминиевый сплав, Силикон	Силикон, Сталь

АЛЮМИНИЕВЫЕ ПОДСТАВКИ ДЛЯ НОУТБУКОВ

СЕРИЯ UAR & ULPS03–17

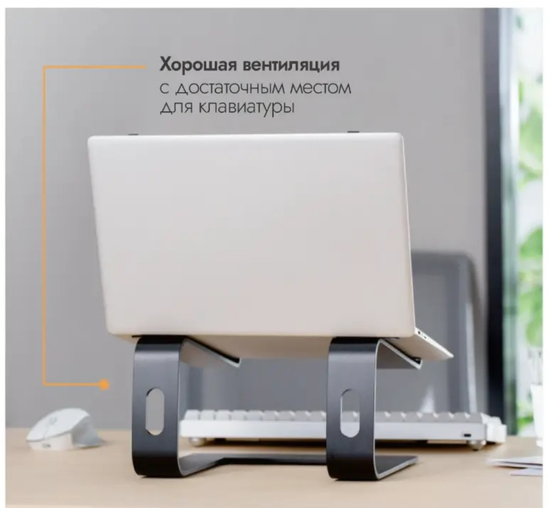

Хорошая вентиляция
с достаточным местом для клавиатуры

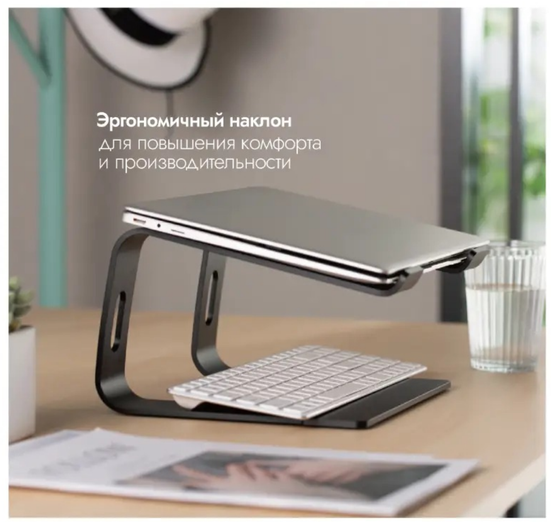

Эргономичный наклон
для повышения комфорта и производительности

Размеры (мм)

UAR–18 ■ ■

UAR–18S ■ ■

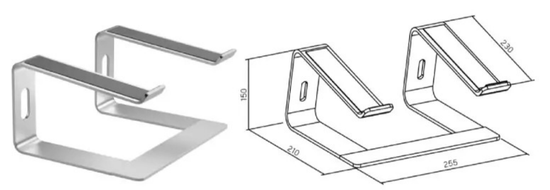

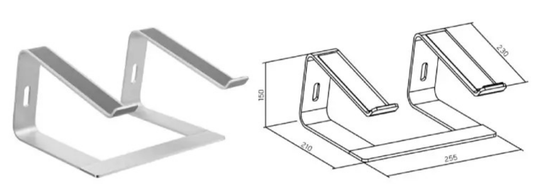

ULPS03–17

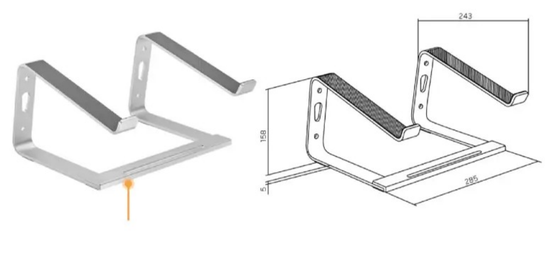

UAR–8

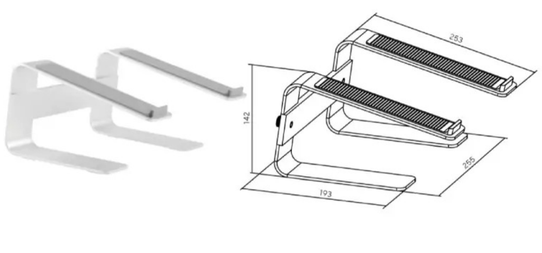

Модель	UAR–18	UAR–18S	ULPS03–17	UAR–8
Подходит для экранов	11″–17″	11″–15″	11″–17″	11″–17″
Нагрузка	5кг (11фунтов)	5кг (11фунтов)	5кг (11фунтов)	5кг (11фунтов)
Материал	Алюминий, Силиконовый мат	Алюминий, Силикон	Алюминий, Силиконовый мат	Алюминий, Силиконовый мат

E-mail: info@uniteki.ru / www.uniteki.ru

АЛЮМИНИЕВЫЕ ПОДСТАВКИ ДЛЯ НОУТБУКОВ

СЕРИИ UAR-9S/ULPS03-19 & ULPS02

Размеры (мм)

UAR-9S



Регулируемая ширина
Вмещает большинство ноутбуков

ULPS03-19



Гибкие настройки
найди оптимальный
угол обзора

Большое прочное основание
обеспечивает устойчивость на любой высоте

ULPS02-11

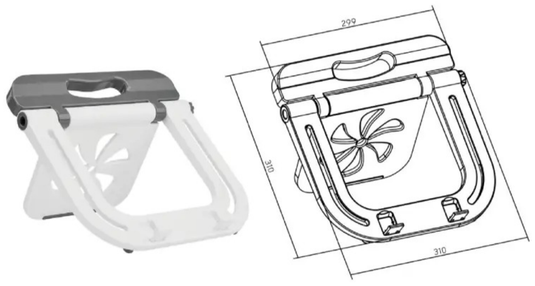

ULPS02-12

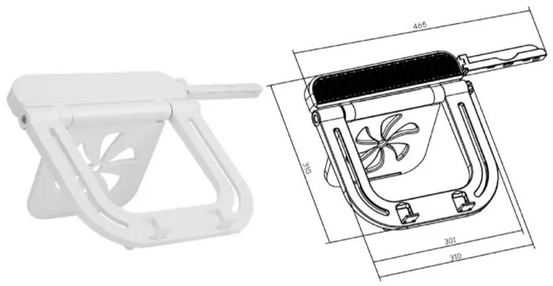

Модель	UAR-9S	ULPS03-19	ULPS02-11	ULPS02-12
Подходит для экранов	28-43 (11"- 15")	28-38 (11"- 15")	28-43 (11"- 17")	25.4-43 (11"- 17")
Нагрузка	5кг (11 фунтов)	5кг (11 фунтов)	5кг (11 фунтов)	5кг (11 фунтов)
Диапазон высоты	/	112~154мм (4.4"-6.1")	/	/
Материал	Алюминий, Силикон	Алюминий, Силикон	Силикон, АБС	Силикон, АБС

СКЛАДНЫЕ ПОДСТАВКИ ДЛЯ НОУТБУКОВ

СЕРИЯ ULPS02 & ULPS01-KP01

Размеры (мм)

ULPS02-2
ULPS02-3 С поворотным основанием на 360°

- **7 регулируемых уровней**
обеспечивают комфортные углы обзора и улучшают осанку

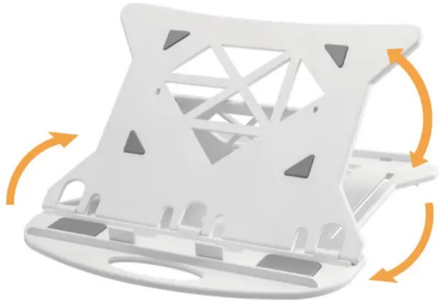



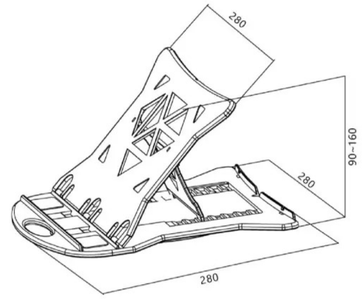

- **Поворотное основание на 360°**
позволяет легко делиться экраном и быстро менять углы обзора (только для ULPS02-3)

- **Портативная конструкция**
складывается до размера менее одного дюйма со встроенной ручкой

ULPS02-4 С держателем для телефона

Выдвижной держатель для телефона

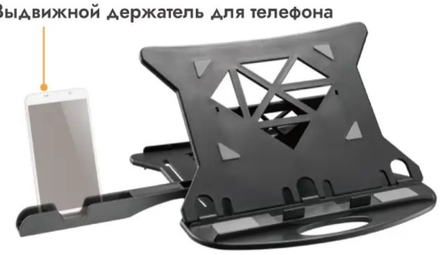

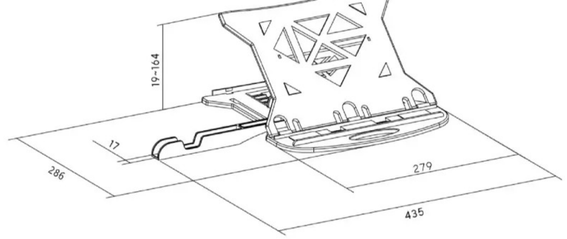

ULPS01-KP01



5 регулируемых уровней

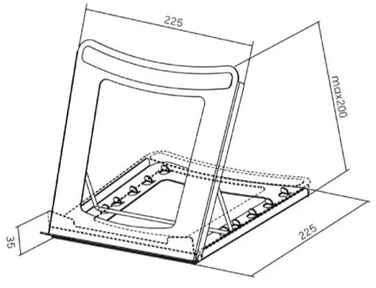

Модель	ULPS02-2 / 3 / 4	ULPS01-KP01
Подходит для экранов	28-38 (11"- 15")	25.4-38 (10"- 15")
Нагрузка	5кг (11 фунтов)	5кг (11 фунтов)
Материал	АБС, Силикон	Сталь, ЭВА

ПОДСТАВКА ДЛЯ НОУТБУКА COBRA GAMING С СИСТЕМОЙ ТЕРМООХЛАЖДЕНИЯ

ULCS02–1







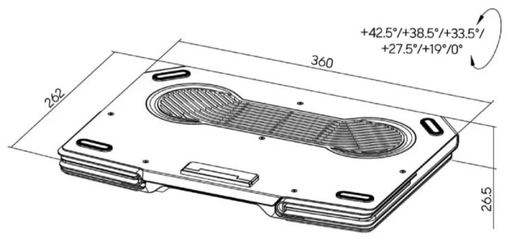

CE FC UK CA

Модель	ULCS02–1
Размеры	360 x 262 x 26.5 мм (14.2″x 10.3″x 1″)
Совместимые размеры ноутбуков	12″~17″
Нагрузка	5кг
Подсветка	RGB
Материал	Алюминий, АБС & Силикон
Регулирока высоты	5–уровней

Uniteki E-mail: info@uniteki.ru / www.uniteki.ru

АЛЮМИНИЕВЫЕ ПОДСТАВКИ ДЛЯ ТЕЛЕФОНОВ/ПЛАНШЕТОВ

СЕРИЯ UPHS02 & UPHS06–2/UPHS07–4



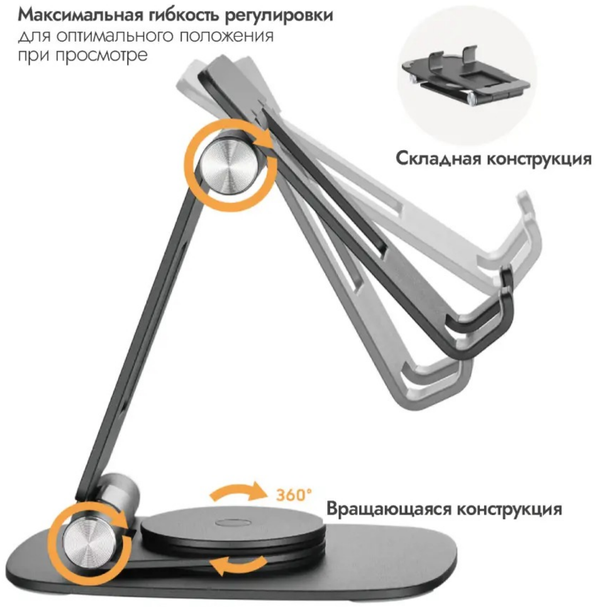

Размеры (мм)

UPHS06–2 Основание с поворотом на 360°

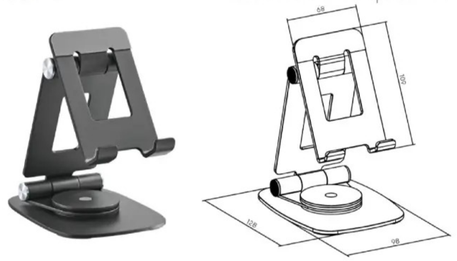

UPHS07–4 Основание с поворотом на 360°

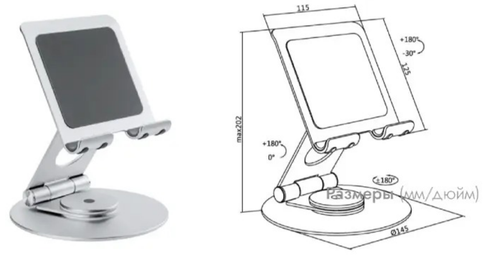

Размеры (мм/дюйм)

UPHS02–2L

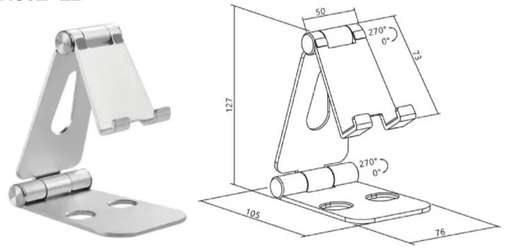

UPHS02–5

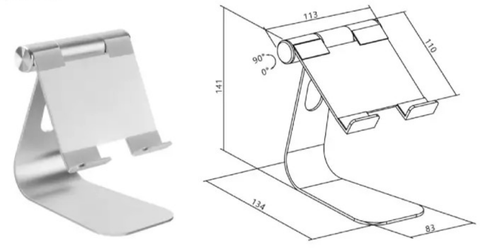

Модель	UPHS06–2	UPHS07–4	UPHS02–2L	UPHS02–5
Размеры	129 x 99 x 43мм (5.1″x 3.9″x 1.7″)	145 x 145 x 100 ~ 202мм (5.7″x 5.7″x 3.9″~8″)	127 x 76 x 25мм (5″x 3″x 0.98″)	113 x 135 x 141мм (4.4″x 5.3″x 5.6″)
Подходит для	Смартфон & Планшет (≤10″)	Смартфон & Планшет	Смартфон & Планшет (≤10″)	Смартфон & Планшет (≤10″)
Вес	/	/	160.8г (0.35 фунтов)	/
Материал	Алюминиевый сплав, Силикон	Алюминий, Силикагель	Алюминиевый сплав, Силикон	Алюминиевый сплав, Силикон

Uniteki E-mail: info@uniteki.ru / www.uniteki.ru

ТВОРЧЕСКИЕ

Подставки для наушников

Серии UHPS04



UHPS04–1

- USB-C порт
- 2 x USB-A порта
- 3,5 мм TRRS порт



Настраиваемая пользователем RGB-подсветка
обеспечивает яркие статические и изменяющие цвет эффекты, гармонично вписываясь в стильную игровую среду

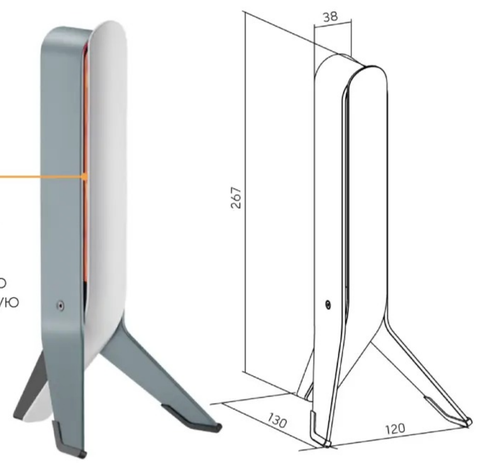

КРЕАТИВНАЯ ПОДСТАВКА ДЛЯ НАУШНИКОВ

СЕРИЯ UHPS04

Размеры (мм)

UHPS04–2

- беспроводная зарядка
- USB-A порт
- 2 x USB-C порт
- 3,5 мм TRRS порт



UHPS04–3

- USB-A порт
- 3,5 мм TRRS порт
- USB-C порт



Модель	UHPS04–1	UHPS04–2	UHPS04–3
Размеры	120 x 130 x 267мм (4.7"x 5.1"x 10.5")	120 x 112 x 260мм (4.7"x 4.4"x 10.2")	120 x 112 x 260мм (4.7"x 4.4"x 10.2")
Материал	Алюминий, Силикон, АБС, Сталь, PC	Силикон, Пластик, Сталь	Силикон, Пластик, Сталь

АКСЕССУАРЫ



стр. **E02** Крепления для системных блоков

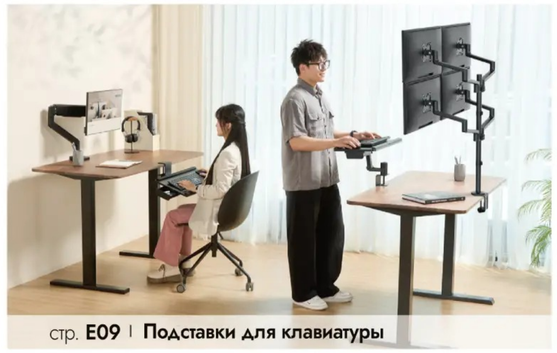

стр. **E09** | Подставки для клавиатуры



стр. **E12** | Полки-органайзеры с ламповым креплением

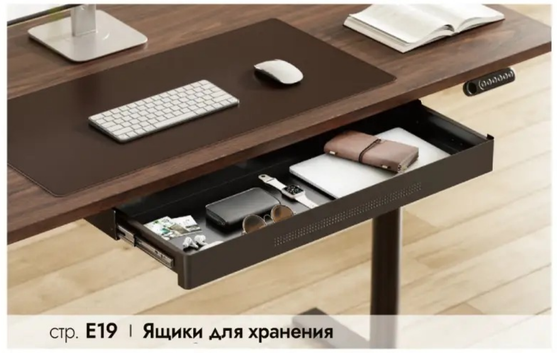

стр. **E19** | Ящики для хранения



стр. **E28** | Управление проводами

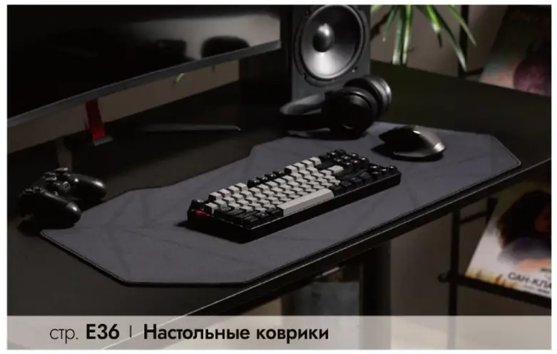

стр. **E36** | Настольные коврики



стр. **E39** | Офисные кресла и стулья



стр. **E43** | Подставки для ног

ПРОСТЫЕ В УСТАНОВКЕ ДЕРЖАТЕЛИ ДЛЯ СИСТЕМНЫХ БЛОКОВ

СЕРИЯ UCPB–26 & UCPB–25



Высококачественная RGB-подсветка

- ярче
- больше цветов
- больше диодов на одинаковом отрезке







Многомерный. Легко настраиваемый.
адаптироваться к процессорам различных размеров



360° Поворот
удобный доступ к задним портам и кабелям (for UCPB-25)

УДОБНЫЕ ДЕРЖАТЕЛИ ДЛЯ СИСТЕМНЫХ БЛОКОВ

СЕРИЯ UCPB–26 & UCPB–25



Размеры (мм)

UCPB–26R

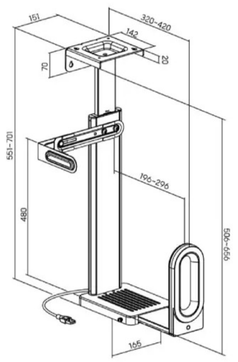

UCPB–26

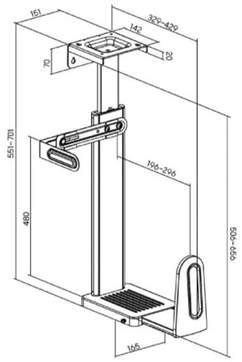

UCPB–25 суперстабильный

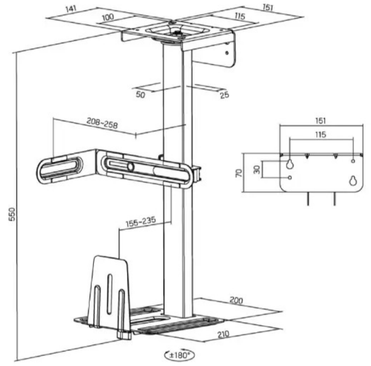

Модель	UCPB–26R	UCPB–26	UCPB–25
Размеры	420 x 350 x 701 мм (16.5"x 13.8"x 27.6")	429 x 350 x 701 мм (16.9"x 13.8"x 27.6")	341 x 342 x 550 мм (13.4"x 13.5"x 21.7")
Нагрузка	20 кг (44 фунтов)	20 кг (44 фунтов)	30 кг (66 фунтов)
Диапазон высоты	480~656мм (18.9"~25.8")	480~656мм (18.9"~25.8")	/
Диапазон ширины	196~296мм (7.7"~11.7")	196~296мм (7.7"~11.7")	155~235мм (6.1"~9.3")
Диапазон поворота	/	/	+180°~-180°
Установка	Настенная, под столом	Настенная, под столом	Настенная, под столом
Материал	Сталь, пластик	Сталь, пластик	Сталь, пластик
Цвет			

РОСКОШНЫЕ

Крепления для игровых системных блоков

Серии UCPB–21/22

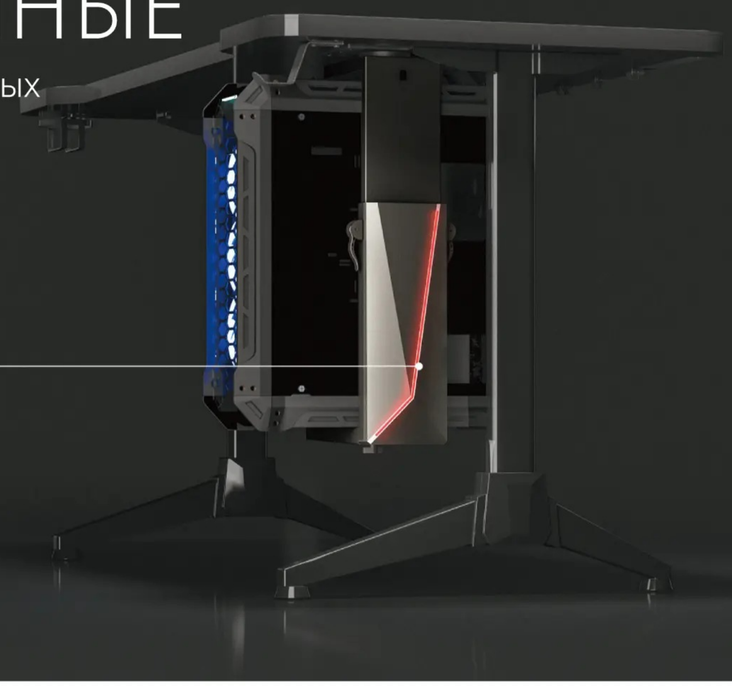

RGB-подсветка с эффектами

Пульт ДУ в комплекте

- 7 цветов
- Регулировка яркости
- Регулировка скорости
- Переключатель режимов

ПОЛНОСТЬЮ РЕГУЛИРУЕМОЕ



1. **Регулировка поворота**
   для доступа к задним портам и кабелям
2. **Скользящая направляющая**
   доставляет корпус к вам, когда это необходимо
   (для UCPB–22/22R)
3. **Регулировка высоты с фиксатором**
   подходит для большинства корпусов ПК



4. **Регулировка глубины с помощью поворотной ручки**
   быстро адаптирует более широкую сторону



РОСКОШНЫЕ ДЕРЖАТЕЛИ ДЛЯ ИГРОВЫХ СИСТЕМНЫХ БЛОКОВ

СЕРИЯ UCPB–21/22

Размеры (мм)

UCPB–21

UCPB–21R с RGB подсветкой



▶ **UCPB–21**



▶ **UCPB–21R**

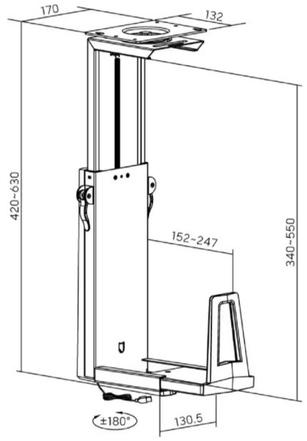

UCPB–22 с направляющей для скольжения

UCPB–22R с направляющей для скольжения и RGB-подсветкой



▶ **UCPB–22**



▶ **UCPB–22R**

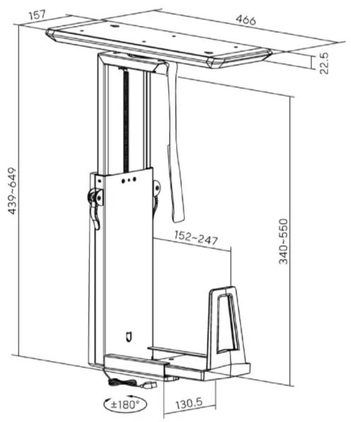

Модель	UCPB–21 / 21R	UCPB–22 / 22R
Нагрузка	15 кг (33 фунтов)	15 кг (33 фунтов)
Диапазон высоты	340~ 550 мм (13.4″~21.7″)	340~ 550 мм (13.4″~21.7″)
Диапазон глубины	152~ 247 мм (6″~9.7″)	152~ 247 мм (6″~9.7″)
Диапазон поворота	+180°~–180°	+180°~–180°
Перемещение слайда	/	247 мм (9.7″)

РЕГУЛИРУЕМЫЕ ПОДСТОЛЬНЫЕ ДЕРЖАТЕЛИ ДЛЯ СИСТЕМНЫХ БЛОКОВ

UCPB–19/20



Регулировка высоты и глубины с фиксирующей защёлкой
подходит для системных блоков различных размеров и форм

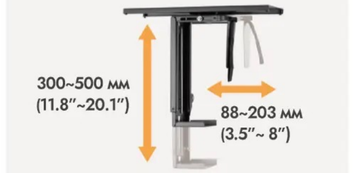

Плавная регулировка высоты и глубины
подходит для системных блоков различных размеров и форм



Регулировка поворота
обеспечивает лёгкий доступ к задним портам и проводам

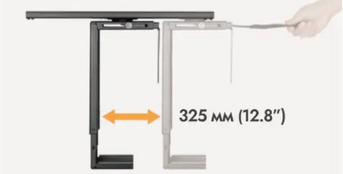

Скользящий механизм
для высокой доступности

UCPB–20



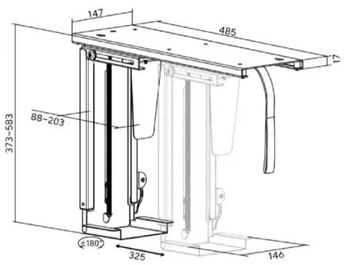

UCPB–19 Настенный



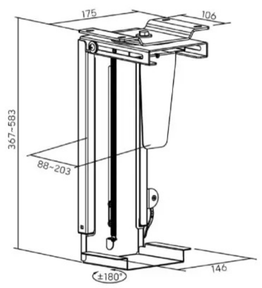

Модель	UCPB–20	UCPB–19
Диапазон высоты	300~510мм (11.8″x20.1″)	300~510мм (11.8″x20.1″)
Диапазон глубины	88~203мм (3.5″x8″)	88~203мм (3.5″x8″)
Перемещение слайда	325мм (12.8″)	/
Нагрузка	10кг (22фунтов)	10кг (22фунтов)
Материал	Сталь	Сталь

РЕГУЛИРУЕМЫЕ ПОДСТОЛЬНЫЕ ДЕРЖАТЕЛИ ДЛЯ СИСТЕМНОГО БЛОКА

СЕРИЯ UCPB–2/11/12

Ремешок для крепления процессора

Размеры (мм)





UCPB–12

☑ Вертикальная установка ☑ Скольжение ☑ Поворот



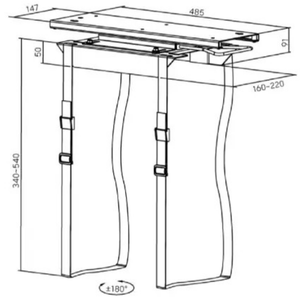

UCPB–11

☑ Вертикальная и горизонтальная установка



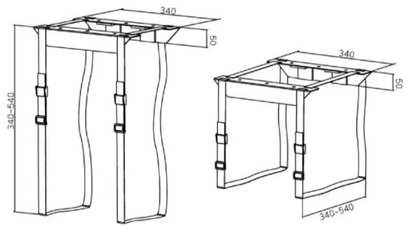

(Вертикальная) (Горизонтальная)

Настенный держатель для системного блока



UCPB–2



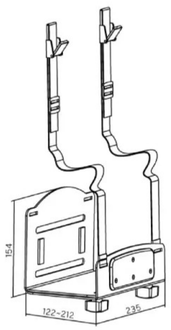

Модель	UCPB–12	UCPB–11	UCPB–2
Диапазон высоты	340~ 450 мм (13.4″~21.3″)	340~ 450 мм (13.4″~21.3″)	/
Диапазон ширины	160~ 550 мм (6.3″~8.7″)	/	/
Диапазон глубины	/	/	122~ 212 мм (4.8″~8.3″)
Перемещение	325 мм (12.8″)	/	/
Нагрузка	10 кг (22 фунтов)	10 кг (22 фунтов)	10 кг (22 фунтов)
Материал	Сталь	Сталь	Сталь

МОБИЛЬНЫЕ НАПОЛЬНЫЕ ПОДСТАВКИ ДЛЯ СИСТЕМНОГО БЛОКА

СЕРИЯ UCPB28 & UCPB27–01



Размеры (мм)

UCPB28–01

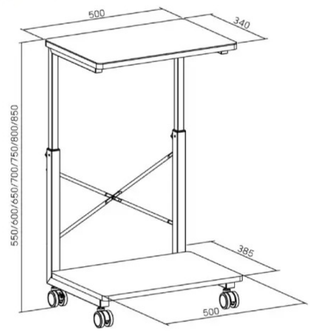

UCPB28–02

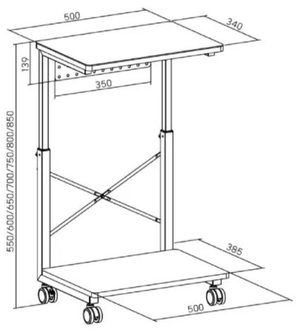

UCPB27–01

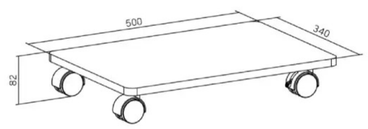

Модель	UCPB28–01	UCPB28–02	UCPB27–01
Размеры	500 x 385 x 550~850 мм (19.7″x 15.2″x 21.7″~33.5″)	500 x 385 x 550~850 мм (19.7″x 15.2″x 21.7″~33.5″)	500 x 340 x 82 мм (19.7″x 13.4″x 3.2″)
Нагрузка (на полку)	40 кг (88 фунтов)	40 кг (88 фунтов)	40 кг (88 фунтов)
Диапазон высоты	550/600/650/700/750/800/850мм (21.7″/23.6″/25.6″/27.6″/29.5″/31.5″/33.5″)	550/600/650/700/750/800/850мм (21.7″/23.6″/25.6″/27.6″/29.5″/31.5″/33.5″)	/
Материал	ДСП, Сталь, пластик	ДСП, Сталь, пластик	ДСП, Сталь, пластик

НАВЕСНЫЕ ПОЛКИ ДЛЯ КЛАВИАТУРЫ С ВОЗМОЖНОСТЬЮ РЕГУЛИРОВКИ

СЕРИИ UKBT11



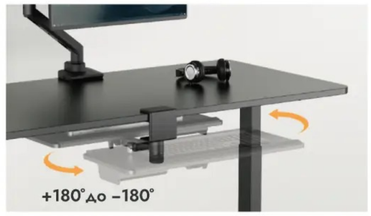

Элегантная поворотная конструкция
для удобства использования и экономии места в нерабочем состоянии

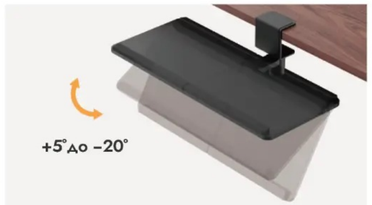

Наклонная платформа
обеспечивает оптимальный комфорт



Компактная упаковка (для UKBT11–02)
идеально подходит для продавцов маркетплейсов

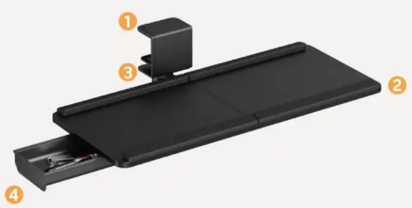

1. **Навесная конструкция**
   не нужно сверлить дырки и просто установить
2. **Валик для запястья**
   облегчает усталость запястья и улучшает комфорт в работе
3. **Защитные накладки**
   защитят поверхность от царапин



4. **Ящик для хранения, слева или справа**
   навесной и выдвижной, для организации маленьких вещей

Размеры (мм)

UKBT11–01 Однокомпонентная конструкция

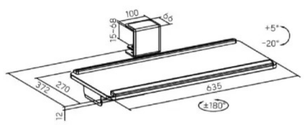

UKBT11–02 Двухкомпонентная конструкция

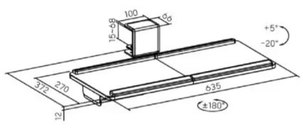

Модель	UKBT11–01 / UKBT11–02
Размер полки	635 x 270 мм (25" x 10.6")
Нагрузка	5кг (11 фунтов)
Диапазон наклона	+5°~ –20°
Диапазон поворота	+180°~ –180°
Материал	Сталь, МДФ, Пластик

Uniteki E-mail: info@uniteki.ru / www.uniteki.ru

ПОВОРОТНАЯ ПОДСТАВКА ДЛЯ КЛАВИАТУРЫ

UKBT12–01



Размеры (мм)

UKBT12–01

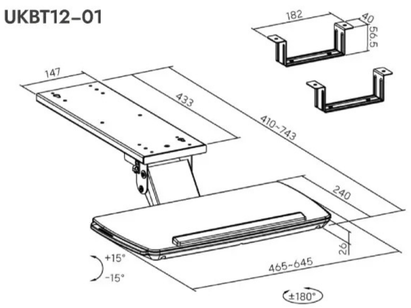

Модель	UKBT12–01
Размер полки	465 ~ 645 x 240 мм (18.3"~ 25.4" x 9.4")
Нагрузка	5кг (11 фунтов)
Размер выноса	300 мм (11.8")
Диапазон высот	155 мм (6.1")
Диапазон поворота	+180°~ –180°
Диапазон наклона	+15°~ –15°
Материал	Сталь, Пластик

Цвет:

Uniteki E-mail: info@uniteki.ru / www.uniteki.ru

ПОДСТАВКИ И ПОЛКИ ДЛЯ КЛАВИАТУРЫ

СЕРИЯ UKBT–08/09 & UKBT–10

Накладные подставки для клавиатуры с защитой для запястий и отсеком для хранения

UKBT–08 ☑ Выдвижной **UKBT–08T** ☑ Выдвижной ☑ Наклон



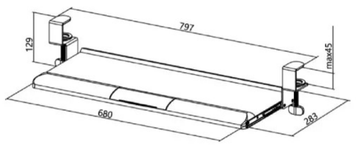

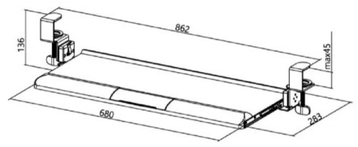

Регулируемые по высоте подставки для клавиатуры с зажимами

UKBT–09 ☑ Выдвижной **UKBT–09S** ☑ Выдвижной



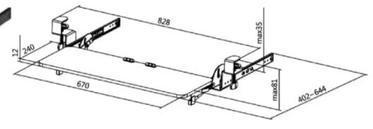

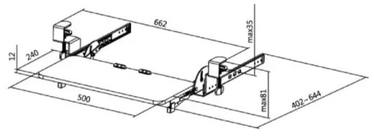

Регулируемая по высоте подставка для клавиатуры

UKBT–10





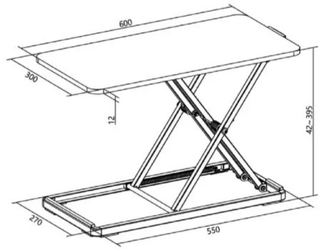

Модель	UKBT–08	UKBT–08T	UKBT–09	UKBT–09S	UKBT–10
Размеры полки для клавиатуры	680x283мм (26.8"x 11.1")	680x283мм (26.8"x 11.1")	670x240мм (26.4"x 9.4")	500x240мм (19.7"x 9.4")	600x300мм (23.6"x 11.8")
Нагрузка	5кг (11фунтов)	5кг (11фунтов)	5кг (11фунтов)	5кг (11фунтов)	5кг (11фунтов)
Длина выдвижения	190мм (7.5")	190мм (7.5")	242 мм (9.5")	242 мм (9.5")	/
Диапазон высот	/	/	81 мм (3.2")	81 мм (3.2")	42/215/264/305/365/395 мм (1.7"/8.5"/10.4"/12"/14.4"/15.6")
Диапазон наклона	/	15°, 7.5°, 0°, -7.5°,-15°	/	/	/
Подходит для стола	≤ 45 мм (1.8")	≤ 45 мм (1.8")	≤ 35 мм (1.4")	≤ 35 мм (1.4")	/
Материал	Сталь, Пластик	Сталь, Пластик	Сталь, Пластик, ДСП	Сталь, Пластик, ДСП	Сталь, МДФ, Пластик, Алюминий

uniteki E-mail: info@uniteki.ru / www.uniteki.ru



◀ USTB31–04

НАВЕСНЫЕ

Многофункциональные пегборды с полками

Серии USTB31



◀ USTB31–06



Прочное и компактное
высококачественная металлическая конструкция с элегантным, компактным дизайном, позволяющим максимально эффективно использовать пространство на рабочем столе

Полный диапазон регулировок
для оптимального просмотра

Конструкция зажима без использования инструментов, с защитными накладками
для лёгкой установки
и предотвращения царапин

– Эффективная организация –

В комплект входят аксессуары для перфорированной доски:

Нижняя горизонтальная перекладина обеспечивает дополнительное место для хранения:

Размеры (мм)

USTB31-04 Рекомендовано для столов размером 1200/1400 мм; с кронштейном для монитора

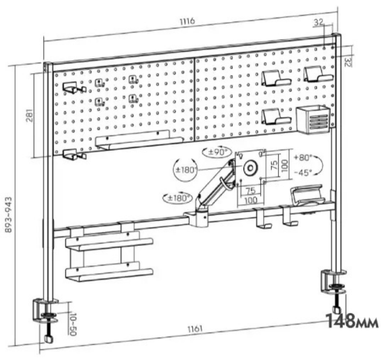

Модель	USTB31-04
Подходит для экранов	17″–32″
Нагрузка	30кг (66фунтов)
Предполагаемая толщина столешницы	Зажим: 10 ~ 50 мм (0.39″~ 2″)
Материал	Сталь, Алюминий, АБС
Цвет:	■ □

Размеры (мм)

USTB31-01 Рекомендовано для столов размером 1200 мм

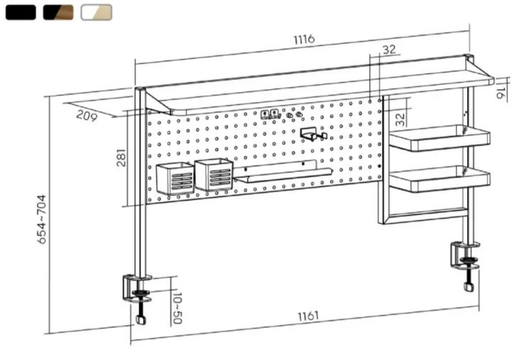

USTB31-02 Рекомендовано для столов размером 1200 мм

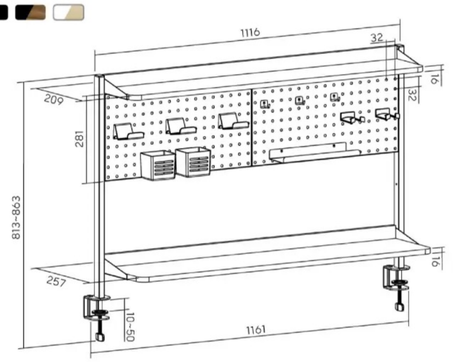

USTB31-03 Рекомендовано для столов размером 1200 мм

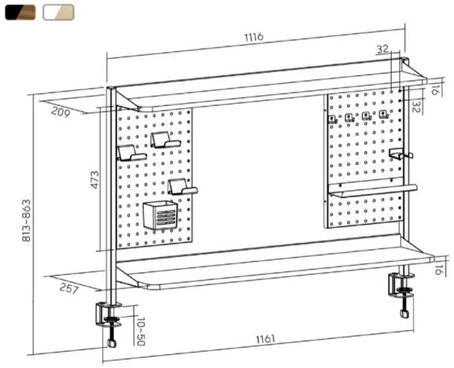

USTB31-06 Рекомендовано для столов размером 1200 мм

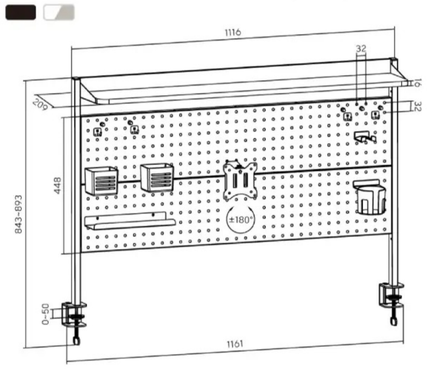

USTB31-07 Рекомендовано для столов размером 1400 мм

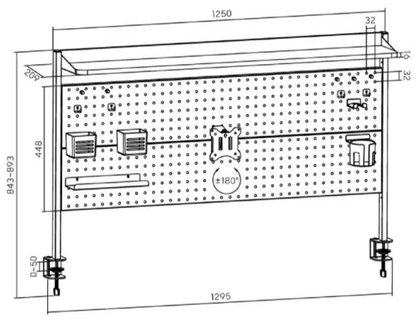

Модель	USTB31-01 / 02 / 03	USTB31-06 / 07
Нагрузка	30кг (66фунтов)	10/10/9 кг (22/22/19.8фунтов)
Предполагаемая толщина столешницы	10 ~ 50 мм (0.39″~ 2″)	Зажим: 10 ~ 50 мм (0.39″~ 2″)
Материал	Сталь, ДСП, АБС	Сталь, ДСП, АБС

ЗАЖИМНЫЕ

Перфорированные доски и белые доски для стола, органайзеры, полки

Серии USTB24



Оптимизированная упаковка
экономит затраты на транспортировку и хранение



1 Комплекты для хранения
предлагает организованные и легкодоступные решения для всех ваших мелких необходимых вещей

2 Конструкция зажима без использования инструментов, с защитными накладками
для лёгкой установки и предотвращения царапин



3 Конструкция фиксирующих пластин
надёжно крепит доски

Полка для хранения
обеспечивает достаточно места для различных предметов

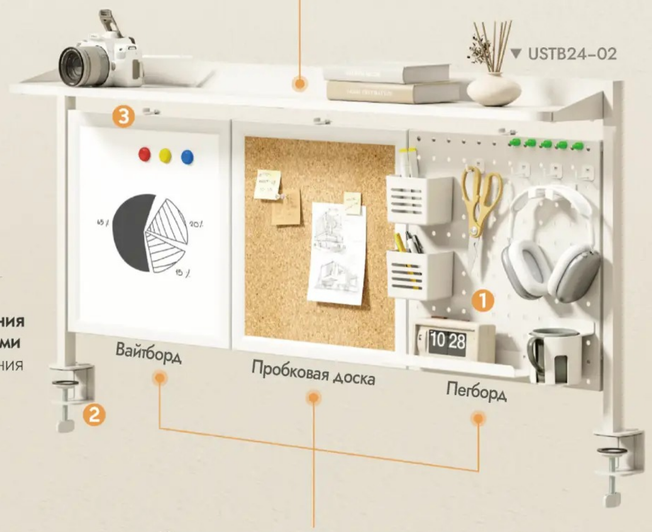

Универсальная многосоставная конструкция
Обеспечивает более эффективную и понятную работу в офисе
(порядок расположения панелей можно свободно выбирать)

Размеры (мм)

USTB24-01 для столов размером ≥1200 мм

☑ Пегборд ☑ Вайтборд

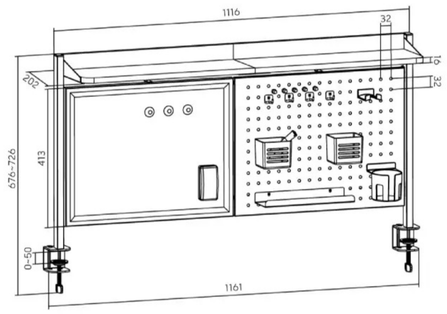

USTB24-02 для столов размером ≥1400

☑ Пегборд ☑ Вайтборд ☑ Пробковая доска

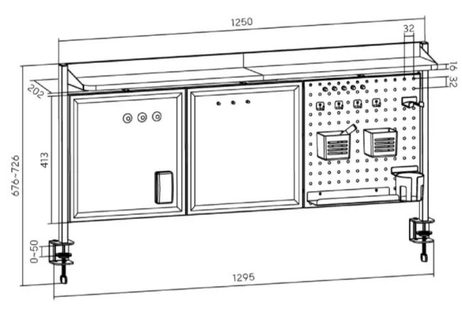

Модель	USTB24-01	USTB24-02
Нагрузка (пегборд)	10кг (22фунтов)	
Нагрузка (верхняя полка)	10кг (22фунтов)	
Материал	ДСП E0 класса, Сталь	

Цвет: ■ □



Регулируемая конструкция
обеспечивает оптимальное качество просмотра

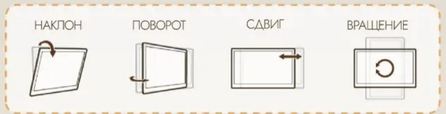

Комплект аксессуаров
поддерживает порядок среди мелких предметов



Съёмная пластина VESA
позволяет пользователям устанавливать без усилий



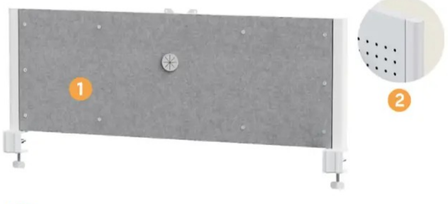

1 Текстура войлока на обратной стороне
представляет другой стиль

2 Дизайн с закруглёнными краями
обеспечивает элегантный внешний вид и приятные тактильные ощущения



Конструкция зажима
делает установку простой и не требующей инструментов

ПРИКРЕПЛЯЕМЫЕ К СТОЛУ ПЕГБОРДЫ С ПОЛКАМИ И АДАПТЕРОМ VESA
СЕРИЯ USTB25



Размеры (мм)

USTB25-01 для столов ≥ 1200 мм

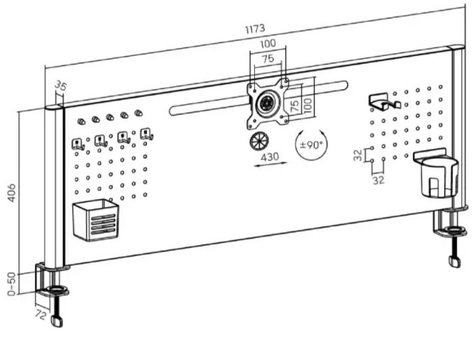

USTB25-02 для столов ≥ 1400 мм

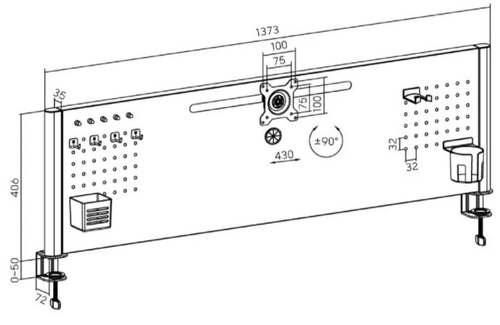

Модель	USTB25-01 / 02
Нагрузка (пегборд)	10кг (22фунтов)
Нагрузка (монитор)	9кг (19.8фунтов)
Материал	Сталь, Пластик, Фетр

E-mail: info@uniteki.ru / www.uniteki.ru



ПОД СТОЛОМ

Стальные выдвижные ящики и полка для хранения

Серии UDA16

ВЫДВИЖНЫЕ ЯЩИКИ И ПОЛКА ПОД СТОЛОМ ДЛЯ ХРАНЕНИЯ ВЕЩЕЙ

СЕРИЯ UDA16



1. Усовершенствуйте стол с регулируемой высотой, добавив вместительные ящик, не жертвуя при этом пространством для ног
2. Плавный скользящий механизм обеспечивает бесшумное открытие и закрытие (UDA16–1/1C/2/2C/3/3C/4/4C)
3. Доступен в черном, белом и сером цветах, органично вписывается в любой интерьер

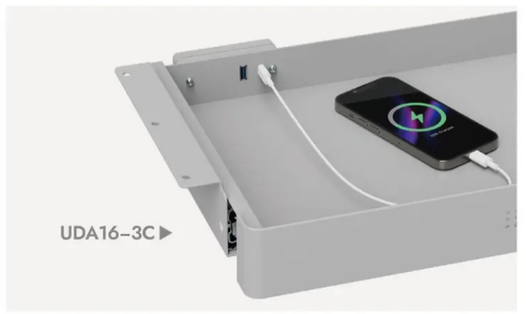

Встроенные порты USB-A и USB-C (модели с C)
для удобной зарядки и аккуратной организации



Дополнительная конструкция полок (UDA16–2/2C/4/4C)
расширить полезное пространство под столом

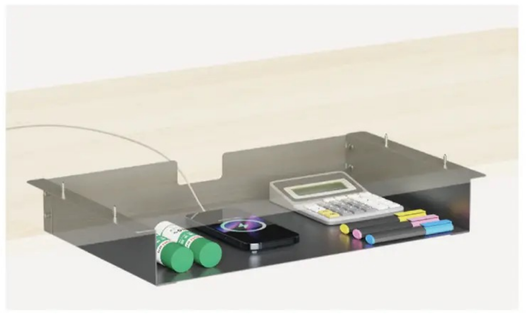

Открытая конструкция полок с системой организации проводов (UDA16–5)
для эффективного хранения под столом и легкого доступа



Оптимизированная упаковка (UDA16–1/1C/2/2C/5)
снижает затраты на доставку и хранение, идеально подходит для продавцов маркетплейсов

ВЫДВИЖНЫЕ ЯЩИКИ И ПОЛКА ПОД СТОЛОМ ДЛЯ ХРАНЕНИЯ ВЕЩЕЙ

СЕРИЯ UDA16

Стандартный размер

UDA16–1

UDA16–1C с портами USB-A и USB-C

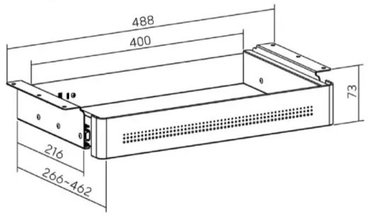

Большой размер

Размеры (мм)

UDA16–3

UDA16–3C с портами USB-A и USB-C

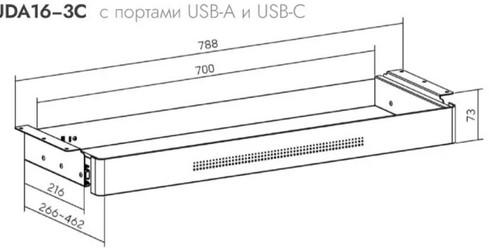

Модель	UDA16–1	UDA16–1C	UDA16–3	UDA16–3C
Размеры	488x266~462x73мм (19.2″x10.5″~ x18.2″x2.9″)	488x291~462x73мм (19.2″x11.5″~ x18.2″x2.9″)	788x266~462x73мм (31″x10.5″~ x18.2″x2.9″)	788x266~462x73мм (31″x11.5″~ x18.2″x2.9″)
Нагрузка	8кг (17.6 фунтов)	8кг (17.6 фунтов)	8кг (17.6 фунтов)	8кг (17.6 фунтов)
Глубина выноса	200 мм (7.9″)	200 мм (7.9″)	200 мм (7.9″)	200 мм (7.9″)
Предполагаемая толщина	≥ 15 мм (≥ 0.59″)	≥ 15 мм (≥ 0.59″)	≥ 15 мм (≥ 0.59″)	≥ 15 мм (≥ 0.59″)
Материал	Сталь	Сталь	Сталь	Сталь

Цвет:

Стандартный выдвижной ящик с полкой

UDA16–2

UDA16–2C с портами USB-A и USB-C

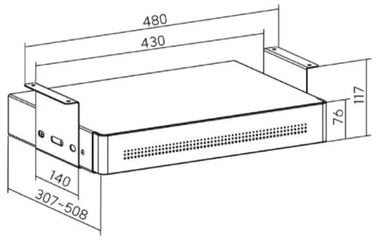

Большой выдвижной ящик с полкой

UDA16–4

UDA16–4C с портами USB-A и USB-C

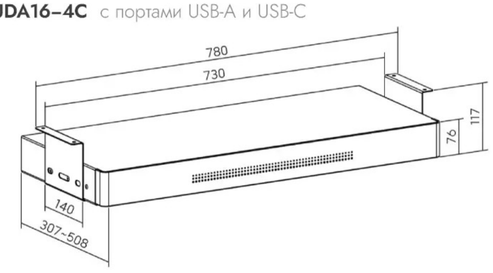

Открытая полка для хранения

UDA16–5

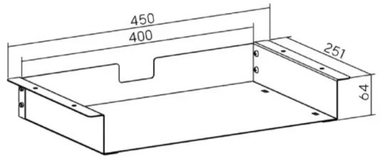

Модель	UDA16–2 /2C	UDA16–4 /4C	UDA16–5
Размеры	480x307~508x117мм (18.9″x12.1″~ x 20″x 4.6″)	780x307~508x117мм (30.7″x12.1″~ 20″x 4.6″)	450x251x64мм (17.7″x 9.9″x 2.5″)
Нагрузка	8кг (17.6 фунтов)	8кг (17.6 фунтов)	5кг (11 фунтов)
Глубина выноса	200 мм (7.9″)	200 мм (7.9″)	200 мм (7.9″)
Подходит для столешницы	≥ 15 мм (≥ 0.59″)	≥ 15 мм (≥ 0.59″)	≥ 15 мм (≥ 0.59″)
Подходит для ноутбуков	/	/	7″–17″
Материал	Сталь	Сталь	Сталь

Цвет:

УЛЬТРАТОНКИЕ ВЫДВИЖНЫЕ ЯЩИКИ ДЛЯ ХРАНЕНИЯ ПОД СТОЛОМ

СЕРИЯ UDA09





Размеры (мм)

UDA09–1

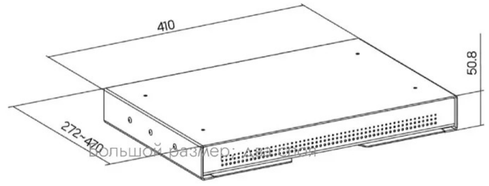

UDA09–2 с полкой

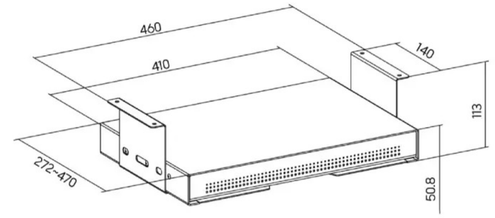

UDA09–3 со съёмным подносом и запирающим механизмом

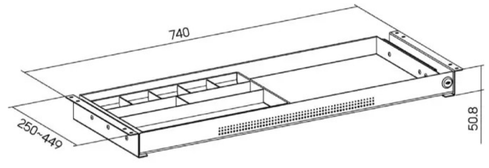

Модель	UDA09–1	UDA09–2	UDA09–3
Размеры	410x272~470x50.8мм (16.1″x10.7″~ x 18.5″x 2″)	460x272~470x113мм (18.1″x10.7″~ x 18.5″x 4.4″)	740x250~449x50.8мм (29.1″x9.8″~ x 17.7″x 2″)
Материал	Сталь	Сталь	Сталь
Нагрузка	8кг (17.6 фунтов)	8кг (17.6 фунтов)	8кг (17.6 фунтов)
Глубина выноса	200 мм (7.9″)	200 мм (7.9″)	200 мм (7.9″)
Цвет			

ПРОЧНЫЕ ПОДСТАВКИ ДЛЯ МОНИТОРОВ

СЕРИЯ UDA17





Тонкий дизайн
добавляет достаточно места,
не занимая при этом места для ног



Плавный скользящий механизм
открывается и закрывается бесшумно



Удобный выдвижной ящик
быстрый доступ к хранящимся предметам

Размеры (мм)

UDA17–1 Средний размер

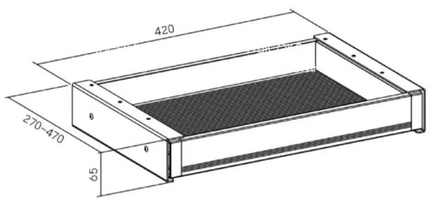

UDA17–2 Большой размер

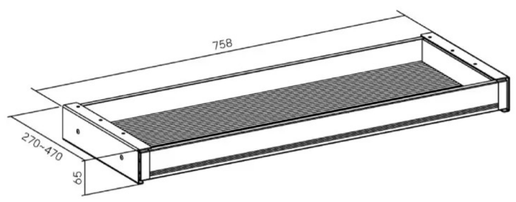

Модель	UDA17–1	UDA17–2
Размеры	420 x 65 x 270~ 470мм (16.5"x 2.6"x 10.6"~ 18.5")	758 x 65 x 270 ~ 470мм (29.8"x 2.6"x 10.6"~ 18.5")
Нагрузка	10кг (22 фунтов)	10кг (22 фунтов)
Вынос ящика	200мм (7.9")	200 мм (7.9")
Материал	Пластик, Сталь	Пластик, Сталь

Цвет:

ВРАЩАЮЩИЕСЯ & ВЫДВИЖНЫЕ

Выдвижные ящики
для настольных дисплеев
Серии UDA19

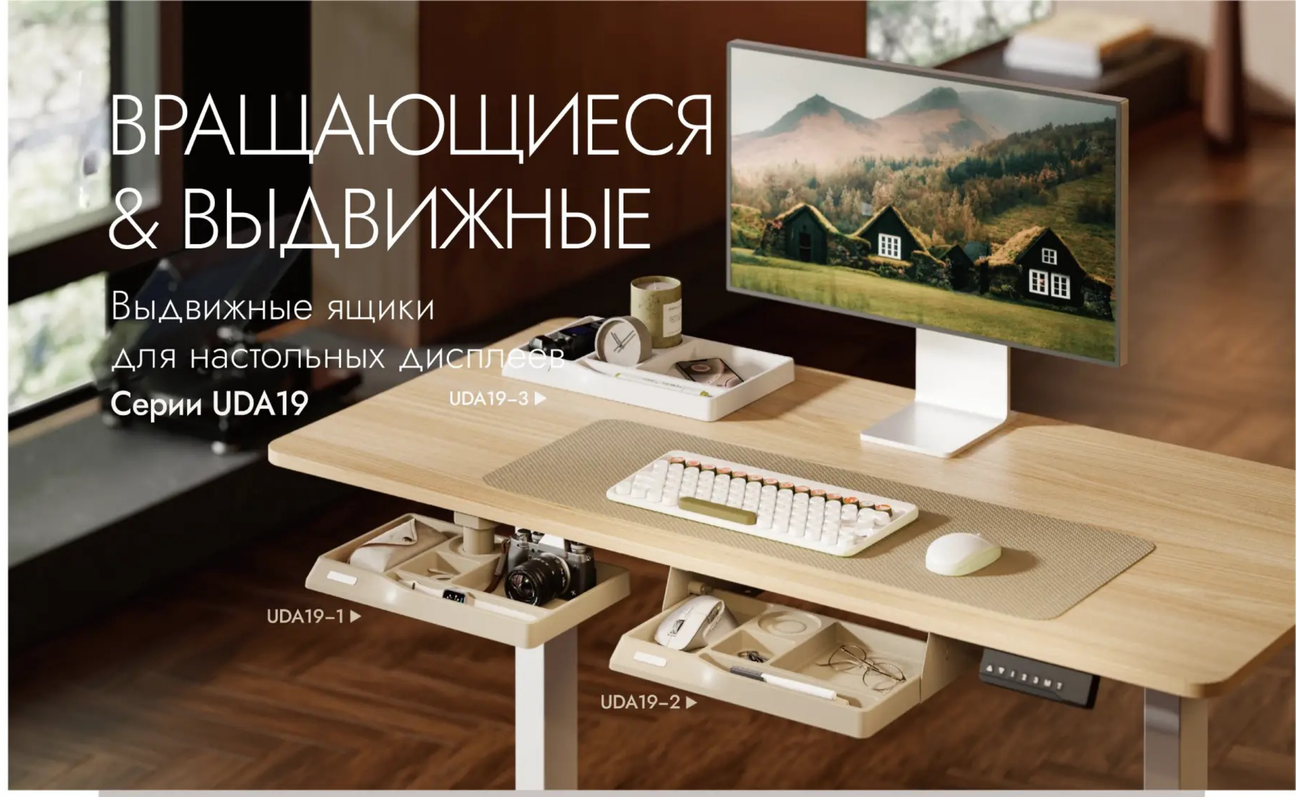



UDA19–1 Вращающийся ящик
360° Функция поворота
простой доступ с любого угла

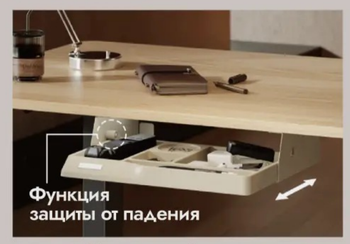

UDA19–2 Выдвижной ящик
Функция для защиты от падения
повышенная безопасность и надёжность



UDA19–3 Настольный органайзер
Оптимизируйте рабочее пространство
держите все предметы четко по местам

Размеры (мм)

UDA19–1

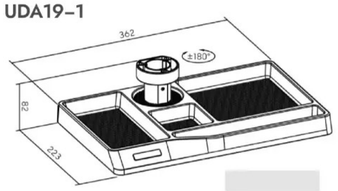

UDA19–2

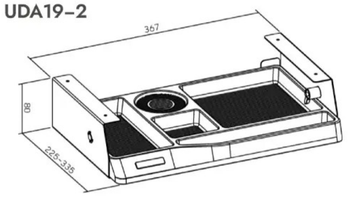

UDA19–3

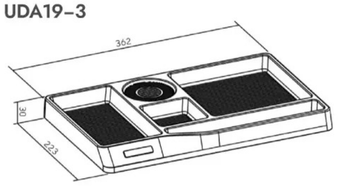

Модель	UDA19–1	UDA19–2	UDA19–3
Размеры	362 x 223 x 98мм (14.3"x 8.8"x 3.9")	367 x 225 ~335 x 80мм (14.4"x 8.9"~ 13.2"x 3.1")	362 x 223 x 30мм (14.3"x 8.8"x 1.2")
Нагрузка	3 кг (6.6 фунтов)	3 кг (6.6 фунтов)	3 кг (6.6 фунтов)
Угол поворота	360°	/	/
Вынос ящика	/	110 мм (≥ 0.63")	/
Толщина столешницы	≥ 16 мм (≥ 0.63")	≥ 16 мм (≥ 0.63")	/
Материал	АБС	АБС	АБС

Цвет:

ФЕТР

Лотки для хранения

Серии UDA18

Войлочный органайзер с отделениями
позволяет упорядоченно и аккуратно разделить предметы для эффективного рабочего пространства

◀ **UDA18–2** Настольный

360°
Поворот

▼ **UDA18–1** Подстольный

360° Конструкция поворота (для UDA18–1)
- позволяет держать часто используемые предметы под рукой
- задвигается под стол, экономя место, когда не используется

Размеры (мм)

UDA18–1

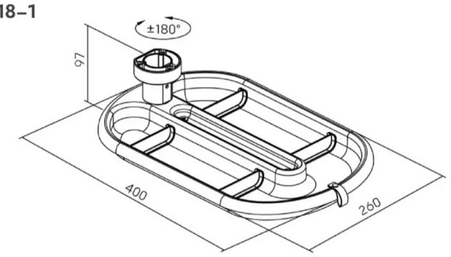

UDA18–2

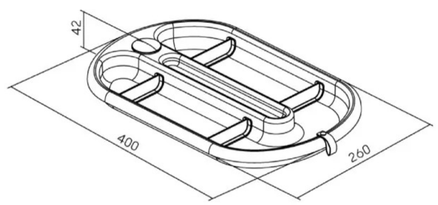

Модель	UDA18–1	
Размеры	400 x 260 x 97мм (15.7″x 10.2″x 3.8″)	400 x 260 x 42мм (15.7″x 10.2″x 1.7″)
Нагрузка	3кг (6.6 фунтов)	3кг (6.6 фунтов)
Диапазон поворота	360°	/
Подходит для столешниц	≥ 15 мм (≥ 0.59″)	/
Материал	Фетр, АБС, Сталь	Фетр, АБС, Сталь

НАСТОЛЬНЫЙ

Запираемый шкаф для хранения

UDA13–1

Оптимизация пространства · Гибкость · Безопасность



Размеры (мм)

UDA13–1

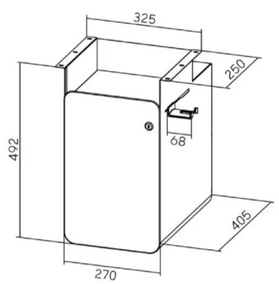

Прочная стальная конструкция
обеспечивает надёжную и долговечную работу

1. **Войлочная дверь**
добавляет изысканности и элегантности в офисный интерьер.



(Доступны два цвета)

2. **Открытое верхнее хранилище**
для удобного доступа к часто используемым мелким аксессуарам
3. **Большой ящик с замком**
обеспечивает сохранность офисных документов и личных вещей
4. **Съёмный крючок**
для наушников, сумок и других мелких предметов
5. **Закруглённые края и углы**
разработан для комфорта и безопасности

Модель	UDA13–1
Размеры	405 x 365 x 492 мм (15.9″x 14.4″x 19.4″)
Нагрузка	20кг (44 фунтов)
Подходит для столешниц	≥ 18 мм (≥ 0.71″)
Материал	Сталь, Фетр, Пластик

Цвет:

ЗАПИРАЮЩИЕСЯ МОБИЛЬНЫЕ КАРТОТЕЧНЫЕ ШКАФЫ

СЕРИЯ UCAB03



1. **Удобная подушка толщиной 60 мм**
выдерживает нагрузку до 102 кг/225 фунтов, идеально подходит для сидения во время импровизированного совещания (для UCAB03–2)

2. **Запирающий механизм**
обеспечит сохранность офисных документов и личных вещей

3. **Роликовые колеса с фиксаторами на передних колесах**
плавно переместите или надёжно зафиксируйте шкаф на месте

4. **Средний ролик**
для дополнительной устойчивости при открывании ящика



Плавный скользящий механизм
открывается и закрывается бесшумно



Съёмный поднос
организует и хранит мелкие предметы



Регулируемая подставка для документов
изменяет размер нижнего ящика, чтобы в него помещались подвесные папки для документов (размер FC)

Размеры (мм)

UCAB03–1

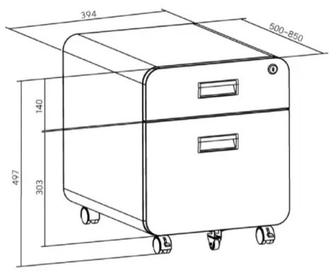

UCAB03–2 с подушкой

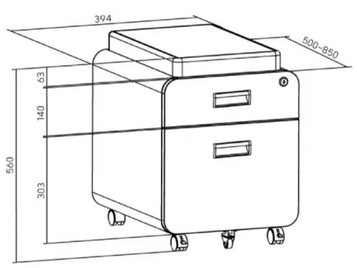

UCAB03–3

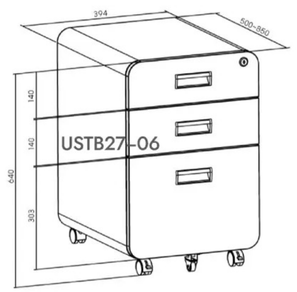

Модель	UCAB03–1	UCAB03–2	UCAB03–3
Размеры	394 x 497 x 500 ~ 850 мм (15.5″x 19.6″x 19.7″~ 33.5″)	394 x 560 x 500 ~ 850 мм (15.5″x 22″x 19.7″~ 33.5″)	394 x 640 x 500 ~ 850 мм (15.5″x 25.2″x 19.7″~ 33.5″)
Нагрузка (на ящик)	15 кг (33 фунтов)	15 кг (33 фунтов)	20 кг (44 фунтов)
Тип хранения	2 ящика	2 ящика	3 ящика

uniteki E-mail: info@uniteki.ru / www.uniteki.ru

ЭКОНОМИЧНЫЕ КАБЕЛЬНЫЕ КАНАЛЫ

СЕРИЯ UCC10–15 & 16

▼ UCC10–15



Три универсальных варианта крепления
для гибкой и надежной установки на любой поверхности

Винтовое крепление
(UCC10–15/16/16C)



Крепление с зажимом
(UCC10–15A/16A)



Магнитное крепление
(UCC10–15B/16B)



Модульная структура позвонков
для индивидуальной длины

Закруглённой формы
(UCC10–15/15A/15B)



Прямоугольной формы
(UCC10–16/16A/16B/16C)



Двухпазовое соединение
один большой и один малый кабельный слот для эффективной организации кабелей различных диаметров

Округлые формы

Размеры (мм)

UCC10–15 монтаж на винтах

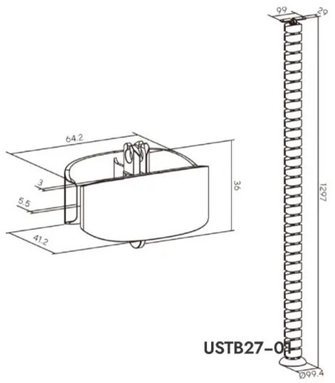

UCC10–15A монтаж на зажимах

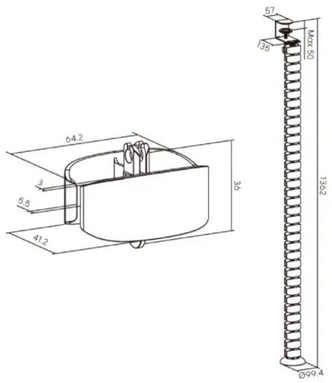

UCC10–15B монтаж на магнитах

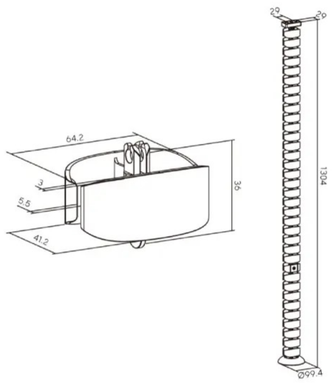

Модель			
Размер	99.4 x99.4 x 1297 мм (3.9″x 3.9″x 51.1″)	99.4 x 135 x 1362 мм (3.9″x 5.3″x 53.6″)	99.4 x 99.4 x 1304 мм (3.9″x 3.9″x 51.3″)
Сегментов	35	35	35
Материал	АБС, Сталь	АБС, Сталь	АБС, Сталь

Цвет:

uniteki E-mail: info@uniteki.ru / www.uniteki.ru

ЭКОНОМИЧНЫЕ КАБЕЛЬНЫЕ КАНАЛЫ

СЕРИЯ UCC10–15 & 16



Прямоугольной формы

Размеры (мм)

UCC10–16 монтаж на винтах

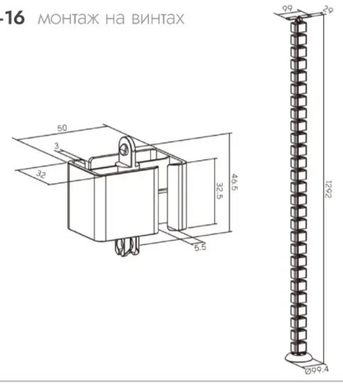

UCC10–16A монтаж на зажимах

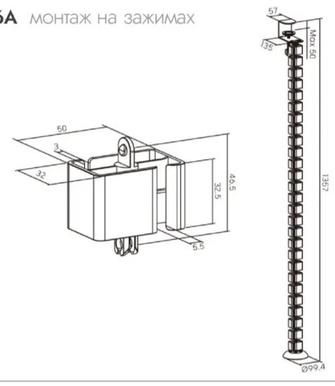

UCC10–16B монтаж на магнитах

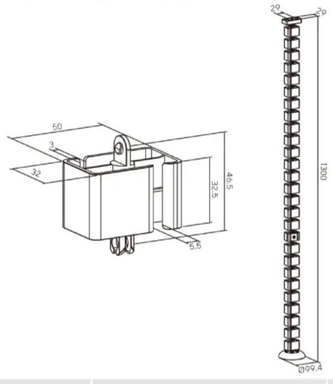

UCC10–16A монтаж на зажимах

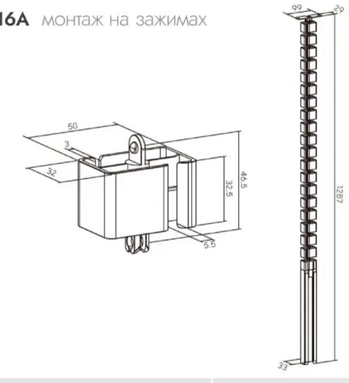

Модель	UCC10–16	UCC10–16A	UCC10–16B	UCC10–16C
Размеры	99.4 x 99.4 x 1292 мм (3.9″x 3.9″x 50.9″)	99.4 x 135 x 1357 мм (3.9″x 5.3″x 53.4″)	99.4 x 99.4 x 1300 мм (3.9″x 3.9″x 51.2″)	99.4 x 33 x 1287 мм (3.9″x 1.3″x 50.7″)
Сегментов	27	27	27	19
Материал	АБС, Сталь	АБС, Сталь	АБС, Сталь	АБС, Сталь

Цвет:

ПОДСТОЛЬНЫЙ ЛОТОК ДЛЯ ОРГАНИЗАЦИИ КАБЕЛЕЙ НА ЗАЖИМАХ

СЕРИЯ UCC11–10

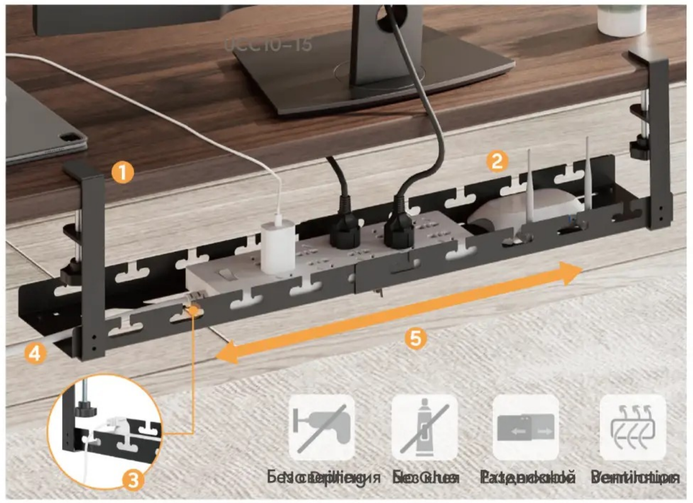

1. **Конструкция с креплением на лампу**
легко устанавливается, не требует сверления отверстий и не повреждает стол
2. **Открытый дизайн**
для удобной прокладки и хранения кабелей
3. **Несколько кабельных разъёмов**
для лучшей организации проводов держите кабели на месте
4. **Вентилируемые вырезы**
помогает устройствам рассеивать тепло для обеспечения стабильной работы
5. **Выдвижной поднос**
подходит для столов разных размеров и с учетом потребностей в хранении
(для UCC11–10–2/2D)

Размеры (мм)

UCC11–10–1 монтаж на винтах

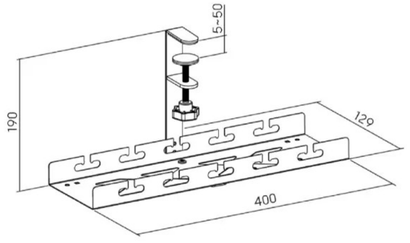

UCC11–10–2 расширяемый

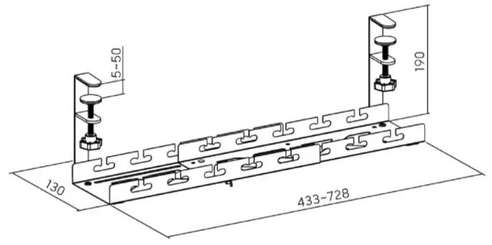

UCC11–10–1D 2–слойный

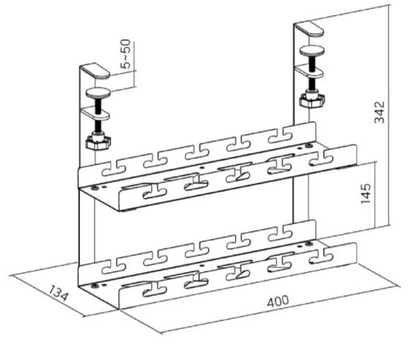

UCC11–10–2D 2–слойный/расширяемый

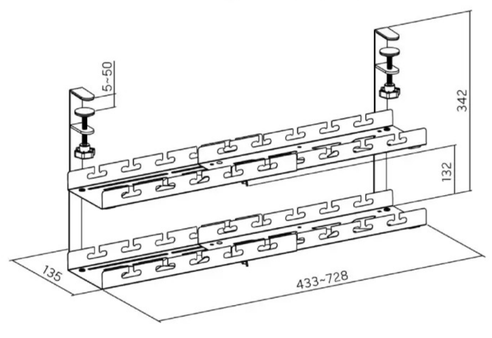

Модель	UCC10–10–1	UCC10–10–2	UCC10–10–1D	UCC10–10–2D
Размеры	400 x 129 x 190 мм (15.7″x 5.1″x 7.5″)	433 ~ 728 x 130 x 190 мм (17″~28.7″ x 5.1″x 7.5″)	400 x 134 x 342 мм (15.7″ x 5.3″x 13.5″)	433 ~ 728 x 135 x 342 мм (17″~ 28.7″x 5.3″x 13.5″)
Материал	АБС, Сталь	АБС, Сталь	АБС, Сталь	АБС, Сталь

Цвет:

НАКЛАДНЫЕ ЛОТКИ ДЛЯ ПРОКЛАДКИ КАБЕЛЕЙ ПОД СТОЛОМ

СЕРИИ UCC11–9



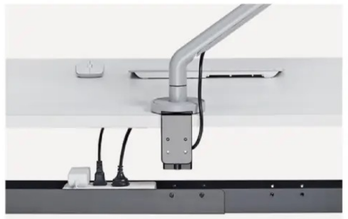

Оставьте большой зазор
(для UCC11–9/9A)



Оставьте небольшой зазор
(для UCC11–9B/9C)

Размеры (мм)

UCC11–9

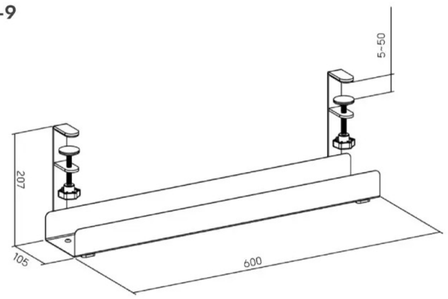

UCC11–9A С ВЫДВИЖНЫМ ПОДНОСОМ

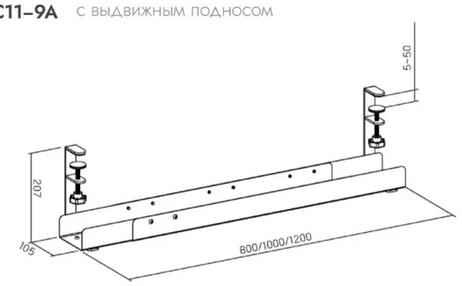

UCC11–9B

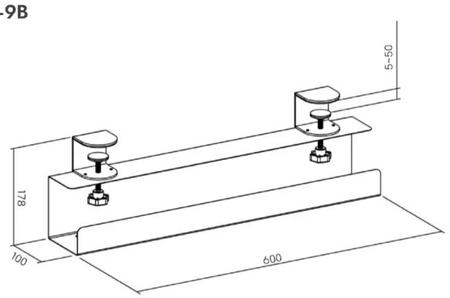

UCC11–9C С ВЫДВИЖНЫМ ПОДНОСОМ

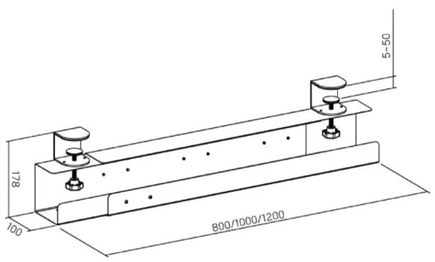

Модель	UCC11–9/9B	UCC11–9A/9C
Нагрузка	5 кг (11 фунтов)	5 кг (11 фунтов)
Длина поддона	600 мм (23.6")	800/1000/1200 мм (31.5"/39.4"/47.2")
Материал	Сталь, АБС	Сталь, АБС
Цвет	■ □	

ВЫСОКОПРОИЗВОДИТЕЛЬНЫЕ КАБЕЛЬНЫЕ ЛОТКИ ПОД СТОЛОМ

СЕРИЯ UCC11–13



▲ UCC11–13–1

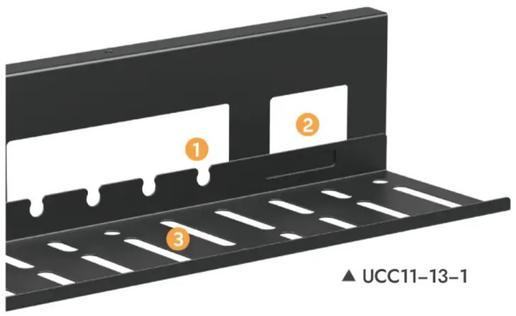

▲ UCC11–13–1

1. **Раздельные кабельные разъёмы**
проложите кабели и предотвратите их спутывание.

2. **Открытый дизайн**
для легкого доступа к кабелям

3. **Вентилируемые вырезы**
для улучшения теплоотвода и обеспечения
стабильной работы устройства

4. **Быстросъёмное соединение** (для UCC11–13–3/4)
обеспечивает лёгкую сборку и разборку

5. **Боковые отверстия** (для UCC11–13–3/4)
Обеспечьте достаточное пространство для того,
чтобы вилка удлинителя доставала до проводов

6. **Задние пазы** (для UCC11–13–3/4)
обеспечить организованное прохождение
нескольких кабелей

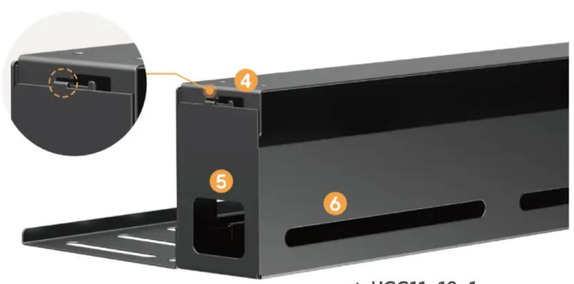

▲ UCC11–13–1

ВЫСОКОПРОИЗВОДИТЕЛЬНЫЕ КАБЕЛЬНЫЕ ЛОТКИ ПОД СТОЛОМ

СЕРИИ UCC11–13

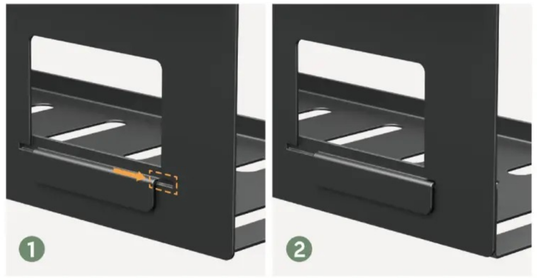

Конструкция, препятствующая отсоединению
просто вставьте нижний лоток в паз на монтажной пластине для надежной фиксации.



Кабельная коробка (для UCC11–13–3/4)
эффективно скрывает избыточность, повышая аккуратность и эстетичность





Соответствует стандартным требованиям Amazon к размерам в Европе и Америке
(для UCC11–13–1/3)

Идеально подходит для электронной коммерции

Конструкция из двух частей

Размеры (мм)

UCC11–13–1

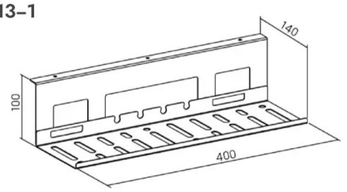

UCC11–13–2

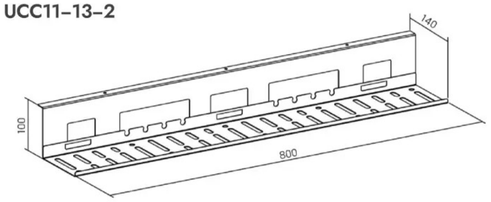

Конструкция из трёх частей & кабельная коробка

UCC11–13–3

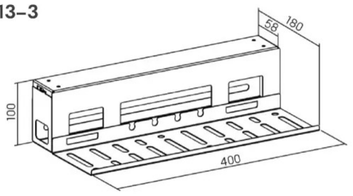

UCC11–13–4

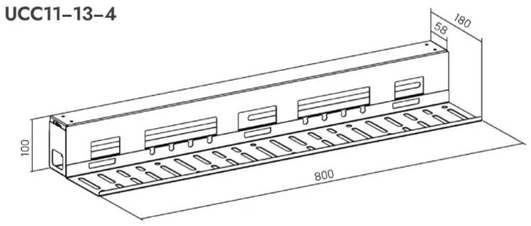

Модель	UCC11–13–1	UCC11–13–2	UCC11–13–3	UCC11–13–4
Размеры	400 x 140 x 100 мм (15.7"x 5.5"x 3.9")	800 x 140 x 100 мм (31.5"x 5.5"x 3.9")		800 x 180 x 100 мм (31.5"x 7.1"x 3.9")
Нагрузка (кабельный лоток)	3 кг (6.6 фунтов)	5 кг (11 фунтов)		5 кг (11 фунтов)
Нагрузка (кабельная коробка)	/	/		1 кг (2.2 фунтов)
Материал	Сталь	Сталь		Сталь

Цвет:

ЛЕГКО ОТКРЫВАЮЩИЕСЯ КАБЕЛЬНЫЕ ЛОТКИ ПОД СТОЛОМ

СЕРИЯ UCC11–11



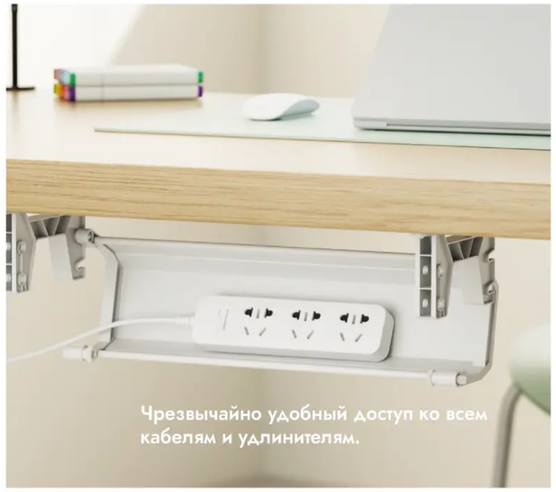



Двухуровневая регулировка высоты
для размещения различных кабелей и удлинителей



Компактная упаковка
идеально подходит для электронной коммерции

Размеры (мм)

UCC11–11 Стандарт

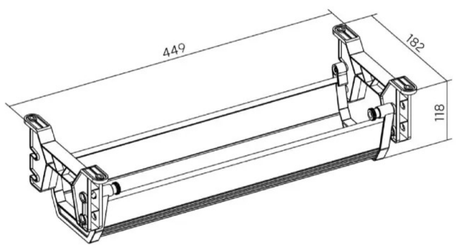

UCC11–11A Большой

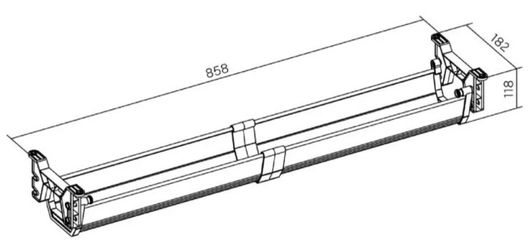

Модель	UCC11–11	UCC11–11A
Размеры	449 x 182 x 118 мм (17.7" x 7.2"x 4.6")	858 x 182 x 118 мм (33.8" x 7.2"x 4.6")
Материал	АБС, Поливинхлорид (ПВХ)	АБС, Поливинхлорид (ПВХ), Нейлон

Цвет:

РЕШЕНИЯ ДЛЯ УПРАВЛЕНИЯ КАБЕЛЯМИ & ДЕРЖАТЕЛЬ ДЛЯ УДЛИНИТЕЛЯ

СЕРИИ UHC/UVS/UMH01 & USCS-25

Спиральная кабельная муфта

Размеры (мм)





Модель	UHC-15	UHC-20	UHC-25	UHC-30
Размеры	1000 x 15 мм (39.4" x 0.59")	1000 x 20 мм (39.4" x 0.79")	1000 x 25 мм (39.4" x 0.98")	1000 x 30 мм (39.4" x 1.2")
Материал	Полиэтилен	Полиэтилен	Полиэтилен	Полиэтилен

Цвет:

Кабельная муфта с держателем-липучкой



Модель	UVS-85	UVS-135
Размеры	1000 x 85 мм (39.4" x 3.3")	1000 x 135 мм (39.4" x 5.3")
Материал	Полиэстер	Полиэстер

Цвет:

Самозакрывающаяся кабельная стяжка

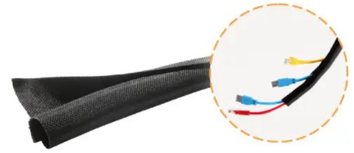

Модель	USCS-25
Размеры	1000 x 25 мм (39.4" x 0.98")
Материал	Полиэстер

Зажимной держатель для удлинителя



Крепится на поверхности толщиной до 50мм (2")

UMH01-1

Для большинства удлинителей шириной от 40~60 мм (1,4"~ 2,4")

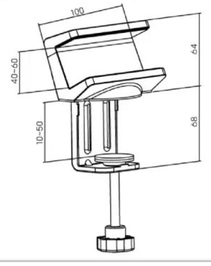

UMH01-2

Для большинства удлинителей Великобритании & ЕС шириной от 50–70 мм (2"~ 2,8")

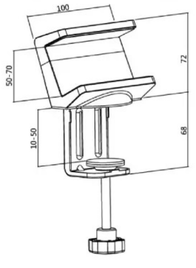



Регулируемая ширина
позволяет использовать широкий спектр удлинителей



Управление проводами
держит всё организованным

КОВРИК ДЛЯ ИГРОВОГО СТОЛА

СЕРИЯ UMP10-5





Очень большая гладкая поверхность
вмещает все настройки и обеспечивает лучшую производительность мыши.



Противоскользящая подкладка
надёжно фиксируется на месте

Размеры (мм)

UMP10-5M Стандартный размер

UMP10-5L Большой размер





Модель	UMP10-5M	UMP10-5L
Размеры	900x400x4 mm (35.4"x15.7"x0.16")	1200x600x4 mm (47.2"x23.6"x0.16")
Материал	Microfiber Fabric, Rubber	Microfiber Fabric, Rubber

ПВХ КОВРИК ДЛЯ СТОЛА

UMP10–19

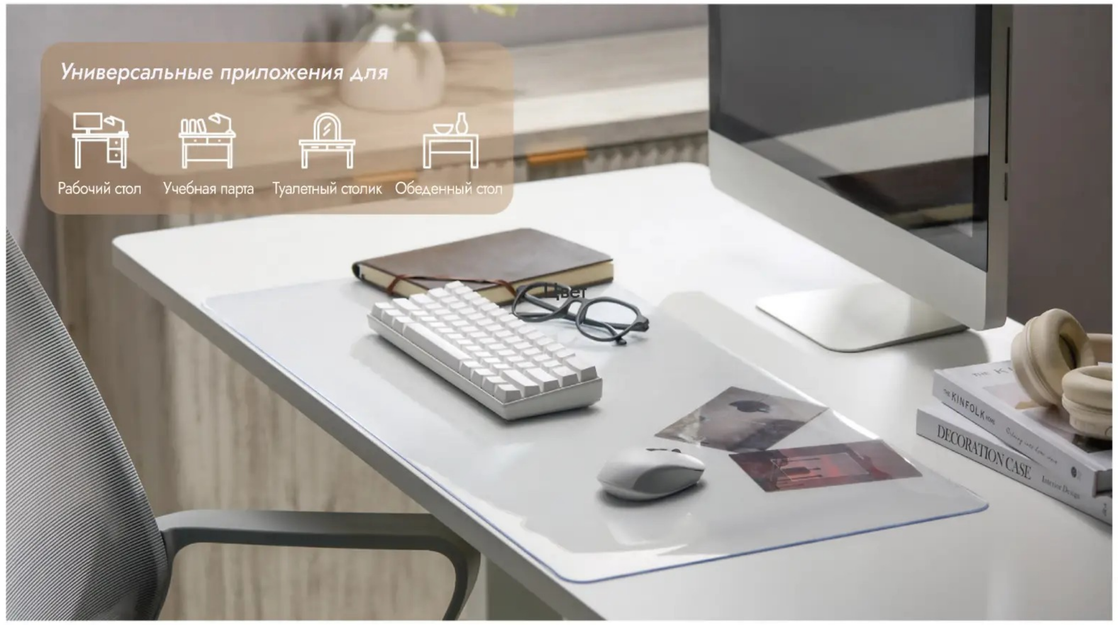



Прозрачный дизайн
позволяет пользователям легко просматривать важные заметки, записи и фотографии



Водостойкость
легко чистится и предотвращает залив



Доступен в двух вариантах отделки



Матовый



Прозрачный

Размеры (мм)

UMP10–19



Модель	UMP10–19
Размеры	1200 x 600 x 2 мм (47.2″ x 23.6″x 0.079″)
Материал	Поливинилхлорид (ПВХ)

КОВРИКИ ДЛЯ МЫШИ И ЗАЩИТНЫЕ ПАНЕЛИ

СЕРИЯ UMP07 & UAP01

Двусторонние коврики для мыши

Размеры (мм)

UMP07–5 Средний

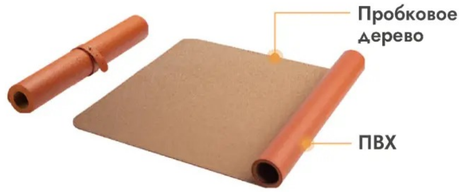

UMP07–10 Средний



UMP07–11 Компактный

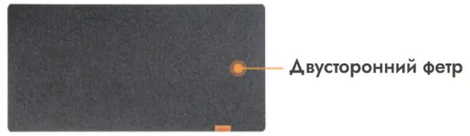

UMP07–12 Большой

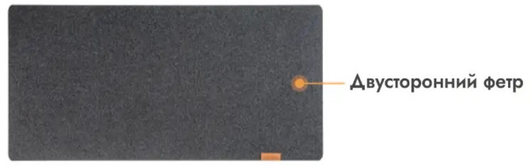

Модель	UMP07–5	UMP07–10		
Размеры	800 x 400 x 2 мм (31.5″ x 15.7″ x 0.079″)	800 x 400 x 3 мм (31.5″ x 15.7″ x 0.12″)	600 x 300 x 3 мм (23.6″ x 11.8″ x 0.12″)	1200 x 600 x 3 мм (47.2″ x 23.6″ x 0.12″)
Материал	Поливинилхлорид(ПВХ), Пробка	Фетр	Фетр	Фетр
Цвет				



Настольные панели из полиэфирного волокна

UAP01–6



UAP01–7



UAP01–8



Модель	UAP01–6	UAP01–7	UAP01–8
Размеры	1500 x 600 x 20 мм (59.1″ x 23.6″x 0.79″)		Средняя часть: 1500 x 600 x 20 мм (59.1″ x 23.6″x 0.79″) Боковая: 750 x 600 x 20 мм (29.5″ x 23.6″x 0.79″)
Материал	Полиэфирные волокна		Полиэфирные волокна

ЭРГОНОМИЧНЫЕ ОФИСНЫЕ КРЕСЛА
СЕРИИ UCH10



◂ UCH10–6

1 5-уровневая регулировка высоты спинки

Подлокотники с регулировкой высоты

2 100mm класса 4 газлифт

350mm нейлоновая база

60mm ПУ ролики



Регулируемая глубина сиденья



Регулируемый подголовник



◂ UCH10–10

220° Поворот

3-уровневая регулировка высоты поясничной опоры

4D подлокотники

80mm класса 3 газлифт

350mm steel base

60mm ПА ролики

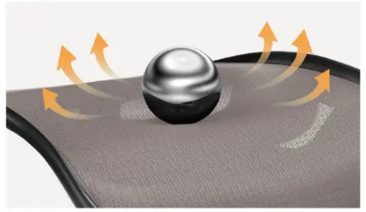

Breathable & Elactic mesh

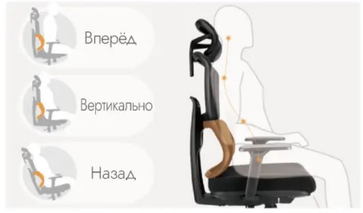

Отдельная поясничная опора

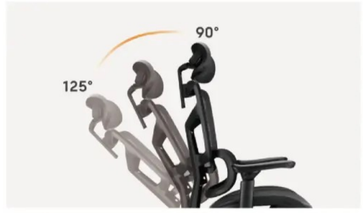

125° Регулируемая спинка







Модель	UCP10–6	UCP10–10	UCP10–18
Тип подлокотника	Регулируемый по высоте	4D (220°)	ПУ кожа, регулируемый по высоте
Регулируемая поддержка поясницы	×	√	√
Нагрузка	150 кг (330 фунтов)	150 кг (330 фунтов)	150 кг (330 фунтов)
Тип пневматического газлифт	100мм класс 4 газлифт	80мм класс 3 газлифт	100мм класс 3 газлифт
Тип базы	350 мм нейлоновая база	350 мм металлическая окрашенная база	340 мм нейлоновая база
Тип роликов	60мм ПУ ролики	60мм ПА ролики	60мм ПУ ролики
Тип механизма	4-позиционный фиксирующийся механизм с качелью	3-позиционный фиксирующийся механизм	3-позиционный фиксирующийся механизм

КОВРИК ДЛЯ ИГРОВОГО СТОЛА
СЕРИЯ UMP10–5







Регулировка глубины сиденья



Регулируемая по высоте поясничная опора











Модель	UCH05–8	UCH05–18	UCH05–22	UCH05–31	UCH05–40
Тип подлокотника	Регулируемый по высоте подлокотник	Регулируемый ПУ кожаный подлокотник	3D подлокотник	Регулируемый ПУ кожаный подлокотник	Регулируемый ПУ кожаный подлокотник
Регулируемая поддержка поясницы	√	√	×	×	√
Нагрузка	150 кг (330 фунтов)	150 кг (330 фунтов)	150 кг (330 фунтов)	150 кг (330 фунтов)	150 кг (330 фунтов)
Диапазон наклона спинки	125°	125°	125°	125°	125°
Тип пневматического газлифт	100мм класс 3 Газлифт	100мм класс 4 Газлифт	100мм класс 3 Газлифт	80мм класс 3 Газлифт	100мм класс 3 Газлифт
Тип роликов	ПУ ролики	ПУ ролики с защитой	Нейлоновые ролики	60мм ПУ ролики	60 мм ПУ ролики
Материал обивки	Сетка	Стальная сетка	Сетка	Сетка	Сетка
Цвет	■	■ ■	■	■	■

ВРАЩАЮЩИЙСЯ СТУЛ
СЕРИИ UCH04

Качающаяся конструкция для активного сидения



1 **Подушка сиденья из формованного пеноматериала**

2



Эргономичная конструкция седла

3



Газлифт

4 **Устойчивое выпуклое основание**
позволяет поворачиваться на 360°, сохраняя равновесие

425–525 мм
Регулировка высоты с помощью храпового механизма



Складывается для экономии места

◀ UCH04–21–01



Охлаждающая эластичная стальная сетчатая поверхность



(Регулируемая по высоте подставка для ног)







(Мобильный)



Модель	UCH04–21–01	UCH04–5	UCH04–22	UCH04–23	UCH04–29
Размеры	460 x 250 x 425–525 мм (18.1″ x 9.8″ x 16.7″–20.7″)	410 x 410 x 650–820 мм (16.1″ x 16.1″ x 25.6″–32.3″)	410 x 400 x 510–650 мм (15.7″ x 15.7″ x 20.1″–25.6″)	430 x 430 x 550–730 мм (16.9″ x 16.9″ x 21.7″–28.7″)	355 x 355 x 600–840 мм (14″ x 14″ x 23.6″–33.1″)
Нагрузка	45кг (99фунтов)	113 кг (248.6 фунтов)	136 кг (299.2 фунтов)	136 кг (299.2 фунтов)	136 кг (299.2 фунтов)
Поверхность	Сетчатая ткань	Полиэстровые волокна	Ткань, АБС, Силикон	Ткань	Ткань, Пластик
Пневматический подъём	×	170мм газлифт класс 3	170мм газлифт класс 4	190мм газлифт класс 3	240мм газлифт класс 4
Цвет ткани					
Цвет базы					

ПОДУШКИ ДЛЯ СИДЕНИЙ & КОВРИКИ ДЛЯ СТУЛЬЕВ
СЕРИЯ URSC/UMAT01 & URLC01–1

Подушка сиденья

Размеры (мм)



URSC01–1



URSC01–2



URLC01–1



Съёмный чехол
легко мыть



Модель	URSC01–1	URSC01–2	URLC01–1
Размеры	450 x 380 x 130 мм (17.7″ x 15″ x 5.1″)	451.6 x 350 x 60/70 мм (17.8″ x 13.8″ x 2.4″/2.8″)	385 x 320 x 120 мм (15.2″ x 12.6″ x 4.7″)
Материал верха	Сетчатая ткань	Вельбоа	Вельбоа, Сетчатая ткань
Материал наполнения	Пена с эффектом памяти	Пена с эффектом памяти	Пена с эффектом памяти
Нагрузка	670 г (1.5 фунтов)	580 г (1.3 фунтов)	580 г (1.3 фунтов)

Коврик для стула



UMAT01–1/3

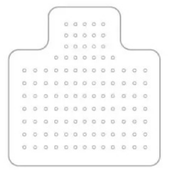

(Шипованный)

UMAT01–2/4

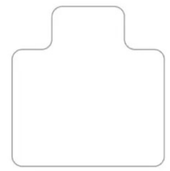

(Гладкий)

UMAT01–5/6



(Гладкий)

Модель	UMAT01–1/3	UMAT01–2/4	UMAT01–5/6
Размеры	1200 x 900 x 2 мм (47.2″ x 35.4″ x 0.079″)	1200 x 900 x 2 мм (47.2″ x 35.4″ x 0.079″)	1200 x 900 x 2 мм (47.2″ x 35.4″ x 0.079″)
Поверхность	Шипованный	Гладкий	Гладкий
Нагрузка	ПВХ	ПВХ	ПВХ

РЕГУЛИРУЕМАЯ МАССАЖНАЯ ПОДСТАВКА ДЛЯ НОГ

СЕРИИ UFR15/16



Эргономичный дизайн с массажной текстурой

помогает расслабить ноги и ступни, а также улучшает осанку при сидении, обеспечивая комфортную работу или отдых



2 варианта высоты

для большинства пользователей для оптимального положения



Раздельные педали с функцией наклона

позвольте себе спокойно покачиваться взад и вперед

Размеры (мм)

UFR16–01 с роликами & раздельными деталями
UFR16–02 раздельными деталями

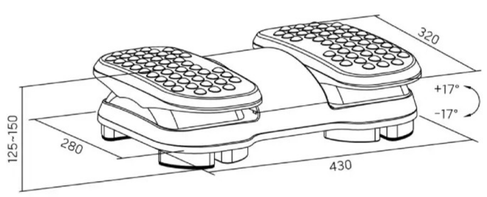

UFR15–01 с роликами
UFR15–02

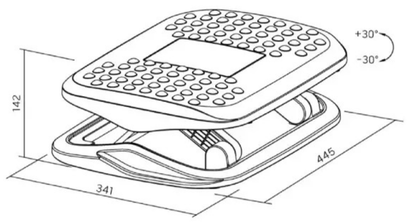

Модель	UFR16–01 / 02	UFR15–01 / 02
Нагрузка	20 кг (44 фунтов)	20 кг (44 фунтов)
Диапазон высот	125 мм/150 мм (4.9"/5.9")	113 мм/142 мм (4.4"/5.6")
Угол наклона	+17°~ –17°	+30°~ –30°
Материал	HIPS (ударопрочный полистирол)	Пластик

ПОДСТАВКА ДЛЯ НОГ С ФИТНЕС-СТЕППЕРОМ

UFR–12





Текстурированная поверхность стимулирует и расслабляет стопы

Фитнес-степпер

обеспечивает сопротивление при вращении педалей для тренировки ног и стоп

Размеры (мм)

UFR–12

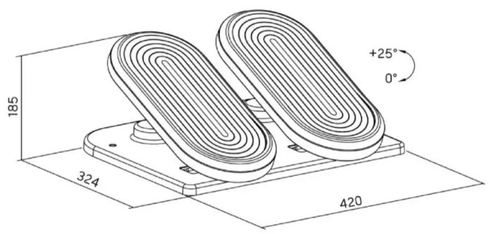

Модель	UFR–12
Размеры	346 x 420 x 185 мм (13.6" x 16.5" x 7.3")
Нагрузка	20 кг (44 фунтов)
Угол наклона	+25°~ 0°
Материал	Пластик

Цвет:

Размеры (мм)

UFR–11

Наклон



Мягкий съёмный чехол

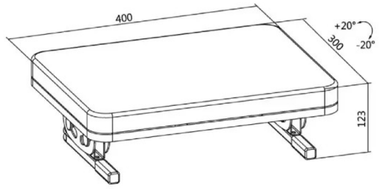

UFR–11B

Наклон



Массажная текстурированная поверхность

Настраиваемый логотип бренда

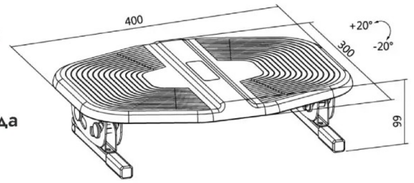

UFR–10

Наклон Регулировка высоты



Мягкая ручка из пеноматериала/опора для ног

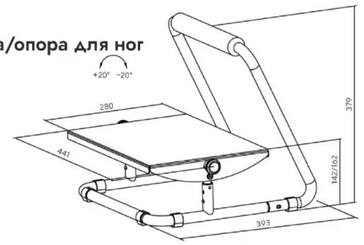

UFR–10B

Наклон



Мягкий съёмный чехол

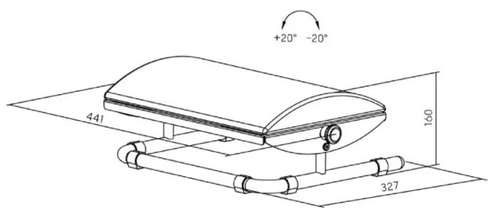

Модель	UFR–11	UFR–11B	UFR–10	UFR–10B
Размеры	400 x 300 x 123 мм (15.7″ x 11.8″ x 4.8″)	400 x 300 x 99 мм (15.7″ x 11.8″ x 3.9″)	441 x 393 x 378 мм (17.4″ x 15.5″ x 14.9″)	441 x 327 x 158 мм (17.4″ x 12.9″ x 6.2″)
Угол наклона	+20°~ –20°	+20°~ –20°	+20°~ –20°	+20°~ –20°
Нагрузка	20 кг (44 фунтов)	20 кг (44 фунтов)	25 кг (44 фунтов)	25 кг (55 фунтов)
Материал	Сталь, ДСП & Меламин, Пеноматериал	Сталь, Пластик	Сталь	Сталь, Пеноматериал

Размеры (мм)

UFR–09

Наклон



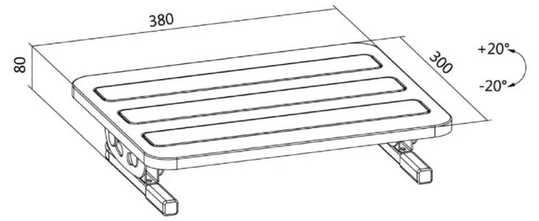

UFR–02 2 в 1 ножная качалка

Наклон



Противоскользящая конструкция



Две настройки высоты

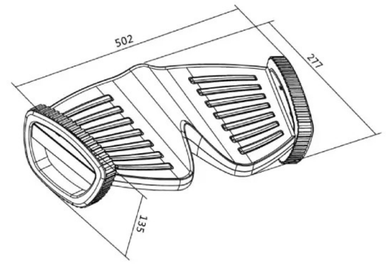

UFR–03

Регулировка высоты





Шесть настроек высоты

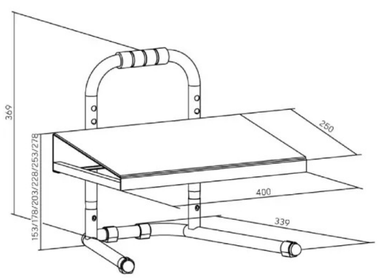

Модель	UFR–09	UFR–07S	UFR–02	UFR–03
Размеры	380 x 300 x 80 мм (15″ x 11.8″ x 3.1″)	480 x 290 x 133 мм (18.9″ x 11.4″ x 5.2″)	502 x 277 x 135 мм (19.8″ x 10.9″ x 5.3″)	400 x 339 x 366 мм (15.7″ x 13.3″ x 14.4″)
Угол наклона	+20°~ –20°	+20°~ –20°	0°~ –40°	10°
Нагрузка	20 кг (44 фунтов)	30 кг (66 фунтов)	10 кг (22 фунтов)	25 кг (55 фунтов)
Материал	Сталь, Пластик	Сталь, Пластик, ДСП & Меламин	Пластик	Сталь

ПРОТИВОУСТАЛОСТНАЯ БАЛАНСИРОВОЧНАЯ ДОСКА & КОВРИК ДЛЯ СТОЯНИЯ

СЕРИИ USTM04

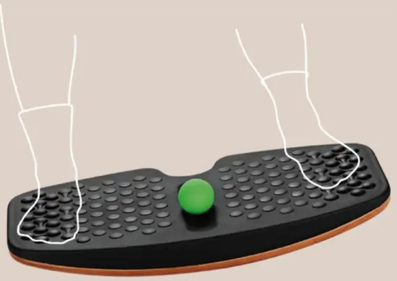

Улучшает кровообращение

Снимает мышечное напряжения

Улучшение подвижности суставов

Массаж ног



1 **Пенополиуретан высокой плотности**
легко чистится

2 **Деревянная доска**
обеспечивает стабильность

3 **Противоскользящий коврик**
удерживает коврик на месте



Размеры (мм)

USTM04–1



1 2 **Массаж ног**
снижает усталость и улучшает кровообращение

3 **Кожаный шнурок**
удобно переносить



USTM04–3

Высококачественная пенополиуретановая конструкция
достаточно прочный и обеспечивающий превосходный комфорт



Противоскользящая задняя поверхность
снижает риск скольжения и удерживает коврик на месте

Полный спектр массажа
позволяет расслабить мышцы и снять усталость.

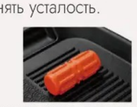

Передвижная массажная штанга



Массажный мяч

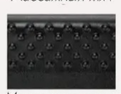

Массажные точки



Модель	USTM04–1	USTM04–3
Размеры	539 x 304 x 89 мм (21.2" x 12"x 3.5")	666 x 575 x 76 мм (26.2" x 22.6"x 3")
Нагрузка	2.05 кг (4.5 фунтов)	1.9 кг (4.2 фунтов)
Материал	Поливинилхлорид(ПВХ), Полиуретановая (ПУ) пена	Полиуретановая (ПУ) пена

ПРОТИВОУСТАЛОСТНЫЙ КОВРИК ДЛЯ СТОЯНИЯ

СЕРИЯ USTM



Портативная конструкция с ручкой для переноски
легко перемещать



Задняя сторона

◀ USTM02–3

Противоскользящая поверхность
снижает риск скольжения и обеспечивает устойчивость коврика даже в местах с интенсивным движением



Водостойкий материал
легко чистится пылесосом или протирается влажной тканью

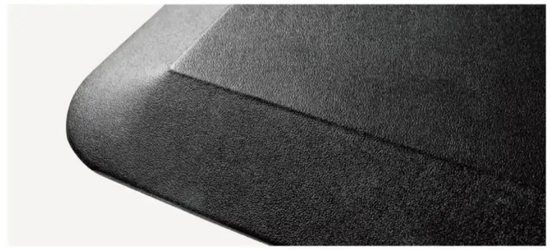

Скошенный край
гарантирует, что коврик не будет скручиваться, снижая риск спотыкания для пользователя

Размеры (мм)

USTM01–1



Задняя сторона

USTM02–4



Задняя сторона

USTM02–5



Задняя сторона

Модель	USTM01–1	USTM02–3	USTM02–4	USTM02–5
Размеры	510 x 762 x 20 мм (20.1" x 30"x 0.79")	457 x 558 x 19 мм (18" x 22"x 0.75")	610 x 915 x 19 мм (24" x 36"x 0.75")	502 x 855 x 19 мм (19.8" x 33.7"x 0.75")
Материал	ПВХ, ПУ пена, СБК	ПУ пена	ПУ пена	ПУ пена

ИНТЕГРИРОВАННЫЕ

Решения для организации рабочего пространства



Гибкие

Возможность переключаться между сосредоточенной и совместной рабочей средой позволяет выполнять различные виды деятельности.

+

Мобильные

Быстро адаптируемые пространства, мобильные зоны для совместной работы, рабочие места и простая интеграция систем хранения.

+

Натуральные

Зеленые растения способствуют созданию атмосферы, в которой расцветает творчество и сотрудники чувствуют себя частью коллектива.

Серия UMST01

Стр. F05



Серия UMCT01

Стр. F05



Серия UMCT02/03

Стр. F11



Серия UPST01/02/03/04

Стр. F15



Серия UWB11/12/13

Стр. F19

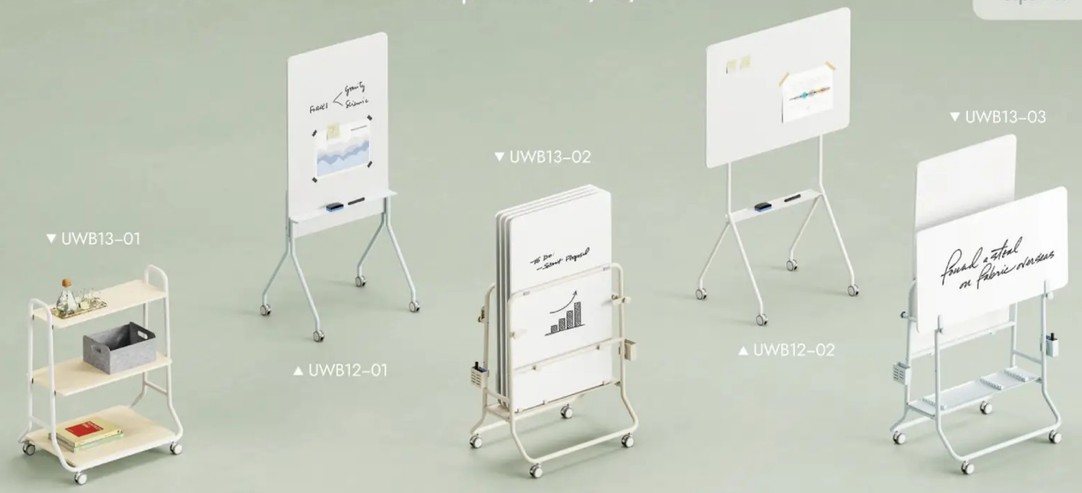

Серия UWB14/15/16/17

Стр. F23



Серия UWB

Стр. F26



UMST01–H ▲

UMST01–HF ▲

МОБИЛЬНЫЙ 2-МОТОРНЫЙ

Стол с регулируемой высотой и вайтборд

Серии UMST01

UMST01–L ▲

UMST01–M ▲



1 сочетает в себе маркерную доску, перфорированную доску, фетровую доску и крепление для монитора, эффективные решения для офиса

2 **Встроенный удлинитель**

3 **Управление проводами**

4 **Регулируемая высота**
обеспечивает максимальный комфорт и адаптивность

5 **Ящик для хранения**
отвечает различным требованиям к хранению, сохраняя при этом аккуратный внешний вид

6

Скрытые ролики
плавное движение с простым внешним видом



Силиконовые кнопки
для мягкого прикосновения и отзывчивого управления

Инновационная панель управления

- 2 настройки памяти
- Таймер
- Конвертация см в дюймы
- Программируемый диапазон высоты
- Блокировка от детей



Система избегания столкновений
защитит от несчастных случаев и травм

МОБИЛЬНЫЕ ДВУХМОТОРНЫЕ СТОЛЫ-ТРАНСФОРМЕРЫ & ВАЙТБОРД

СЕРИИ UMST01

Столы с регулируемой высотой

Размеры (мм/дюйм)

UMST01–L Стандартный стол



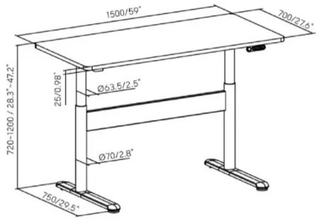

UMST01–M С полками для хранения & ящиком



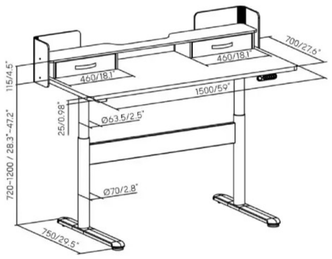

UMST01–H с многофункциональной перегородкой, встроенным удлинителем, выдвижным ящиком и системой организации кабелей.

Подходит для экрана
17–32 дюймов

Нагрузка
(на экран)
20 кг (44 фунтов)



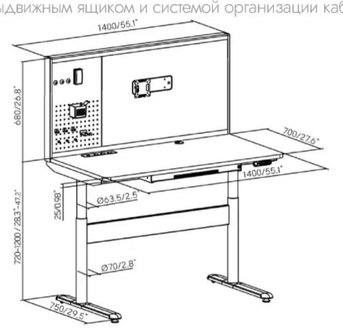

Многофункциональная магнитная доска

UMST01–HF с многофункциональной перегородкой и полкой для хранения

Подходит для экрана
32–55 дюймов

Нагрузка
(на экран)
40 кг (88 фунтов)



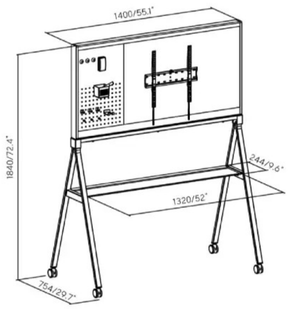

Модель	UMST01–L	UMST01–M	UMST01–H	UMST01–HF
Размеры	1500 x 760 x 720 ~1200 мм (59.1"x 29.9"x 28.3" ~ 47.2")	1518 x 769 x 940 ~1420 мм (59.8"x 30.3"x 37" ~ 55.9")	1400 x 770 x 1400 ~1880 мм (55.1"x 30.3"x 55.1" ~ 74")	1350 x 610 мм (53.1"x 24")
Нагрузка	100кг (220 фунтов)	80кг (176 фунтов)	80кг (176 фунтов)	40кг (88 фунтов)
Цвет	Сталь, ДСП & Меламин, Пластик	Сталь, ДСП & Меламин, Пластик	Сталь, ДСП & Меламин, Алюминий, Пластик	Сталь, Алюминий, Магнитная доска, Пластик
Материал	▭	◪ ◪	◪ ◪	◪ ◪

Uniteki E-mail: info@uniteki.ru / www.uniteki.ru

FLEXMO

Тележки для хранения

Серия UMCT01



UMCT01–02W ▲



UMCT01–02S ▶



UMCT01–02 ▶



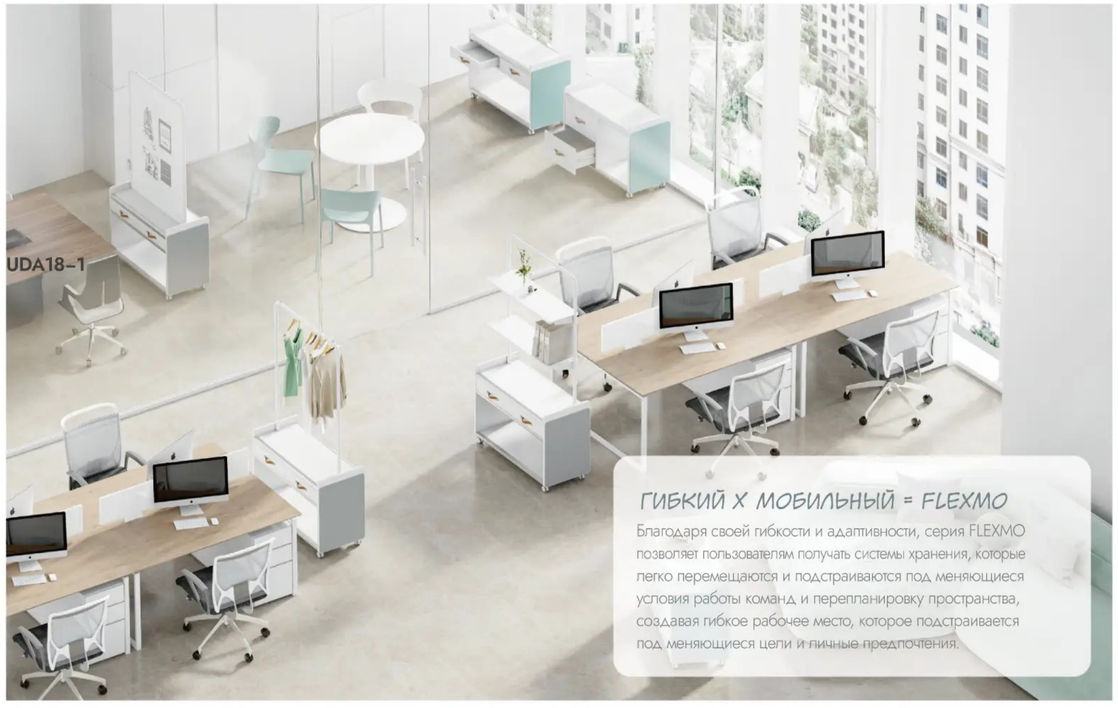

Размеры (мм)

UMCT01–01

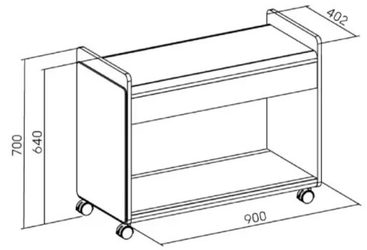

UMCT01–02 ☑ Ящики

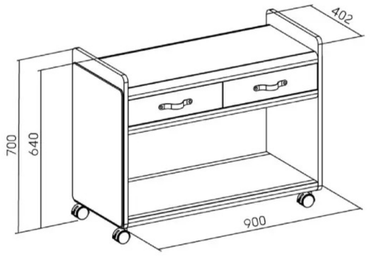

UMCT01–03 ☑ Ящики

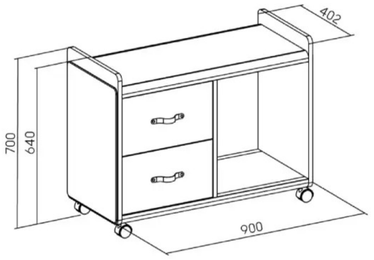

UMCT01–02W ☑ Двусторонняя доска ☑ Ящики

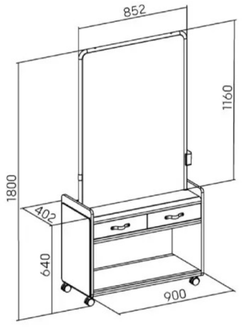

UMCT01–02S ☑ Полка для хранения ☑ Ящики

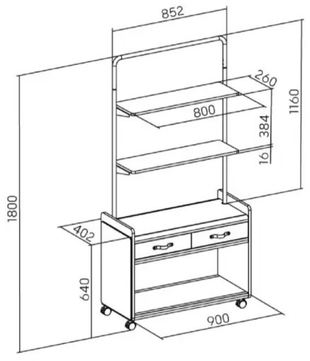

UMCT01–02H ☑ Перекладина ☑ Ящики

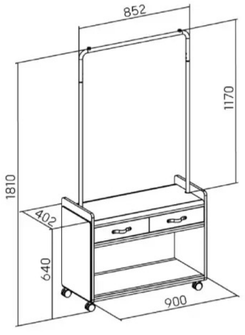

Модель	UMCT01–01/ 02 / 03	UMCT01–02W / 02S / 02H
Нагрузка	50 кг (110 фунтов)	50 кг (110 фунтов)
Материал	Алюминий, Сталь, E1 класс ДСП, Пластик, МДФ	Алюминий, Сталь, E1 класс ДСП, Пластик, МДФ

Цвет:

МОБИЛЬНЫЕ

Шкафы для хранения с перфорированными панелями

Серии UMCT02/03

Гибкий

Мобильные системы хранения данных легко адаптируются к изменениям в составе команд и занимаемом пространстве.

+

Компактный

Минималистичный дизайн оптимизирует пространство на сжатых площадях.

+

Всеобъемлющий

Выдвижной ящик, полка, перфорированная панель и верхний лоток — всё в одном.





▼ UMCT02–03



Ободок по верхнему краю & верхний войлочный поднос
помогает удерживать мелкие предметы на месте



Две стороны перфорированной панели с наборами для хранения
максимизировать емкость хранилища, чтобы освободить место

Открытая конструкция полок
обеспечивает удобный доступ к предметам и возможность их сортировки

Блокируемые ролики
останавливается и едет когда нужно



UMCT02–01



UMCT02–02



UMCT02–03



UMCT02–04

Широкий выбор конфигураций
различные варианты ящиков, верхних лотков, а также открытых и закрытых сторон

Стандартный размер

Размеры (мм)

UMCT02–01 С верхним лотком, открытым с четырех сторон

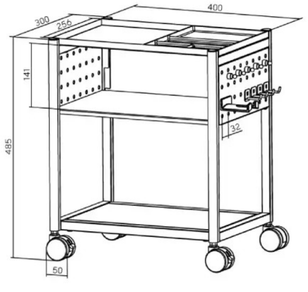

UMCT02–02 С верхним лотком, открытым с четырех сторон и ящиком

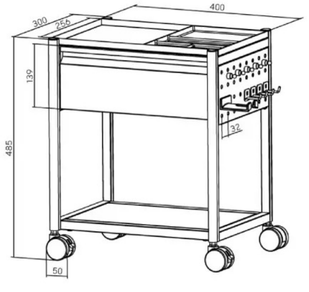

МОБИЛЬНЫЙ ШКАФ ДЛЯ ХРАНЕНИЯ С ПЕРФОРИРОВАННОЙ ПАНЕЛЬЮ
СЕРИЯ UMCT02/03

Стандартный размер

Размеры (мм)

UMCT02–03 С верхним лотком, открытым с одной стороны и ящиком

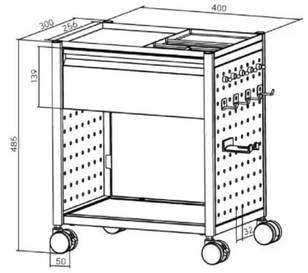

UMCT02–02 С верхним лотком, открытым с четырех сторон и ящиком

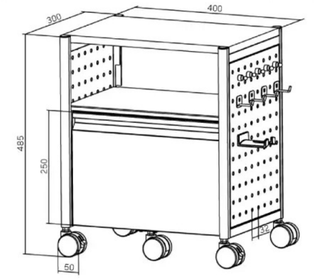

Модель	UMCT02–01	UMCT02–02	UMCT02–03	UMCT02–04
Размеры	400 x 300 x 485 мм (15.7″ x 11.8″ x 19.1″)	400 x 300 x 485 мм (15.7″ x 11.8″ x 19.1″)	400 x 300 x 485 мм (15.7″ x 11.8″ x 19.1″)	400 x 300 x 485 мм (15.7″ x 11.8″ x 19.1″)
Нагрузка	50/8/20/5/5 кг (110/17.6/44/11/11 фунтов)	50/8/20/5/5 кг (110/17.6/44/11/11 фунтов)	50/8/20/5/5 кг (110/17.6/44/11/11 фунтов)	50/8/20/5/5 кг (110/17.6/44/11/11 фунтов)
Материал	Сталь, Пластик	Сталь, Пластик	Сталь, Пластик	Сталь, ДСП класса E1, Пластик

Цвет:

Большой размер

UMCT03–01 С верхним лотком, открытым с четырех сторон

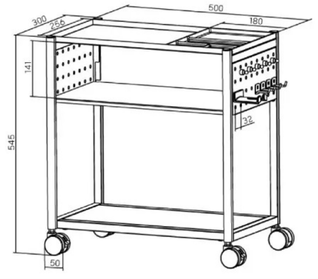

UMCT03–02 С верхним лотком, открытым с четырех сторон и ящиком



UMCT03–03 С верхним лотком, открытым с четырех сторон и ящиком

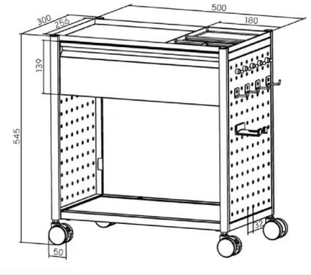

UMCT03–04 С ящиком, одна сторона которого открыта

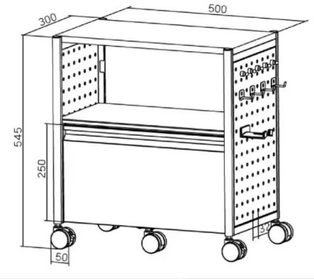

Модель	UMCT03–01	UMCT03–02	UMCT03–03	UMCT03–04
Размеры	500 x 300 x 545 мм (19.7″ x 11.8″ x 21.5″)	500 x 300 x 545 мм (19.7″ x 11.8″ x 21.5″)	500 x 300 x 545 мм (19.7″ x 11.8″ x 21.5″)	500 x 300 x 545 мм (19.7″ x 11.8″ x 21.5″)
Нагрузка	50/8/20/5/5 кг (110/17.6/44/11/11 фунтов)	50/8/20/5/5 кг (110/17.6/44/11/11 фунтов)	50/8/20/5/5 кг (110/17.6/44/11/11 фунтов)	50/8/20/5/5 кг (110/17.6/44/11/11 фунтов)
Материал	Сталь, Пластик	Сталь, Пластик	Сталь, Пластик	Сталь, ДСП класса E1, Пластик

Цвет:

E-mail: info@uniteki.ru / www.uniteki.ru

КОМНАТНЫЕ

Напольные & настенные кашпо

Серии UPST



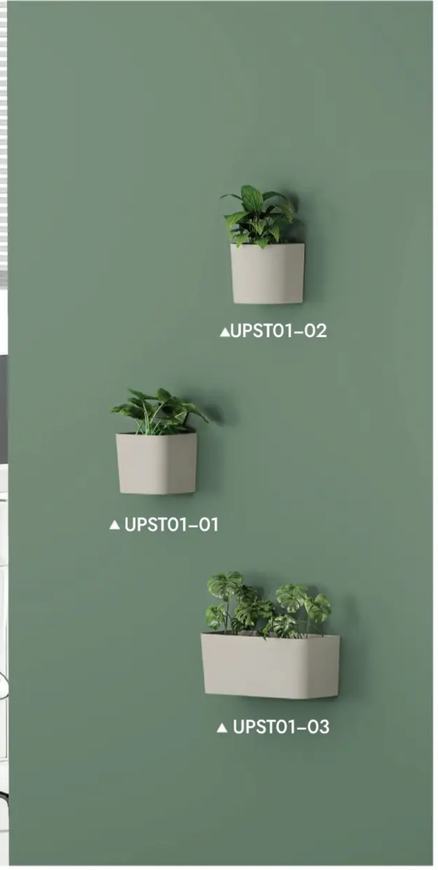







Двусторонняя доска для письма & маркерная доска.
для универсального использования и повышения эффективности работы

Блокируемые ролики
обеспечивают стабильность и мобильность





Размеры (мм)

UPST01–01

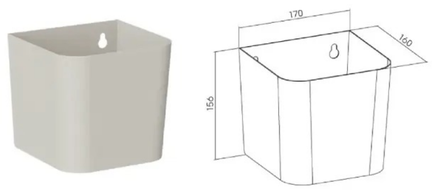

UPST01–02

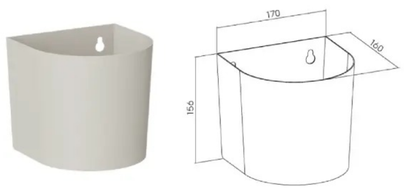

UPST01–03

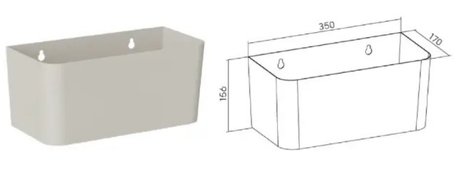

UPST02–01

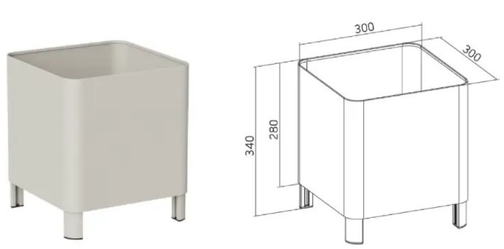

UPST02–02

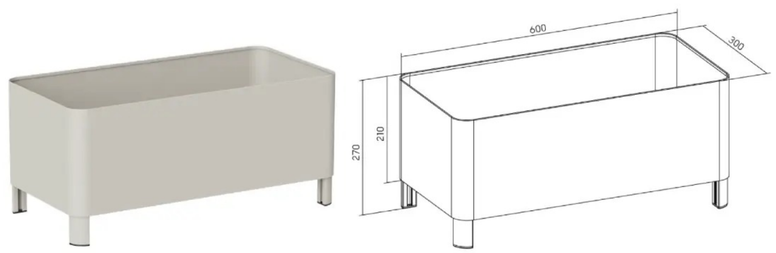

Модель	UPST01–01 / 02 / 03	UPST02–01 / 02
Нагрузка	10 кг (22 фунтов)	50 кг (110 фунтов)
Материал	Сталь	Сталь, Алюминий, Пластик

Цвет:

Размеры (мм)

UPST02–03

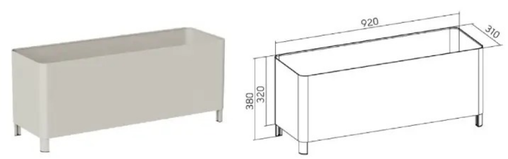

UPST02–04

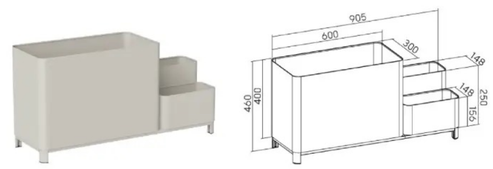

UPST02–05

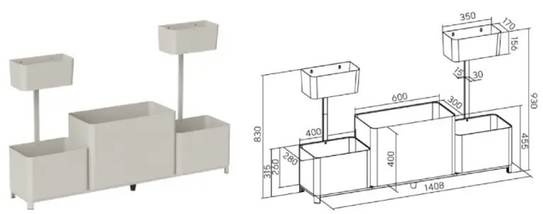

UPST03–01

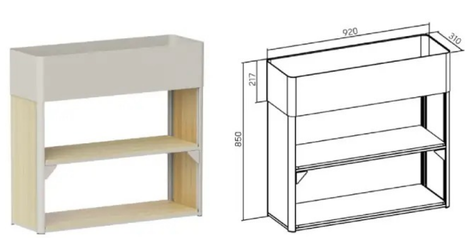

UPST04–01

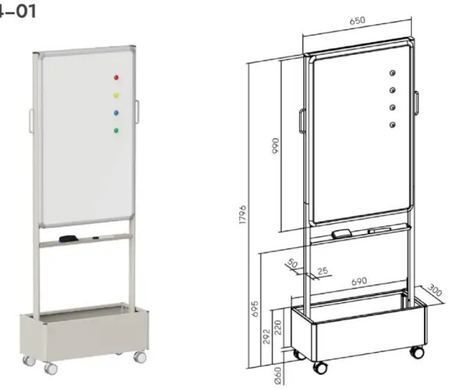

Модель	UPST02–03	UPST02–04	UPST02–05	UPST03–01	UPST04–01
Нагрузка	50 кг (110 фунтов)	90 кг (198 фунтов)	170 кг (374 фунтов)	90 кг (198 фунтов)	50 кг (110 фунтов)
Материал	Сталь, Алюминий, Пластик	Сталь, Алюминий, Пластик	Сталь, Алюминий, Пластик	Сталь, Алюминий, ДСП&Меламин, Пластик	Сталь, Алюминий, МДФ, Пластик

Цвет:

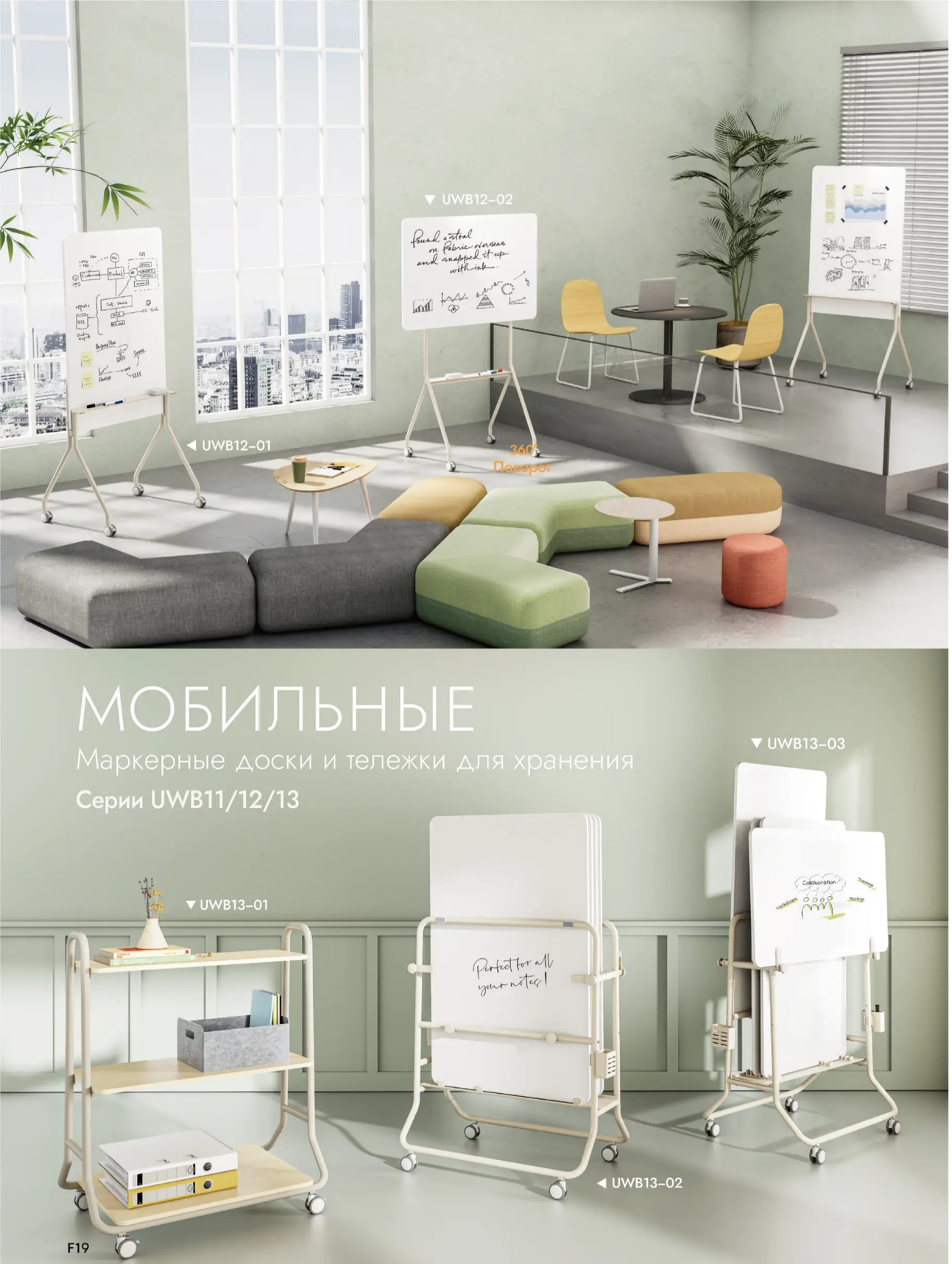

МОБИЛЬНЫЕ

Маркерные доски и тележки для хранения

Серии UWB11/12/13



Полноразмерный поднос для ручек
позволяет держать маркеры, ластик и другие предметы под рукой

Блокируемые ролики
обеспечивают стабильность и мобильность

UWB13–03 ▶



Тележка обеспечивает удобное хранение досок и позволяет быстро трансформировать их в положение для демонстрации или письма в любой момент.



Ящики для хранения
держите под рукой мелкие необходимые принадлежности, такие как ластики и ручки, для быстрого доступа



Встроенные в маркерные доски ящики для хранения
вмещает до четырех досок, чтобы брать работу с собой



Мобильная доска

Размеры (мм)

UWB12–01 Односторонняя маркерная доска

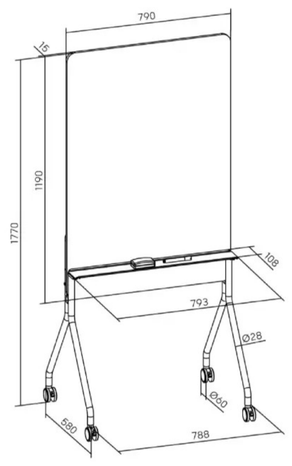

UWB12–02 Односторонняя маркерная доска

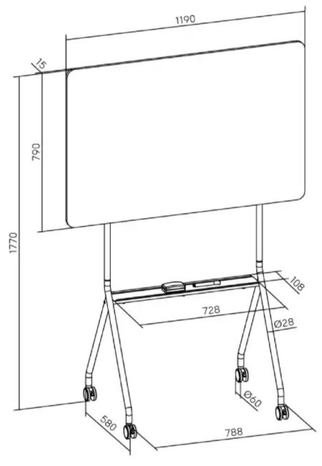

Модель	UWB12–01	UWB12–02
Размеры доски	1190 x 790 мм (46.9″x 31.1″)	1190 x 790 мм (46.9″x 31.1″)
Материал	МДФ, Сталь, Пластик	МДФ, Сталь, Пластик

Цвет:

Мобильная тележка

Размеры (мм)

UWB13–01
Тележка для хранения

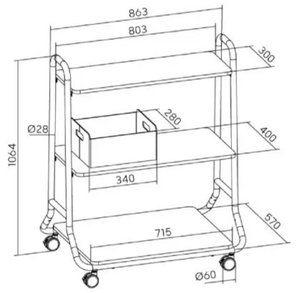

UWB13–02
Тележка для доски

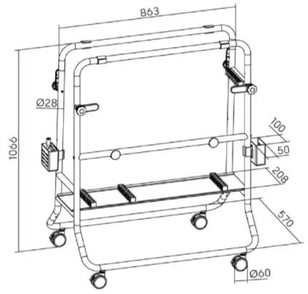

UWB13–03
Тележка для доски с 2-мя досками

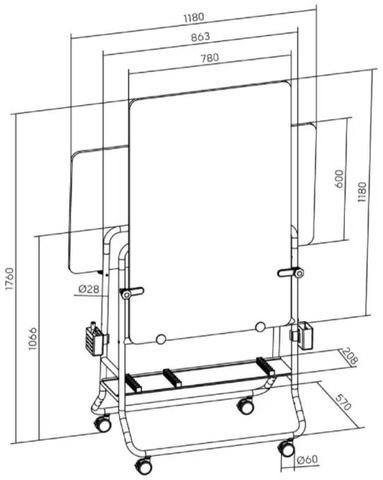

Модель	UWB13–01	UWB13–02	UWB13–03
Размеры	863 x 570 x 1064 мм (34″x 22.4″x 41.9″)	977 x 570 x 1066 мм (38.5″x 22.4″x 42″)	1180 x 570 x 1760 мм (46.5″x 22.4″x 69.3″)
Материал	Сталь, ДСП & Меламин, Фетр	Сталь, Пластик, Алюминий	МДФ & Меламин, Сталь, Пластик, Алюминий

Цвет:

Только доски

UWB11–01 Односторонние
UWB11–01D Двухсторонние

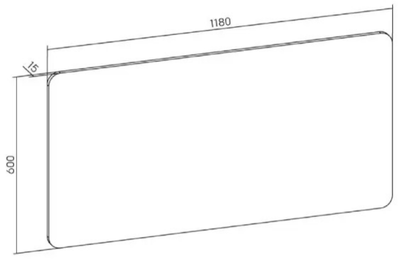

UWB11–02 Односторонние
UWB11–02D Двухсторонние

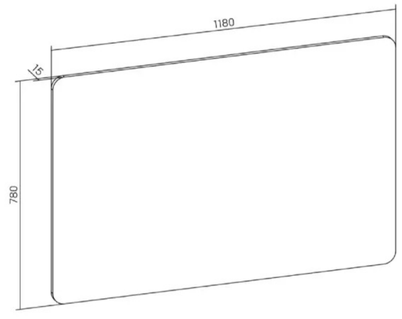

Модель	UWB11–01 / 01D	UWB11–02 / 02D
Размеры	1180 x 600 мм (46.5″ x 23.6″)	1180 x 780 мм (46.5″ x 30.7″)
Материал	МДФ	МДФ

МОБИЛЬНЫЕ

Магнитные стеклянные доски

Серии UWB14/15/16/17

UWB15–01 ▶



Способствует развитию творчества в опенспейсе.

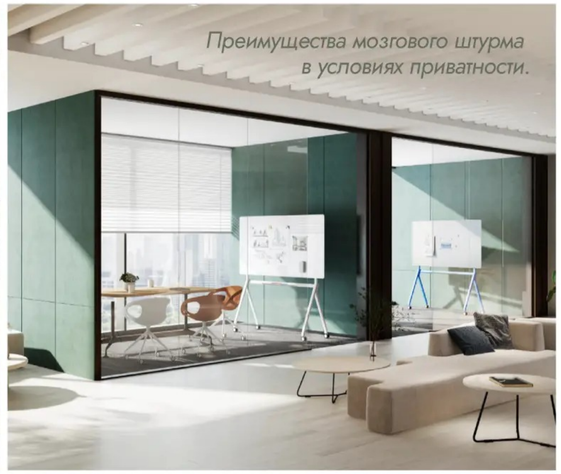

Преимущества мозгового штурма в условиях приватности.

UWB15–01 ▶

Магнитная, двусторонняя конструкция

- обеспечивает большую поверхность для плавного письма или рисования
- удобное отображение расписаний, заметок или других печатных документов для оптимального использования в постоянно меняющихся целях



Полноразмерный поднос для ручек

удерживает прилагаемые маркеры для доски, ластик и магниты на месте в пределах досягаемости



В комплект входят аксессуары

для максимального удобства
(кнопки для UWB15–02/WB16–02/WB17–01)

Фиксирующиеся ролики
обеспечить стабильность и мобильность

Доступны в различных цветах, чтобы удовлетворить разные предпочтения.



МОБИЛЬНЫЕ МАГНИТНО-СТЕКЛЯННЫЕ ДОСКИ

СЕРИИ UWB14 & 15 & 16 & 17

Размеры (мм)

UWB15–01

- Двусторонняя доска
- Лоток для ручек

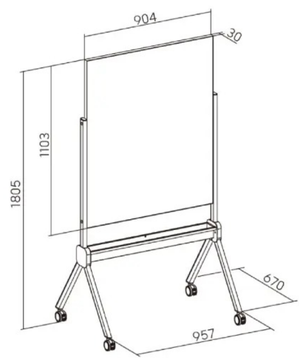

UWB15–02

- Односторонняя доска
- Фетровая обратная сторона
- Лоток для ручек

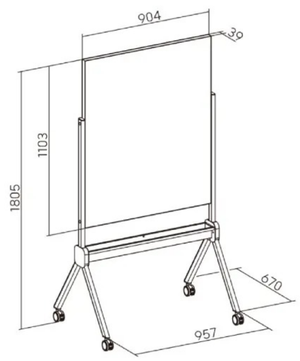

UWB17–01

- Односторонняя доска
- Фетровая обратная сторона
- Лоток для ручек

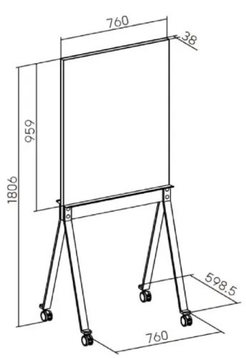

Модель	UWB15–01	UWB15–02	UWB17–01
Размер	904 x 1103мм (35.6″ x 43.4″)	904 x 1103мм (35.6″ x 43.4″)	760 x 959мм (30″ x 37.8″)
Материал	Стекло, Алюминий	Стекло, Алюминий, Фетр	Стекло, Алюминий, Сталь, Фетр

Цвет:

UWB14–01

- Односторонняя доска
- Лоток для ручек

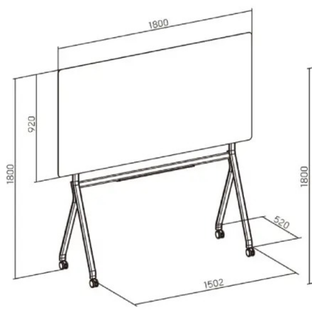

UWB14–02

- Односторонняя доска
- Лоток для ручек

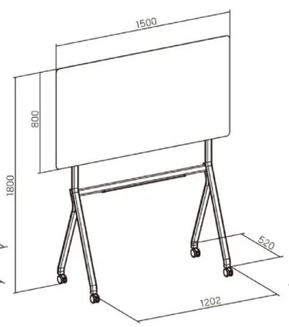

UWB16–01

- Двусторонняя доска

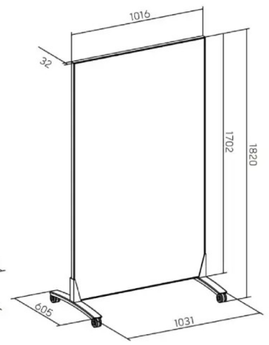

UWB16–02

- Односторонняя доска
- Фетровая обратная сторона

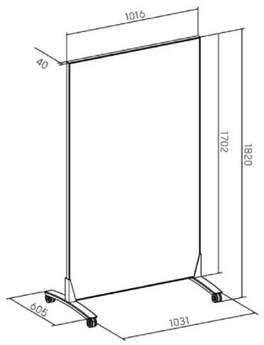

Модель	UWB14–01	UWB14–02	UWB16–01	UWB16–02
Размер	1800 x 920мм (70.9″ x 36.2″)	1500 x 800мм (59.1″ x 31.5″)	1016 x 1702мм (40″ x 67″)	1016 x 1702мм (40″ x 67″)
Материал	Стекло, Сталь	Стекло, Сталь	Стекло, Алюминий	Стекло, Алюминий, Фетр

Цвет:

ДОСКИ ДЛЯ СУХОГО СТИРАНИЯ

СЕРИЯ UWB

Настольные

Размеры (мм)

Слот для телефона и планшета



▲ UWB08–3



Внутреннее отделение для хранения
обеспечивает дополнительное хранилище

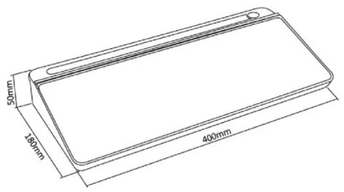

Модель	UWB08–3
Размеры	400 x 180мм (15.7″ x 7.1″)
Материал	АБС, Стекло

Мобильный двухсторонний (магнитный)



◀ UWB03–1

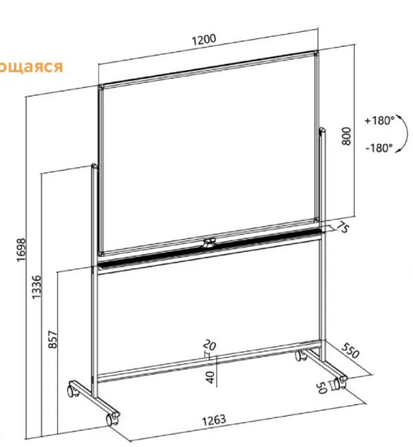

Модель	UWB03–1	UWB03–2
Размеры доски	1200 x 800мм (47.2″ x 31.5″)	600 x 900мм (23.6″ x 35.4″)
Диапазон высоты	1698мм (66.9″)	1713мм (67.4″)
Тип доски	Оцинкованная поверхность толщиной 0,16 мм	Оцинкованная поверхность толщиной 0,16 мм
Тип рамы	Алюминиевая рама толщиной 0,7 мм	Алюминиевая рама толщиной 0,7 мм

ИНДЕКС

А

Адаптер VESA для мониторов Samsung A112
Алюминиевые подставки для телефона/планшета D44
Антиусталостные балансировочные доски & коврики для стояния E47–E48

Б

Балансировочные доски и коврики для стояния E47–E48

В

Выдвижные ящики для настольных дисплеев E24
Выгодные кронштейны и подставки для мониторов A36–A42, A76–A81, A94–A97
Выгодные столы с решулировкой высоты B09–B12, B24–B29, B38
Выкатные ящики и подносы для хранения E19–E25

Д

Двухмоторные столы с регулируемой высотой B05–B18
Деревянные подставки для мониторов D23–D25
Держатели для ноутбука/книги, совместимые с кронштейном для монитора A111–A112

И

Интерьерные напольные& настенные горшки для растений F15–F18

К

Качающиеся стулья E41
Коврики для стула E42
Компьютерные тележки с регулируемой высотой C19–C20
Крепления для игровых системных блоков E02–E05
Крепления для системных блоков E02–E07
- Под столом E02–E07
- Мобильные E08
- Игровые E02–E05
- Тонкие A113

Комплект усиливающих монтажных пластин A113
Коврики для мыши E38
Крепление для удлинителя на опору A114
Крепление для полки для хранения на опору A114
Крепление для удлинителей E35
Кронштейны для мониторов с механическими пружинами E09–E11
Кронштейны/подставки для мониторов A02–A08
- Газлифт A02–A08
- Мехпнические пружины A36–A81
- Шарнирные A91–A110
- Вертикальный подъём A82–A90
- С док-станцией A31–A32
- Прочные A02–A30, A43–A45, A82–A84, A91–A93, A98–A103
- Тонкие A33–A34, A46–A47, A60–A64, A74–A75
- Стильные A48–A59, A68–A69, A72–A73
- Компактные A35, A70–A71
- Электрические A87–A89
- Экономичные A36–A42, A76–A78, A94–A97

Кронштейны для мониторов с газлифтом A02–A42

М

Маркерные доски с сухим стиранием F26
Массажные подставки для ног E43
Мобильные двухмоторные столы с досками E05–E07
Мобильные магнитные стеклянные доски F23–F25
Мобильные доски с тележками для хранения F19–F22
Мобильные напольные подставки для системного блока E08
Мобильные шкафы E27

М

Мобильные приставные столики с газлифтами C02–C06
Мобильные рабочие станции с регулируемой высотой C07–C11
Мобильные шкафы с погбордами F11–F14
Модульные мультифункциональные стойки D35–D36
Модульные мультифункциональные подставки для мониторов D26
Модульные мультифункциональные стойки D35–D36
Мультифункциональные мобильные рабочие станции C17–C18
Мультифункциональное тонкое крепление для системного блока A113

Н

Набор адаптеров VESA для HE-VESA мониторов A112
Навесные полки для клавиатуры для столов с регулируемой высотой E09
Навесные полки-органайзеры E12–E18
Напольные рабочие станции/приставные столы C02–C20
Настольный игровой мат E36
Настольный мат из ПВХ E37
Настольные наборы & ящик B35–B36
Настольный шкаф для хранения вещей E26
Настольные преобразователи C21–C24
Настольные преобразователи для ноутбуков C24

О

Одномоторные столы с регулируемой высотой B22–B34
Одномоторные столы с регулируемой высотой B02–B40
- Одномоторные B22–B34
- Двухмоторные B05–B18
- Трёхмоторные B19–B20
- Четырёхмоторные B02–B04, B21
- Ручные B37–B38
- Пневматические B39–B40
- Настольные наборы & ящики B35–B36

Офисные стулья E39–E40

П

Панели для приватности E38
Пневматические столы с регулируемой высотой B39–B40
Подставки для ног E43–E46
Подушки для сидений E42
Подставки для игровых ноутбуков с термальным охлаждением D43
Подставки для игровых мониторов D43
Подставки для ноутбуков D37–D43
Подставки для мониторов со встроенными динамиками D04
Подставки для телефонов/планшетов D44
Подстольные крепления для системных блоков E02–E07
Подставки для мониторов из ДСП D20–D22
Подставки для мониторов из закалённого стекла D31–D34
Подставки для мониторов из белой берёзы D17–D19
Прочные шарнирные кронштейны и стойки для мониторов A98–A103
Прочные кронштейны для мониторов с газлифтом A02–A30
Прочные механические кронштейны для мониторов A43–A45
Прочные подставки для мониторов D07–D14
Прочные кронштейны для двойных мониторов A91–A93, A98–A103
Прочные кронштейны для мониторов с вертикальным подъёмом A82–A84

Р

Решения для управления проводами E28–E35
- Кабельные каналы E28–E29
- Кабельные подносы E30–E34
- Кабельные рукава E35
- Кабельная упаковка E36
- Держатель для удлинителя E35

Р

Рабочие станции, приставные столы, настольные преобразователи C02–C24
- Напольные C02–C20
- Настольные преобразователи C21–C24
- С газлифтом C02–C06, C22, C24
- С пневмоподъёмом C05–C11
- Электрические/ручные C12–C21, C23

С

Современные механические столы с регулируемой высотой B37
Стойки для наушников D45–D46
Стойки/подставки для мониторов D02–D36
- Игровые D02–D06
- Прочные D07–D14
- С полками/ящиками D09–D16
- Стальные D27–D29
- Деревянные D23–D25
- Закалённое стекло D31–D34
- Угловые D34
- Модульные D35–D36

Стальные подставки для мониторов D27–D29
Стойка для мониторов с тачскрином A90
Стойки для мониторов с вертикальным лифтом A82–A90

Т

Тележки для хранения F08–F10

У

Умные двухмоторные столы с контролем через приложение B13–B14
Универсальные совместимые с VESA крепление для планшета A113

Ф

Фитнес степпер для отдыха ног E44

Ш

Шарнирные кронштейны и подставки для мониторов A91–A110

Э

Электрические/ручные рабочие станции/приставные столы C02–C20
Электрические кронштейны для мониторов A87–A89
Электрические настольные преобразователи C21

Я

Ящики для хранения E26–E27
Ящики и подносы для хранения под столом E19–E25

U (EN)

UAP01 серии: Панели для приватности E38
UAMS серии: Модульные многофункциональные подставки D35–D36
UAR/ULPS03/ULPS02/ULPS01 серии Подставки для ноутбуков D35–D42
UCAB03 серии: запирающиеся мобильные шкафы E27
UCC10–15 & 16 серии: функциональные кабельные каркасы E28–E29
UCC11–9 серии: навесные подстольные кабельные подносы E31
UCC11–10 серии: навесные подстольные кабельные подносы E30
UCC11–11 серии: просто отклывающиеся подстольные кабельные подносы E34
UCC11–13 серии: функциональные подстольные кабельные подносы E32–E33
UCH04 серии: Качающиеся стулья E41
UCH10 серии: Эргономические офисные кресла E39–E40

U (EN)

UCPB–21/22 серии: Премиальные крепления для системных блоков E04–E05
UCPB–2/11/12/19/20 Подстольные регулируемые крепления для системных блоков E06–E07
UCPB23 Мультифункциональные тонкие крепления для системных блоков A113
UCPB26 серии & UCPB25 простые крепления для системных блоков E02–E03
UCPB28 серии & UCPB27–01 мобильные крепления для системных блоков E08
UDA09 серия: Ультратонкие стальные подстольные полки E22
UDA1–1 Полка для хранения, установленная на стойке A114
UDA13–1 Настольный запирающийся шкафчик для хранения E26
UDA16 серия: Ультратонкие подстольные ящики и полки E19–E21
UDA17 серия: Ультратонкие подстольные ящики E23
UDA18 серия: Фетровые подносы для хранения E25
UDA19 серия: Вращающиеся и выдвижные ящики для настольных дисплеев E24
UDWS15E серия: Электрические X-образные настольные подставки C21
UDWS26–01N Ультратонкие подставки для ноутбуков C23
UDWS36 серия: Подставки для ноутбуков с газовыми пружинами C24
UDWS37–01 Подставки для столов с газовыми пружинами C22
UG04 серии: Пневматические столы с регулируемой высотой B39–B40
UHC серия: Спиральные кабельные рукава E35
UHPS04 серия: Креативные подставки для наушников D435–D46
UFMT02 серии: Мобильные приставные столы с газлифтом C02–C06
UFR серии: Подставки для ног E45–E46
UFR–12 Фитнесс степпер для отдыха ног E44
UFR15/16 серии: Регулируемые массажные подставки для ног E43
UFWS05 & UFWS04–1 серии: Компьютерные стойки с регулируемой высотой C19–C20
UFWS07 серии:Премиальные пневматические рабочие станции C09–C11
UFWS08 серии:Электрические/ручные рабочие станции C12–C14
UFWS12 серии: Премиальные пневматические мобильные столы C07–C08
UFWS13 серии: Электрические мобильные столы с регулируемой высотой C15–C16
UKBT–08/09 серии & UKBT–10 Полка для клавиатуры и подставка E11
UKBT11 серии: Навесные полки для клавиатур для столов E09
UKBT12–01 Поворотная полка для клавиатур E10
UKBT24 серии: Навесные пегборды и доски с полками для хранения E15–E16
UKBT25 серии: Навесные полки для пегборда с регулируемой пластиной VESA E17–E18
UKBT31 серии: Навесные мультифункциональные полки для пегборда E12–E14
ULCS02–1 Cobra игровая подставка для ноутбука с термальным охлаждением D43
ULDA31E серии: Экономные механические настенные кронштейны для мониторов A78
ULDA32E серии: Настенные механические кронштейны для мониторов A81
ULDA69 серии: Прочные настенные кронштейны для мониторов с газлифтом A06
ULDA81 серии: Прочные настенные кронштейны для мониторов с газлифтом A11
ULDT13E серии: Выгодные настольные кронштейны для мониторов A76–A77
ULDT38 серии: Премиальные кронштейны для нескольких мониторов A91–A93
UM06/UM07/UM06–AI/UM07–AI серии: класичические двухмоторные столы B15–B21
ULDT45H серии: Механические кронштейны для мониторов A72–A73
ULDT46E серии: Настольные механические кронштейны для мониторов A79–A80
ULDT49 серии: Тонкие механические кронштейны для мониторов A63–A64
ULDT56 серии: Компактные механические кронштейны для мониторов A70–A71
ULDT57 серии: Выгодные кронштейны& стойки для мониторов A94–A97
ULDT62 серии: Тонкие кронштейны для мониторов с газлифтом A33–A34
ULDT62D серии: Умные кронштейны для мониторов с газлифтом и док-станцией A31–A32
ULDT63 серии: Тонкие механические кронштейны для мониторов A74–A75
ULDT64 серии: Супер механические кронштейны для мониторов A57–A59
ULDT66 серии: Классические механические кронштейны&стойки A104–A107
ULDT67–T01 Стойка для мониторов свертикальным подъёмом A90
ULDT68 серии: Неослим механические кронштейны для мониторов A60–A62
ULDT69 серии: Невероятные кронштейны для мониторов с газлифтом A02–A05
ULDT72 серия: Прочные стойки для мониторов с вертикальным подъёмом A82–A84
ULDT72 серия: Премиальные кронштейны&стойки для мониторов A108–A110
ULDT73–T01 Регулируемая тачскрином подставка для монитора A90
ULDT74 серия: Мощные механические кронштейны для мониторов A43–A44
ULDT75 серия: Дизайнерские механические кронштейны для мониторов A52–A54
ULDT76 серия: Мощные механические кронштейны для мониторов A65–A67
ULDT77 серия: Флагманские механические кронштейны для мониторов A55–A56
ULDT78 серия: Простые механические кронштейны для мониторов A85–A86

ИНДЕКС

* для поиска по артикулу и серии продукции

U (EN)

ULDT80 серия: Суперпрочные кронштейны для мониторов с газлифтом A19–A21
ULDT81 серия: Примечательно прочные кронштейны с газлифтом A07–A10
ULDT82 серия: Классические кронштейны для мониторов с газлифтом A29–A30
ULDT82E серия: Классические прочные механаические кронштейны A45
ULDT83 серия: Электрические умные кронштейны для мониторов A87–A89
ULDT84 серия: Тонкие механические кронштейны для мониторов A46–A47
ULDT86 серия: Премиальные механические кронштейны для мониторов A48–A51
ULDT87 серия: Суперпрочные кронштейны для мониторов с газлифтом A22–A25
ULDT88 серия: Суровые механические кронштейны для мониторов A68–A69
ULDT91 серия: Прочные кронштейны&стойки для мониторов A98–A103
ULDT92 серия: Продуманные кронштейны для мониторов с газлифтом A26–A28
ULDT94 & ULDT94E серия: Гибко точные суперэкономные кронштейны для мониторов с газлифтом & механическими пружтнами A40–A42
ULDT97 & ULDT97E серия: Суперэкономные кронштейны для мониторов с газлифтом & механическими пружинами A36–A39
ULDT98 серия: Кронштейны для мониторов с газлифтом и мощным захватом A15–A18
ULDT99 серия: Геркулесово прочные кронштейны для мониторов с газлифтом A12–A14
UM06/UM07/UM06-AI/UM07-AI серии: класические двухмоторные столы B15–B21
UM06 серия: экономные двухмоторные столы с регулируемой высотой B11–B12
UM06-AI серия: умный двухмоторный стол с контролем через приложение B13–B14
UM10E серия: современные столы с регулируемой высотой B07–B08
UM13-42R-B двухмоторные столы с ящиком и беспроводной зарядкой B05–B06
UM14 серии: выгодные двухмоторные столы с регулируемой высотой B09–B10
UM15 серии: прочные четырёхмоторные столы с регулируемой высотой B02–B04
UMAE01 серии: коврики на стулья E42
UMH02 & 03 серии: мобильные шкафы с пегбордами F11–F14
UMH01 серия: крепление для улинителя на зажиме E35
UMH03-1 Крепление для улинителя на опоре A114
UMP07 серия: Коврики для мыши E38
UMP10-19 ПВХ коврик для стола E37
UMP10-5 серия: игровой коврик для стола E36
UMST01 серия: игровой коврик для стола F08–F10
UMST01 серия: мобильный двухмоторный стол с маркерной доской F05–F07
UN08 серия: Экономные ручные столы с регулируемой высотой B38
UN10 серия: Современные ручные столы с регулируемой высотой B37
UNBH серия: Подстаки для ноутбука/книги совместимая с кронштейном A111–A112
UPAD29-02 Универсальное совместимое с VESA крепление для планшета A113
UPHS06-2/UPHS07-4 & UPHS02 серии: алюминиевые подставки для телефонов/планшетов D44
UPST серии: интерьерные напольные и настенные горшки для растений F15–F18
URSC серии: Подушки для сидений E42
US08 серии: Компактные одномоторные столы с регулируемой высотой B30–B31
US08-SW серии: Одномоторные столы с регулируемой высотой с ящиком B32–B34
US10 серии: Одномоторные столы с регулируемой высотой круглыми ножками B32–B33
US14 серии: Одномоторные столы с регулируемой высотой B27–B29
US16 серии: Экономные одномоторные столы с регулируемой высотой B24–B26
USCS-25 Самозакрывающаяся обложка для кабеля E35
USTB-08 серии: Вентилируемые подставки для мониторов D29–D30
USTB-09 серии: Умные подставки для мониторов из закалённого стекла D31–D32
USTB-10 серии: Подставки для мониторов из закалённого стекла D33–D34
USTB-11/15 серии: Подставки для мониторов из ДСП D20–D22
USTB-12 серии: Стальные подставки для мониторов D28
USTB-126: Модульные универсальные подставки для мониторов D26
USTB-127: Стальные подставки для мониторов с ящиками D27
USTB-14 серии: Подставки для мониторов из белой берёзы D17–D19
USTB-16 Эко серии деревянные подставки для мониторов D23–D25
USTB-17 серии: Hyper подставки для игровых мониторов с RGB подсветкой D05–D06
USTB-21 серии: Подставки для мониторов со встроенными динамиками D04
USTB23 серии: Подставки для мониторов с пегбордом D15–D16
USTB26 серии: Прочные подставки для мониторов D09–D10
USTB27 серии: Подставки для мониторов с полками для хранения D13–D14
USTB30 серии: Прочные подставки для мониторов с ящиами D11–D12
USTB34 серии: Все-в одном навесные подставки для мониторов и ноутбуков D07–D08
USTB37 серии: Neoglow подставки для игровых мониторов D02–D03
USTM серии: Анти-усталостные маты для стояния E48
USTM04 серии: Анти-усталостные балансировочные доски & маты для стояния E47
UST-01 серии: Многоцелевые мобильные рабочии станции C17–C18
UVS серии: кабельные рукава с застёжкой велкро E35
UWB серии: Маркерные доски для сухого стирания F26
UWB11/12/13 серии: Мобильные доски & тележки для хранения F19–F22
UWB14/15/16/17 серии: Мобильные магнитные стеклянные доски F23–F25
UXMA-11 Набор адаптеров VESA для не-VESA мониторов A112
UXMA13-01 Комплект усиливающих монтажных пластин A113
UXMA14-01 VESA адаптер для мониторов Samsung A112

Примечание:

Если не указано иное, товары и/или аксессуары, показанные вместе с продукцией UNITEKI®, представленной в данной публикации, не входят в комплект. Все названия компаний, товаров и услуг, используемые в данной публикации, предназначены только для идентификации.
Логотипы или товарные знаки принадлежат их соответствующим владельцам. UNITEKI® являются зарегистрированными товарными знаками ©2019—2025. Все права защищены.

Все изображения и характеристики приведены только для справки, фактическая продукция может отличаться.