

PRO LINE

Профессиональная линейка

Компания UNITEKI работает на рынке более 15 лет. Ранее мы были эксклюзивным дистрибьютором кронштейнов одного из мировых лидеров в России, США и Европе. С 2020 года начали выпуск собственных кронштейнов, а в 2021 полностью перешли на оригинальное производство.

Мы провели рестайлинг бренда, усилили контроль качества и обновили модельный ряд и упаковку. Производство размещено в Китае, офисы – в России. Товарный знак зарегистрирован в России и Казахстане.

Сегодня UNITEKI — один из крупнейших игроков на рынке кронштейнов, креплений и эргономичных решений для офиса и дома. С 2024 года запущена профессиональная серия PRO LINE, а в 2025 планируется выпуск линеек для профильных учреждений и геймеров – GAMING LINE.

Мы используем качественные компоненты и строго контролируем сборку. UNITEKI предлагает широкий выбор моделей по доступным ценам, обеспечивая выгоду и комфорт для клиентов и партнёров.

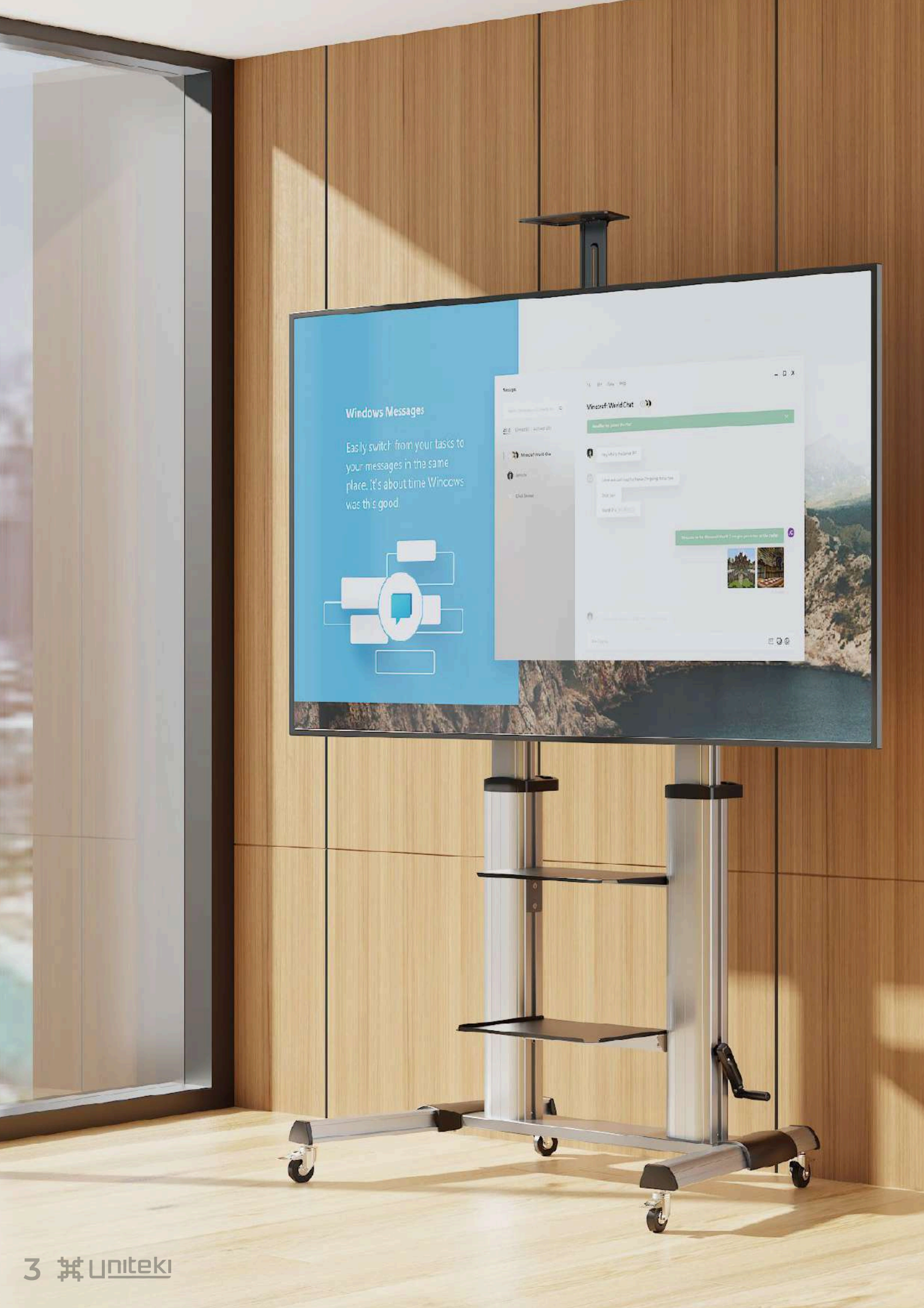
Windows Messages
Easily switch from your tasks to your messages in the same place. It's about time Wincows was this good.
Minecraft World Chat

Почему UNITEKI?

- Обеспечивает надежность своей продукции с гарантией от 1 года. Уровень брака составляет менее 0,03%, благодаря современным технологиям.
- Располагает собственными производственными мощностями, что гарантирует регулярные поставки, маркетинговую поддержку для всех категорий товаров.
- В ассортименте UNITEKI представлены товары, разработанные с использованием уникальных запатентованных технологий.
- Наш модельный ряд включает свыше 250 позиций и постоянно обновляется. Собственное производство позволяет предлагать конкурентные цены без ущерба для качества.
- Наша цель — создавать комфортную среду для работы и отдыха, а также помогать бизнесу повышать уровень обслуживания в рознице, шоу-румах и транспортных узлах.

Содержание

профессиональная линейка

FML60N.....8

FML62N 10

FM250USLIM 12

FN1610 13

TM4040RD 14

FMGT201WRD.....15

ST010RDLIFT.....16

ST007RDLIFT 18

FM386AUTO 19

MOTO3755LIFT 20

FMGT201BRD 21

FMGT102RDR 22

FMGT101RDR.....24

SMS405RD 26

ST75100RD.....27

MOTO3265LIFT 28

TM2020RD 30

FN2020RD 31

FM2750RD 32

FM1617W 33

ST005NS 34

LCD4246W 36

LCD4146W 37

ST005NW 38

FM1617.....40

LCD3218C 42

LCD3110CBW 44

LCD3110CB 45

TM1609.....46

FM1771 48

FM1771W.....49

LCD4246.....50

LCD4146 51

FM1616B 52

FML40.....54

FML40W.....55

FN4401 56

FMG33FIREPLACE 58

FMG1735LONG 59

LCD6422HA 60

LCD3228C 61

LCD2690C 62

STGN710AV 63

FM259USLIM 64

STG1732.....65

FMG1732 66

LCDG1735 67

STB102SPEAKER 68

STW102SPEAKER 69



PRO Line

Профессиональная линейка кронштейнов













FML60N | Настенный наклонно-поворотный кронштейн

Настенный наклонно-поворотный кронштейн, изготовлен из высокопрочной стали, толщиной основной конструкции 2.0 мм, панели VESA 3.0 мм, для размещения одного экрана

- Диагональ экрана: **42 ~ 85”**
- Максимальная нагрузка: **50 кг**
- Угол наклона: **+5° ~ -10°**
- Угол поворота: **+90° ~ -90°**
- Угол вращения: **+3° ~ -3°**
- Расстояние от стены: **60.5 ~ 1065 мм**
- Крепежные отверстия VESA, (мм.): **200x200, 200x300, 300x200, 300x300, 200x400, 300x400, 400x200, 400x400, 500x400, 600x400**



Можно использовать для двух комнат

подойдет для организации как большого так и малого пространства

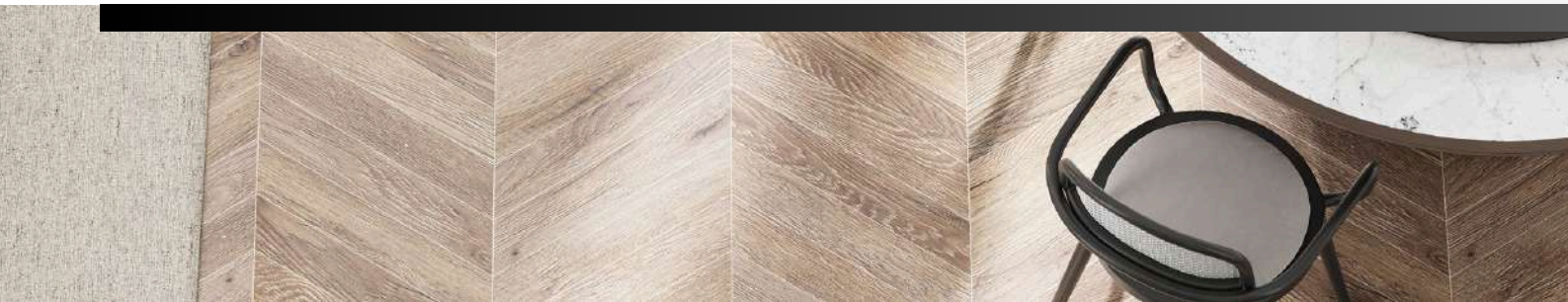







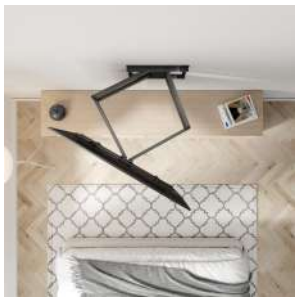





FML62N | Настенный наклонно-поворотный кронштейн

Настенный наклонно-поворотный двухрычажный кронштейн, с большим вылетом и нагрузкой, изготовлен из высокопрочной стали, толщиной основной конструкции 2.0 мм, панели VESA 3.0 мм, для размещения одного экрана

- Диагональ экрана: **42 ~ 120”**
- Максимальная нагрузка: **60 кг**
- Угол наклона: **+5° ~ -12°**
- Угол поворота: **+60° ~ -60°**
- Угол вращения: **+3° ~ -3°**
- Расстояние от стены: **60.5 ~ 1080 мм**
- Размер отверстий в пластине к стене: **356x301 мм**
- Крепежные отверстия VESA, (мм.): **200x200 ~ 600x400**



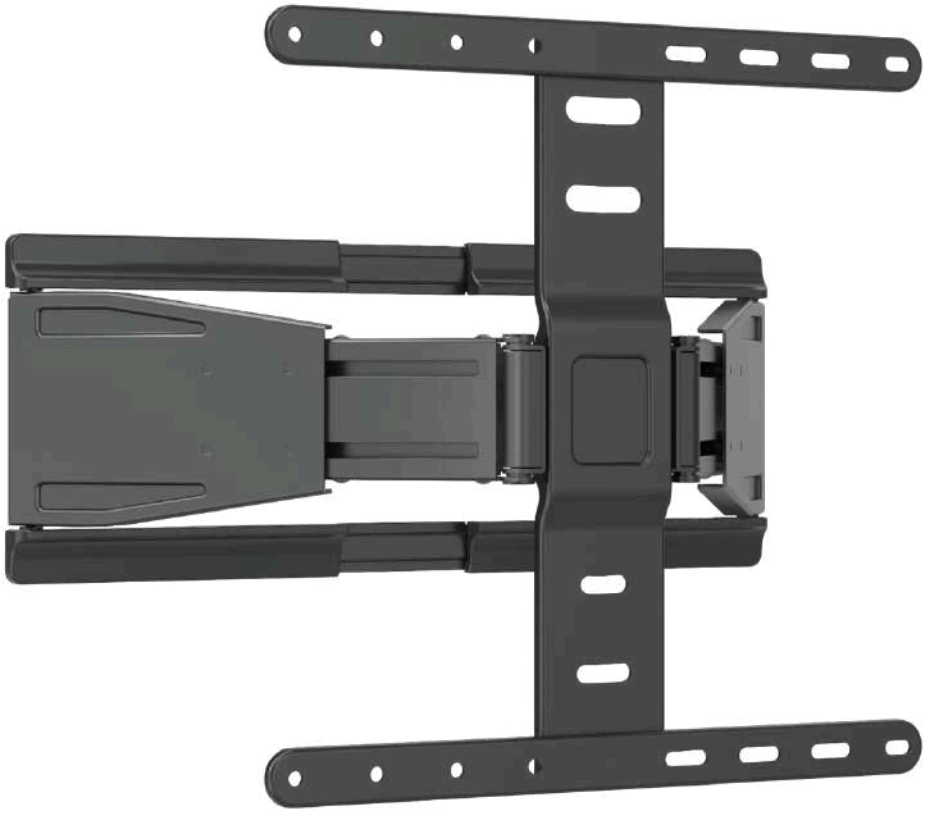







FM250USLIM

Настенный, наклонно поворотный, ультра тонкий, с большой нагрузкой, изготовлен из высокопрочной стали, толщиной 2,5 мм и ABS пластика, для размещения одного экрана. Съемный кабель-канал и декоративные крышки.

- Диагональ экрана: **37 ~ 75”**
- Максимальная нагрузка: **50 кг**
- Угол наклона: **+3° ~ -15°**
- Угол вращения: **+3° ~ -3°**
- Угол поворота: **+30° ~ -30°**
- Расстояние от стены: **19,5 ~ 250 мм**
- Размер площадки крепления к стене: **525x205 мм**
- Крепежные отверстия VESA: **100x200 ~ 400x400 мм**
- Размер между отверстий в пластине к стене: **460x170 мм**









FN1610

Настенный фиксированный усиленный кронштейн для больших телевизоров. Изготовлен из прочной стали толщиной 2,5 мм, выдерживает значительные нагрузки и обеспечивает надежную фиксацию экрана близко к стене.

- Диагональ экрана: **60 ~ 120”**
- Диагональ экрана: **152 ~ 304,8 см**
- Максимальная нагрузка: **75 кг**
- Расстояние от стены: **30,5 мм**
- Крепежные отверстия VESA: **200x200 ~ 900x600 мм**
- Расстояние между отверстий в пластине к стене: **915x90 мм**









TM4040RD

Настенный наклонный для телевизора или монитора, с большой нагрузкой, изготовлен из высокопрочной стали, толщиной 2 мм и ABS пластика, для размещения одного экрана. Быстросъемная конструкция. Встроенный уровень.

- Диагональ экрана: **37 ~ 70”**
- Максимальная нагрузка: **50 кг**
- Угол наклона: **0 ~ -12°**
- Расстояние от стены: **35 ~ 120 мм**
- Размер площадки крепления к стене: **532x94 мм**
- Крепежные отверстия VESA: **200x200 ~ 400x400 мм**
- Размер между отверстий в пластине к стене: **460x46 мм**









FMGT201WRD

Настольный кронштейн со струбциной и системой газлифт. Подходит для размещения одного экрана, в том числе изогнутого. Выполнен из пластика, стали и алюминия. Оснащён вертикальной регулировкой, встроенными портами USB 3.0 и TYPE-C, совместим со стандартными и нестандартными VESA-креплениями.

- Диагональ экрана: **22 ~ 57”**
- Максимальная нагрузка: **2 ~ 27 кг**
- Угол наклона: **+60° ~ -20°**
- Угол поворота: **+90° ~ -90°**
- Угол вращения: **+90° ~ -90°**
- Крепежные отверстия VESA: **75x75 ~ 200x200 мм**
- Нестандартные VESA: **75x170 ~ 100x240 мм**
- Максимальный вылет: **545 мм**















ST010RDLIFT

Мобильная, телескопическая стойка для больших ТВ и мониторов, с большой нагрузкой, изготовлен из высокопрочной стали включая алюминиевый сплав и ABS пластика, с полкой для ресивера и приставки. Для размещения одного экрана. Наличие кабель-канала

- Диагональ экрана: **55 ~ 120”**
- Максимальная нагрузка: **100 кг**
- Максимальная нагрузка на каждую полку: **5 кг**
- Угол наклона: **+5° ~ -10°**
- Размер пластины VESA: **1120x154 мм**
- Крепежные отверстия VESA: 20**0x200 ~ 1000x600 мм**
- Регулировка высоты полки для WEB: **макс. 2366 мм**
- Регулировка высоты (механический лифт): **амплитуда 400 мм**
- Размер второй снизу полки: **458x265 мм**
- Размер первой снизу полки: **458x340 мм**
- Габариты основания: **1138 x 700 мм**
- Количество полок для AV: **2 шт.**
- Количество полок для WEB: **1 шт. (285x150x230 мм)**

Для учебных
и рабочих заведений

















0

Мобильная телескопическая стойка для одного экрана, оснащённая AV-полкой и регулируемой по высоте WEB-полкой. Подходит для средних и больших телевизоров или мониторов. Конструкция выполнена из стали, алюминиевого сплава и пластика. AV-полка и WEB-полка выдерживают по 5 кг каждая. В стойке предусмотрен кабель-канал и ручная регулировка высоты.

- Диагональ экрана: **37 ~ 85”**
- Максимальная нагрузка на стойку: **50 кг**
- Угол наклона: **+5° ~ -12°**
- Угол вращения: **0° ~ 90°**
- Крепежные отверстия VESA: **100x100 ~ 600x400 мм**
- Размер VESA-панели: **732×440 мм**
- Размер полки для ресивера: **430×335 мм**
- Размер полки для WEB-камеры: **285×150×230 мм**
- Регулировка высоты экрана: **1150 ~ 1600 мм**
- Регулировка высоты WEB-полки: **1666 ~ 2146 мм**
- Габариты основания: **828×700 мм**









FM386AUTO

Наклонно поворотный для Тв или монитора в автодом, лодку, туристический прицеп, изготовлен из высокопрочной стали, толщиной 2 мм и алюминия, для размещения одного экрана. Съемная панель VESA с адаптерами, наличие кабель-канала и фиксация колена

- Диагональ экрана: **13 ~ 43”**
- Максимальная нагрузка: **15 кг**
- Угол наклона: **+55° ~ -45°**
- Угол поворота: **+90° ~ -90°**
- Расстояние от стены: **80 ~ 386 мм**
- Размер площадки крепления к стене: **532x94 мм**
- Крепежные отверстия VESA: **75x75 ~ 200x200 мм**
- Нестандартные крепежные отверстия VESA: **100x240 ~ 170x170 мм**









MOTO3755LIFT

Встраиваемый, в потолок, в тумбу, моторизированный для Тв и мониторов, изготовлен из высокопрочной стали и алюминия, толщиной 2 мм и ABS пластика, для размещения одного экрана. Быстросъемная конструкция. Встроенный уровень.

- Диагональ экрана: **37 ~ 55”**
- Максимальная нагрузка: **45 кг**
- Толщина конструкции: **100 мм**
- Размер конструкции: **2186~1095 мм**
- Тип контроллера, (пульт RF): **Да**
- Длина шнура питания: **1.8 м**
- Источник питания, (вход): **AC 100-240V 50/60 Гц.**
- Источник питания, (выход): **DC 29V/1.8A**





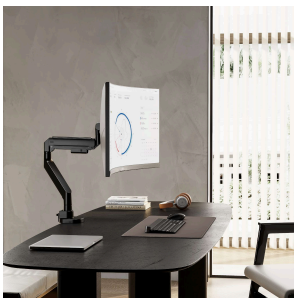







FMGT201BRD

Настольный кронштейн со струбциной и системой газлифт, предназначен для одного монитора с диагональю от 22 до 57 дюймов. Изготовлен из комбинации пластика, стали и алюминия. Оснащён системой вертикального перемещения (амплитуда 290 мм), а также встроенными портами USB 3.0 и TYPE-C.

- Диагональ экрана: **22 ~ 57”**
- Максимальная нагрузка: **2 ~ 27 кг**
- Угол наклона: **+60° ~ -20°**
- Угол поворота: **+90° ~ -90°**
- Угол вращения: **+90° ~ -90°**
- Крепежные отверстия VESA: **75x75 ~ 200x200 мм**
- Амплитуда перемещения по вертикали: **290 мм**
- Максимальный вылет: **545 мм**
- Порты: **1 x USB 3.0, 1 x TYPE-C**

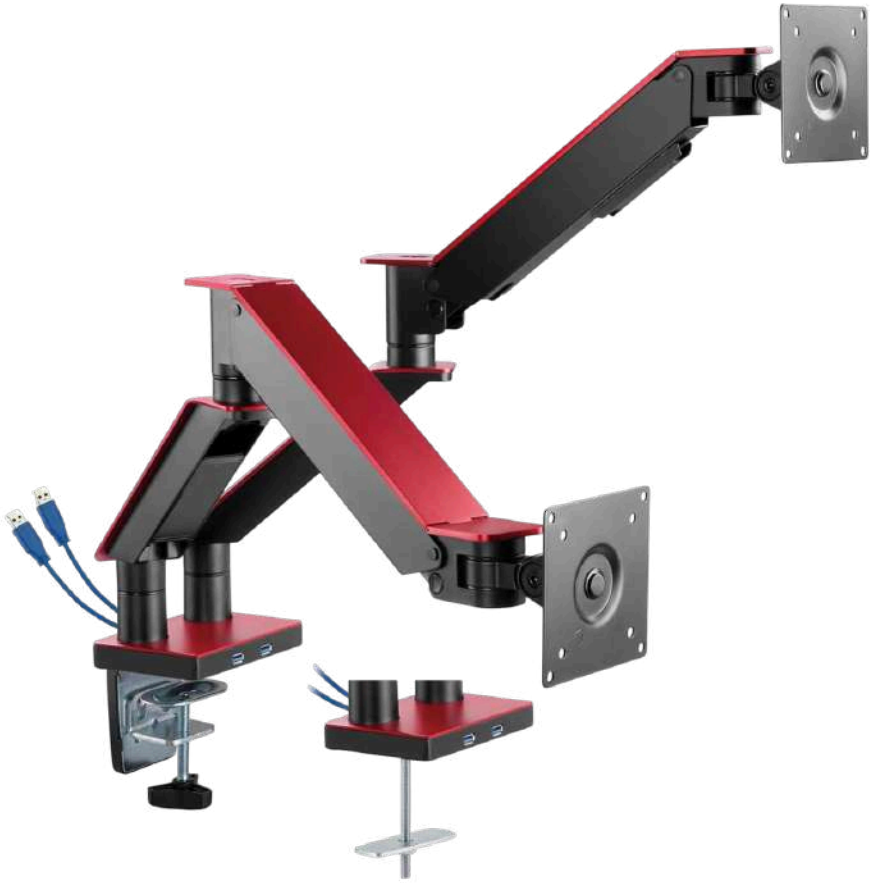



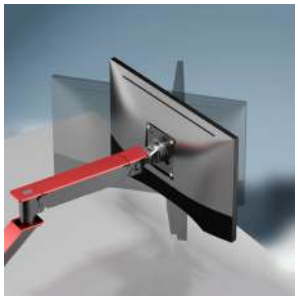



FMGT102RDR

Настольный кронштейн со струбциной и системой газлифт, рассчитанный на установку двух экранов. Конструкция выполнена из пластика, стали и алюминия. Обеспечивает плавную вертикальную регулировку (330 мм), поворот, наклон и вращение каждого монитора. Имеет максимальный вылет 495 мм и оснащён двумя встроенными портами USB 3.0.

- Диагональ экрана: **17 ~ 35”**
- Максимальная нагрузка: **2.5 ~ 11 кг на каждый экран**
- Угол наклона: **+40° ~ -40°**
- Угол поворота: **+90° ~ -90°**
- Угол вращения: **+180° ~ -180°**
- Зажим струбцины: **10 ~ 85 мм**
- Зажим без струбцины (в стол): **10 ~ 80 мм**
- Крепежные отверстия VESA: **75x75, 100x100 мм**

Стильное решение
для двух мониторов

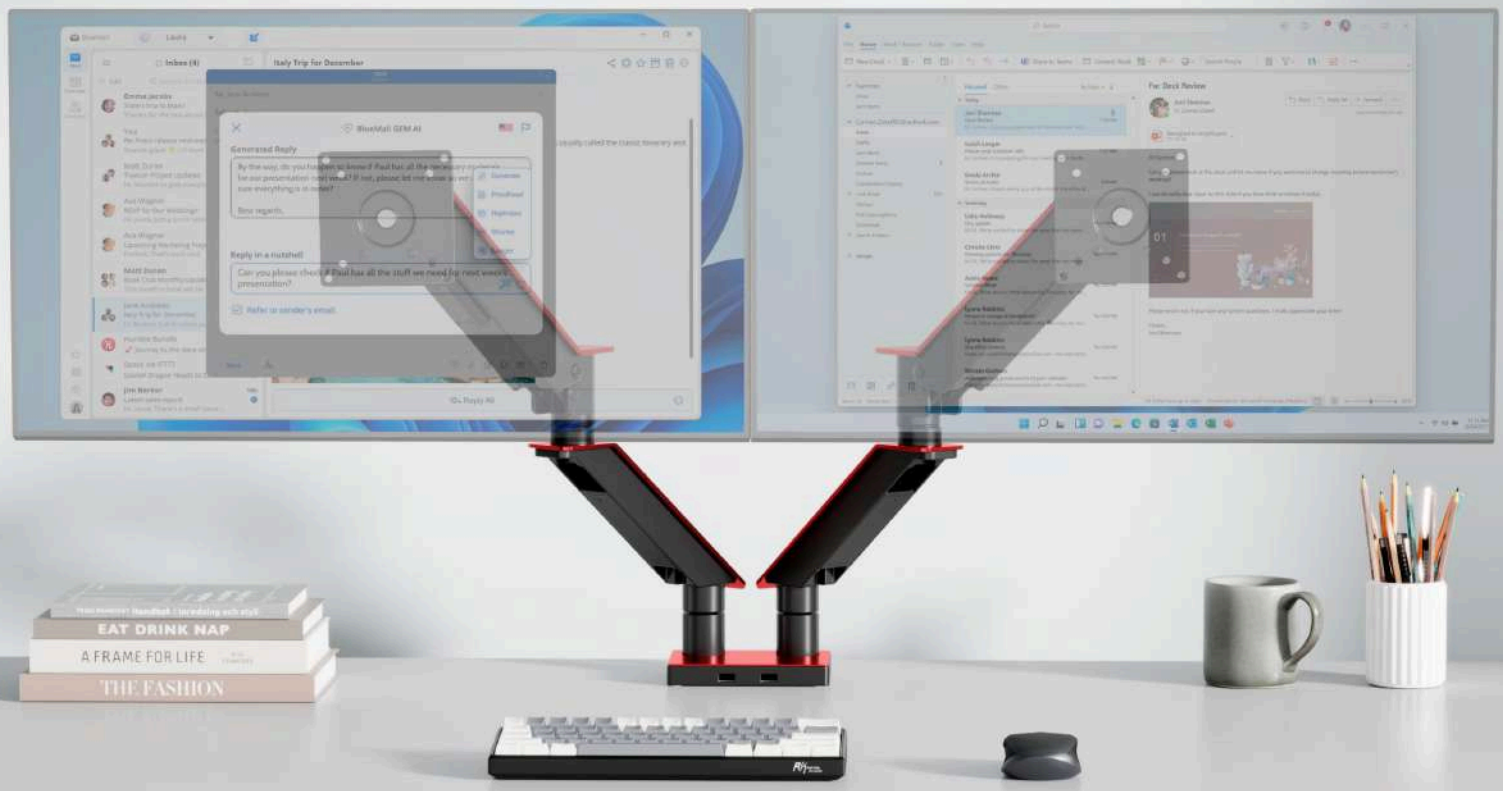













FMGT101RDR

Настольный кронштейн со струбциной и системой газлифт для одного экрана. Изготовлен из пластика, стали и алюминия. Оснащён вертикальной регулировкой (330 мм), поворотно-наклонным механизмом, вылетом до 495 мм и двумя встроенными портами USB 3.0.

- Диагональ экрана: **17 ~ 35”**
- Максимальная нагрузка: **2.5 ~ 11 кг**
- Угол наклона: **+40° ~ -40°**
- Угол поворота: **+180° ~ -180°**
- Угол вращения: **+180° ~ -180°**
- Зажим струбцины: **10 ~ 85 мм**
- Зажим без струбцины (в стол): **10 ~ 80 мм**
- Крепежные отверстия VESA: **75x75 ~ 100x100 мм**

Эргономичное решение
для рабочего места











SMS405RD

Комплект из двух настольных подставок с креплением-струбциной, предназначенных для размещения колонок, ноутбука или проектора. Изготовлены из ABS-пластика, стали и силикона. Каждая подставка оснащена поворотно-наклонным механизмом, регулируемой по высоте ножкой и устойчивой верхней площадкой размером 23×23 см.

- Высота ножек: **26.4 ~ 40.5 см**
- Изменяемая высота: **14.1 см**
- Угол наклона: **+15° ~ -15°**
- Угол поворота: **+180° ~ -180°**
- Зажим струбцины к столу: **9 ~ 60 мм**
- Диаметр ножки (внешний/внутренний): **38 / 32 мм**
- Максимальная нагрузка: **15 кг**













ST75100RD

Настольная подставка-ножка для одного небольшого экрана, выполненная из стали толщиной 2.0 мм. и пластика. Устойчивая конструкция, компактный размер и возможность мобильного размещения делают её удобным решением для дома или офиса.

- Диагональ экрана: **17 ~ 28”**
- Максимальная нагрузка: **2.5 кг**
- Угол наклона: **+75° ~ -20°**
- Угол поворота: **+30° ~ -30°**
- Вращение: **+180° ~ -180°**
- Крепежные отверстия VESA: **75x75, 100x100 мм**
- Размер площадки VESA: **117×115 мм**
- Размер настольной площадки: **180×180 мм**













MOTO3265LIFT

Моторизированный складной потолочный кронштейн для одного экрана, разработан для мансардных и горизонтальных потолков. Имеет встроенный кабель-канал, защиту от столкновений, пульт дистанционного управления (RF) и управление через мобильное приложение Tuya. Металлическая конструкция выполнена из стали толщиной 2.0 мм на VESA-панели и на монтажной пластине.

- Диагональ экрана: **32 ~ 65”**
- Максимальная нагрузка: **30 кг**
- Угол наклона: **0° ~ -75°**
- Угол поворота: **+90° ~ -90°**
- Угол вращения: **+3° ~ -3°**
- Длина шнура питания: **3 м**
- Крепежные отверстия VESA: **75x75 ~ 400x400 мм**
- Размер площадки крепления к потолку: **500/202 × 266 × 202 мм**
- Расстояние от потолка (мин.): **140 мм**
- Расстояние от потолка до центра панели VESA (макс.): **480 мм**

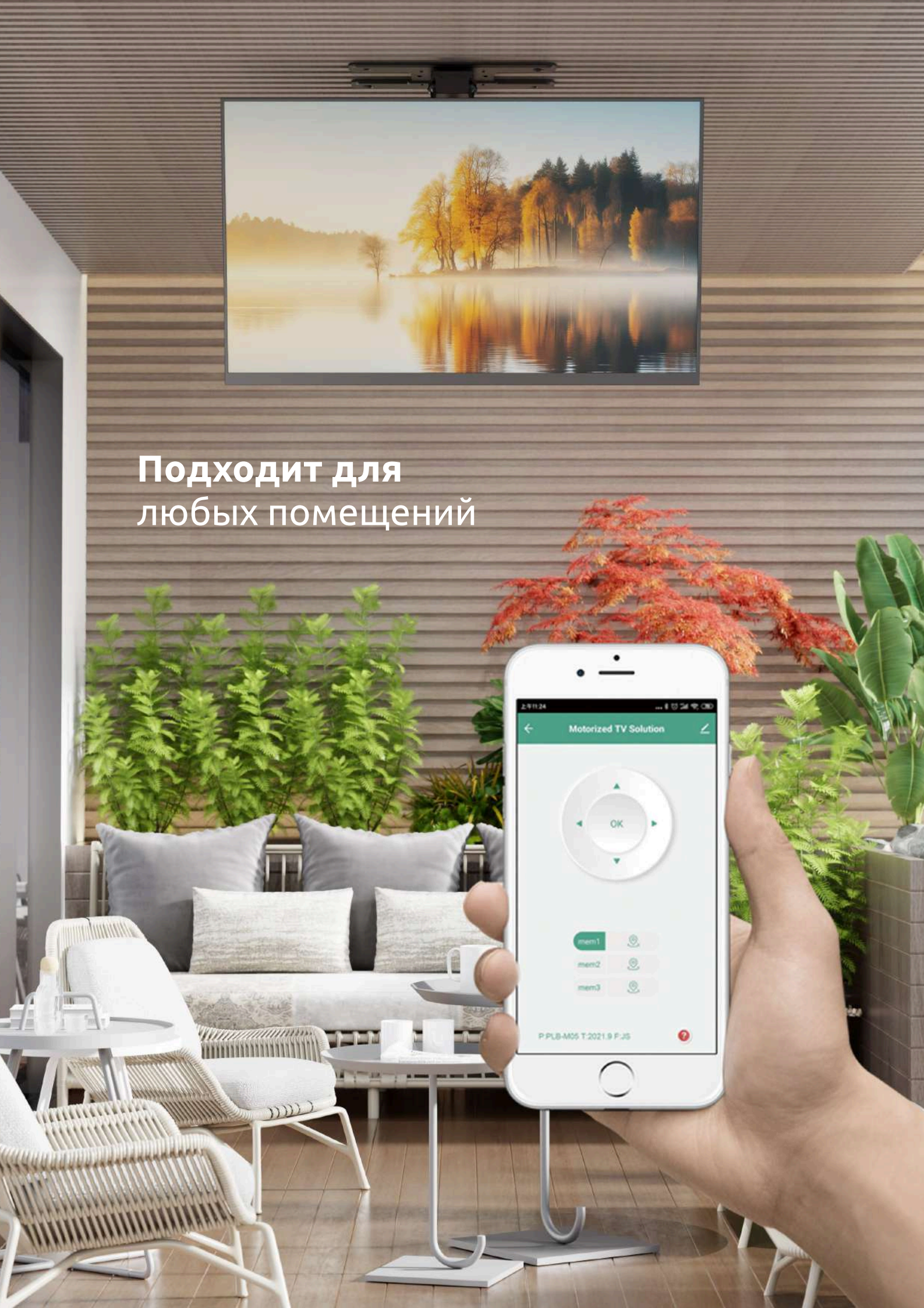

Подходит для
любых помещений









TM2020RD

Настенный наклонный кронштейн для одного экрана, совместим с телевизорами и мониторами средних размеров. Изготовлен из стали толщиной 2 мм с пластиковыми и текстильными элементами. Конструкция оснащена встроенным уровнем и системой быстрого съёма для удобства монтажа и демонтажа.

- Диагональ экрана: **22 ~ 50”**
- Максимальная нагрузка: **50 кг**
- Угол наклона: **0° ~ -12°**
- Крепежные отверстия VESA: **75x75 ~ 200x200 мм**
- Расстояние от стены: **35 ~ 73 мм**
- Размер пластины к стене: **312×94 мм**
- Размер отверстий в панели к стене: **240×46 мм**













FN2020RD

Настенный фиксированный кронштейн для одного экрана, с системой быстрого съёма и встроенным уровнем для удобной установки. Подходит для телевизоров и мониторов с диагональю от 22 до 50 дюймов. Корпус выполнен из прочной стали с пластиковыми и текстильными элементами.

- Диагональ экрана: **22 ~ 50”**
- Максимальная нагрузка: **50 кг**
- Расстояние от стены: **28 мм**
- Крепежные отверстия VESA: **75x75 ~ 200x200 мм**
- Размер пластины к стене: **312×94 мм**
- Размер отверстий в панели к стене: **240×46 мм**

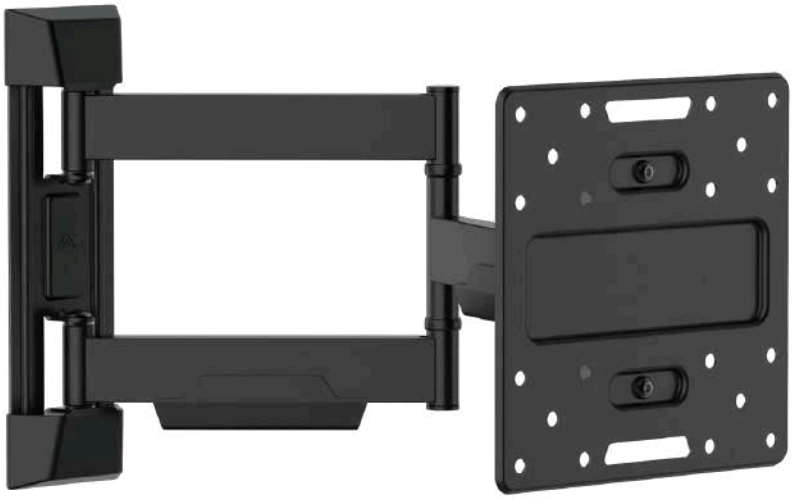







FM2750RD

Наклонно-поворотный настенный кронштейн для телевизора или монито
Оснащён надёжной поворотной конструкцией с плавной регулировкой и возможностью выдвижения на значительное расстояние. Изготовлен из прочной стали толщиной 2,5 мм с пластиковыми элементами.

- Диагональ экрана: **27 ~ 50”**
- Максимальная нагрузка: **40 кг**
- Угол наклона: **+5° ~ -10°**
- Угол поворота: **+90° ~ -90°**
- Угол вращения: **+3° ~ -3°**
- Расстояние от стены: **58 ~ 513 мм**
- Размер площадки крепления к стене: **295×87 мм**
- Размер между отверстиями в пластине к стене: **250×45 мм**
- Крепежные отверстия VESA: **100x100, 100x200, 200x100, 150x150, 200x200**

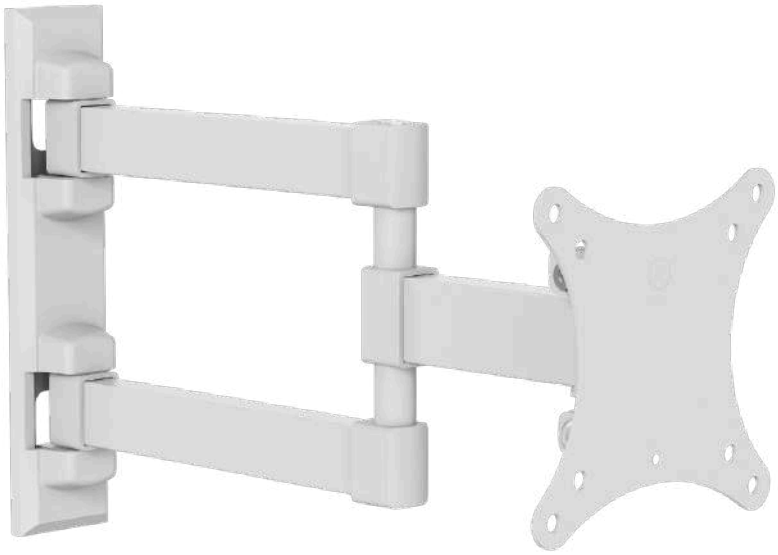

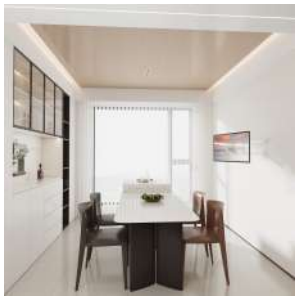





FM1617W

Настенный наклонно-поворотный кронштейн из стали для небольших телевизоров и мониторов. Обеспечивает удобную настройку угла наклона, поворота и вращения.

- Диагональ экрана: **13 ~ 34”**
- Максимальная нагрузка: **20 кг**
- Угол наклона: **+3° ~ -10°**
- Угол поворота: **+90° ~ -90°**
- Угол вращения: **+3° ~ -3°**
- Расстояние от стены: **44 ~ 320 мм**
- Расстояние между отверстиями в пластине к стене (вертикаль): **180 мм**
- Крепежные отверстия VESA: **75x75, 100x100 мм**









ST005NS

Мобильная стойка для средних и больших ТВ и мониторов, предназначен для одного монитора. Изготовлен из комбинации пластика, стали и алюминия. Встроенная полка из качественного ДСП, для приставки или пультов. Толщина тубы 35 мм, что гармонично впишется в ваш дизайн, но платно удержит экран. Встроенный кабель-канал.

- Диагональ экрана: **32 ~ 65”**
- Максимальная нагрузка: **40 кг**
- Максимальная нагрузка на полку: **15 кг**
- Размер полки: **525 x 210 x 18 мм**
- Угол поворота: **+/- 70°**
- Крепежные отверстия VESA: **200x200 ~ 400x400 мм**
- Максимальный размер конструкции в высоту: **1395 мм**
- Высота ножек: **610 мм**
- Габариты основания: **883 x 545 мм**



Стильное решение
для Вашего дома

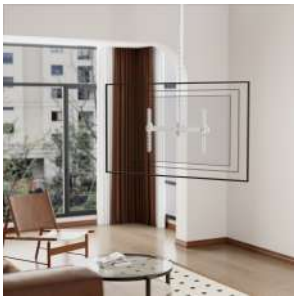







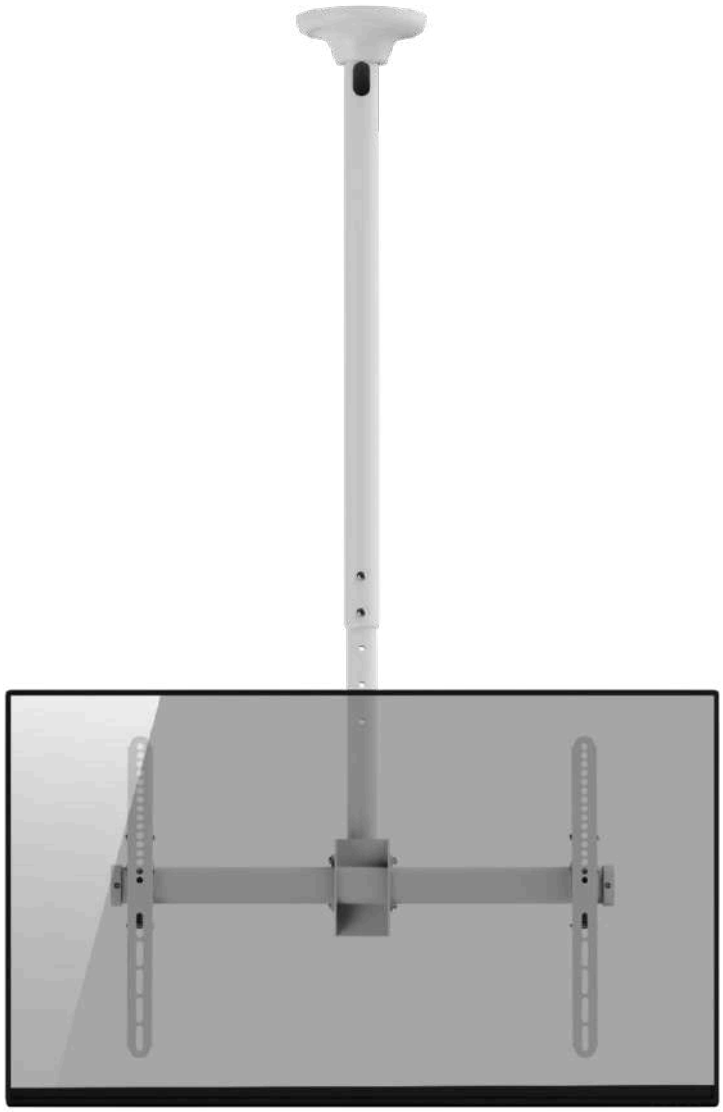

LCD4246W

Телескопический потолочный кронштейн из стали толщиной 2.5 и пластика для телевизоров и мониторов с возможностью регулировки высоты до 500 мм. Оснащён поворотным и наклонным механизмом для удобной настройки угла просмотра.

- Диагональ экрана: **37 ~ 85”**
- Максимальная нагрузка: **50 кг**
- Угол наклона: **0° ~ -25°**
- Угол поворота: **+180° ~ -180°**
- Вращение экрана: **+3° ~ -3°**
- Расстояние от потолка: **1060 ~ 1560 мм**
- Крепежные отверстия VESA: **200x200 ~ 600x400 мм**
- Диаметр площадки основания: **180 мм**











LCD4146W

Потолочный телескопический для телевизора или монитора, изготовлен из стали и пластика. Обеспечивает надёжную фиксацию и гибкую настройку экрана благодаря возможности наклона, поворота и регулировке высоты. Металлическая конструкция — толщина стали 2.5 мм.

- Диагональ экрана: **37 ~ 85”**
- Максимальная нагрузка: **50 кг**
- Угол наклона: **0° ~ -25°**
- Угол поворота: **+180° ~ -180°**
- Вращение экрана: **+3° ~ -3°**
- Расстояние от потолка: **560 ~ 910 мм**
- Регулируемая высота: **350 мм**
- Крепежные отверстия VESA: **200x200 ~ 600x400 мм**









ST005NW

Мобильная стойка для средних и больших ТВ и мониторов, предназначен для одного монитора. Изготовлен из комбинации пластика, стали и алюминия. Встроенная полка из качественного ДСП, для приставки или пультов. Толщина тубы 35 мм, что гармонично впишется в ваш дизайн, но платно удержит экран. Встроенный кабель-канал.

- Диагональ экрана: **32 ~ 65”**
- Максимальная нагрузка: **40 кг**
- Максимальная нагрузка на полку: **15 кг**
- Размер полки: **525 x 210 x 18 мм**
- Угол поворота: **+/- 70°**
- Крепежные отверстия VESA: **200x200 ~ 400x400 мм**
- Максимальный размер конструкции в высоту: **1395 мм**
- Высота ножек: **610 мм**
- Габариты основания: **883 x 545 мм**



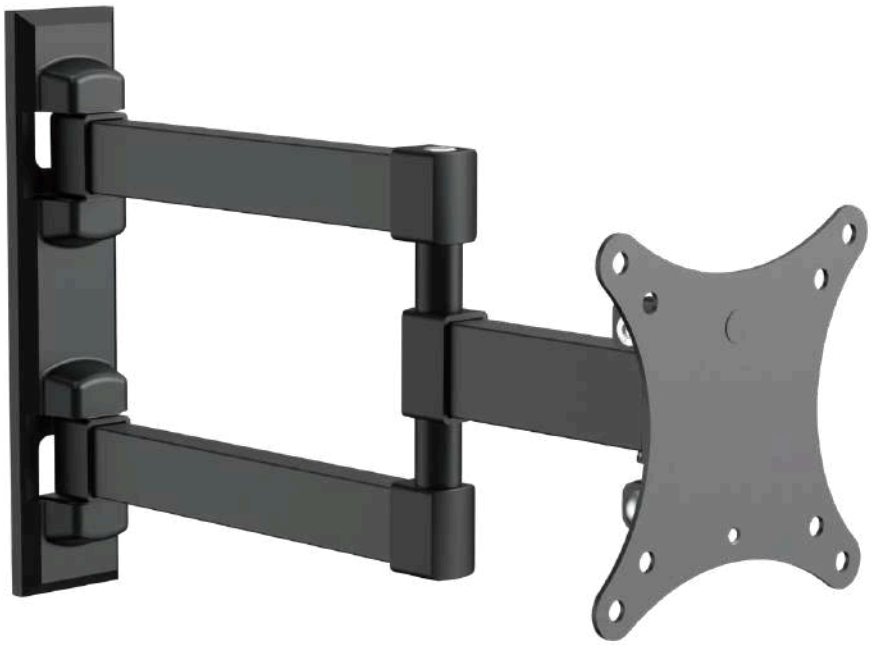







FM1617

Настенный наклонно поворотный для небольших телевизоров и мониторов. Создана из прочной стали толщиной 2.0 мм. Обеспечивает удобную настройку угла наклона, поворота и вращения.

- Диагональ экрана: **13 ~ 34”**
- Максимальная нагрузка: **20 кг**
- Угол наклона: **+3° ~ -10°**
- Угол поворота: **+90° ~ -90°**
- Угол вращения: **+3° ~ -3°**
- Расстояние от стены: **44 ~ 320 мм**
- Расстояние между отверстиями в пластине к стене (вертикаль): **180 мм**
- Крепежные отверстия VESA: **75x75, 100x100 мм**



Для мониторов
и телевизоров









LCD3218C

Потолочный, телескопический для телевизора или монитора с возможностью крепления под мансарду и на стену, созданный из прочной стали толщиной 2.5 мм и пластиком. Второй вариант сборки, с одной трубой, расстояние от потолка: 0 ~ 850 мм.

- Диагональ экрана: **37 ~ 85”**
- Максимальная нагрузка: **50 кг**
- Угол наклона: **0° ~ -25°**
- Угол поворота: **360°**
- Вращение экрана: **+3° ~ -3°**
- Расстояние от потолка: **2500 ~ 3000 мм**
- Регулируемая высота: **500 мм**
- Крепежные отверстия VESA: **200x200 ~ 600x400 мм**
- Размер площадки основания: **100 x 200 мм**

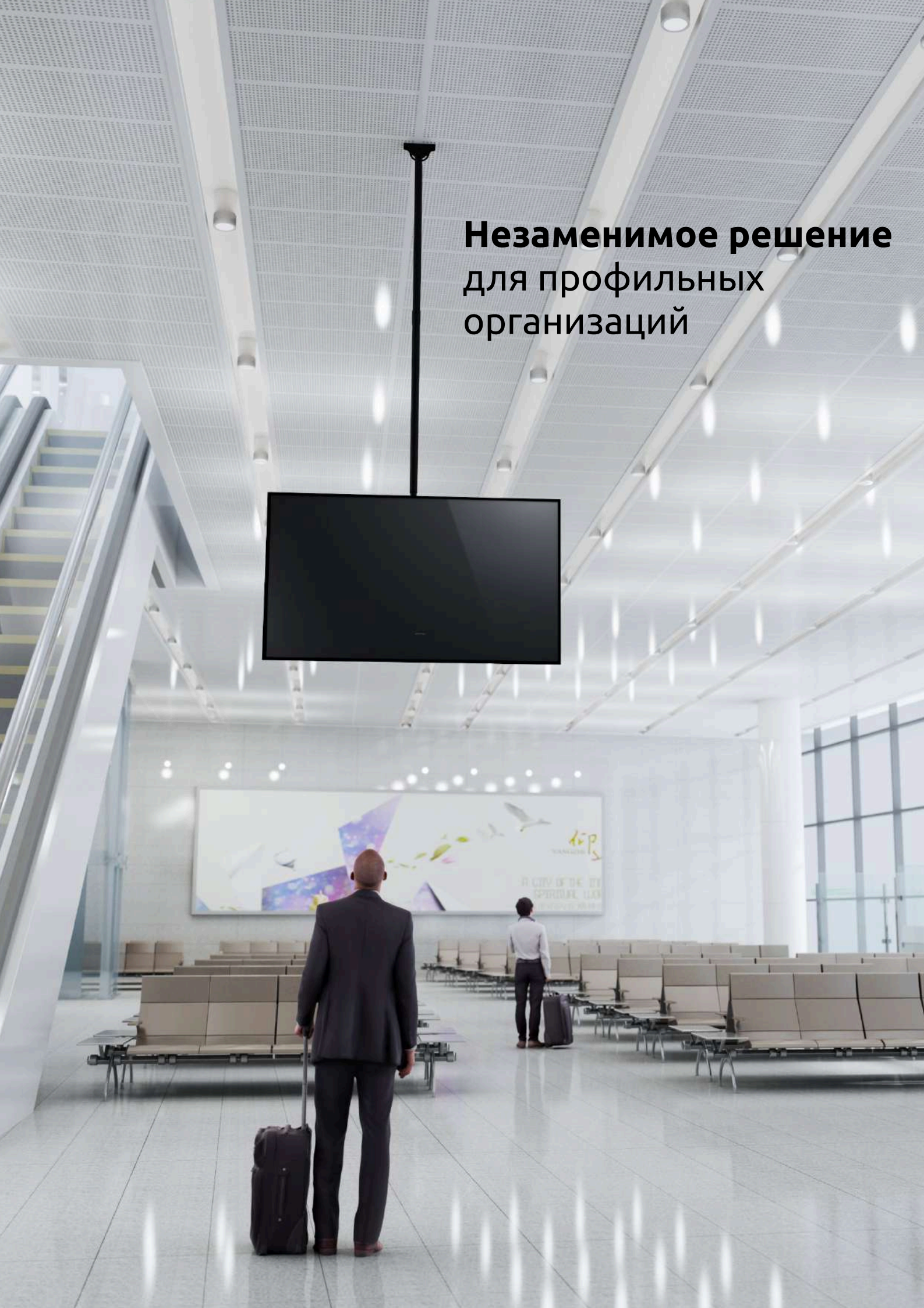

Незаменимое решение
для профильных
организаций









LCD3110CBW

Складывающийся потолочный кронштейн, подходящий также для установки под полкой или мансардным скатом. Изготовлен из прочной стали толщиной 2,0 мм с элементами из ABS-пластика. Конструкция позволяет изменять угол наклона, поворота и расстояние от потолка.

- Диагональ экрана: **17 ~ 32”**
- Максимальная нагрузка: **20 кг**
- Крепежные отверстия VESA: **75x75, 100x100 мм**
- Угол наклона: **0° ~ -90°**
- Угол поворота: **-45° ~ +45°**
- Вылет от потолка: **259 ~ 317 мм**
- Вылет от потолка в сложенном состоянии: **83 мм**
- Габариты основания: **105x165 мм**
- Расстояние между крепежными отверстиями в основании: **80x95 мм**
- Вертикальное перемещение панели: **58 мм**













LCD3110CB

Складывающийся потолочный кронштейн, подходящий также для установки под полкой или мансардным скатом. Изготовлен из прочной стали толщиной 2,0 мм с элементами из ABS-пластика. Конструкция позволяет изменять угол наклона, поворота и расстояние от потолка.

- Диагональ экрана: **17 ~ 32”**
- Максимальная нагрузка: **20 кг**
- Крепежные отверстия VESA: **75x75, 100x100 мм**
- Угол наклона: **0° ~ -90°**
- Угол поворота: **-45° ~ +45°**
- Вылет от потолка: **259 ~ 317 мм**
- Вылет от потолка в сложенном состоянии: **83 мм**
- Габариты основания: **105x165 мм**
- Расстояние между крепежными отверстиями в основании: **80x95 мм**
- Вертикальное перемещение панели: **58 мм**




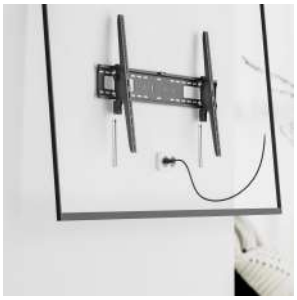




TM1609

Настенный наклонный усиленный, предназначен для одного монитора. Изготовлен из прочной стали толщиной 2.5 мм. Маленький вылет от стены компактно встанет в любое помещение. Удобная система навески за счет шнурков (убираются за панель при необходимости).

- Диагональ экрана: **60 ~ 120”**
- Максимальная нагрузка: **75 кг**
- Угол наклона: **+5° ~ -10°**
- Крепежные отверстия VESA: **200x200 ~ 900x600 мм**
- Расстояние от стены: **мин. 85 мм**
- Расстояние между отверстий в пластине к стене: **915x90 мм**



Комфортный вылет от стены
подойдет для любого помещения






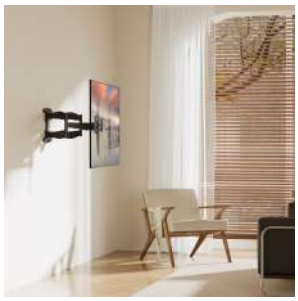


FM1771

Наклонно-поворотный двухрычажный кронштейн для телевизора. Изготовлен из прочной стали толщиной 2,0 мм с элементами из ABS-пластика. Обеспечивает регулировку угла наклона, поворота и расстояния от стены, что позволяет удобно настроить положение экрана.

- Диагональ экрана: **37 ~ 70”**
- Максимальная нагрузка: **45 кг**
- Угол наклона: **+3° ~ -12°**
- Угол поворота: **+60° ~ -60°**
- Вращение экрана по горизонтали: **+3° ~ -3°**
- Расстояние от стены: **55 ~ 475 мм**
- Размер между отверстий в пластине к стене: **110x192 мм**
- Крепежные отверстия VESA: **150x100 ~ 400x400 мм**



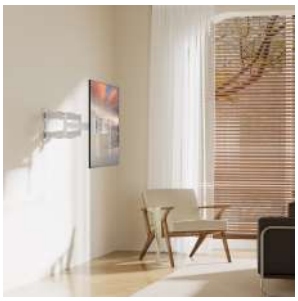





FM1771W

Наклонно-поворотный двухрычажный кронштейн для телевизора. Изготовлен из прочной стали толщиной 2,0 мм с элементами из ABS-пластика. Обеспечивает регулировку угла наклона, поворота и расстояния от стены, что позволяет удобно настроить положение экрана.

- Диагональ экрана: **37 ~ 70”**
- Максимальная нагрузка: **45 кг**
- Угол наклона: **+3° ~ -12°**
- Угол поворота: **+60° ~ -60°**
- Вращение экрана по горизонтали: **+3° ~ -3°**
- Расстояние от стены: **55 ~ 475 мм**
- Размер между отверстий в пластине к стене: **110x192 мм**
- Крепежные отверстия VESA: **150x100 ~ 400x400 мм**









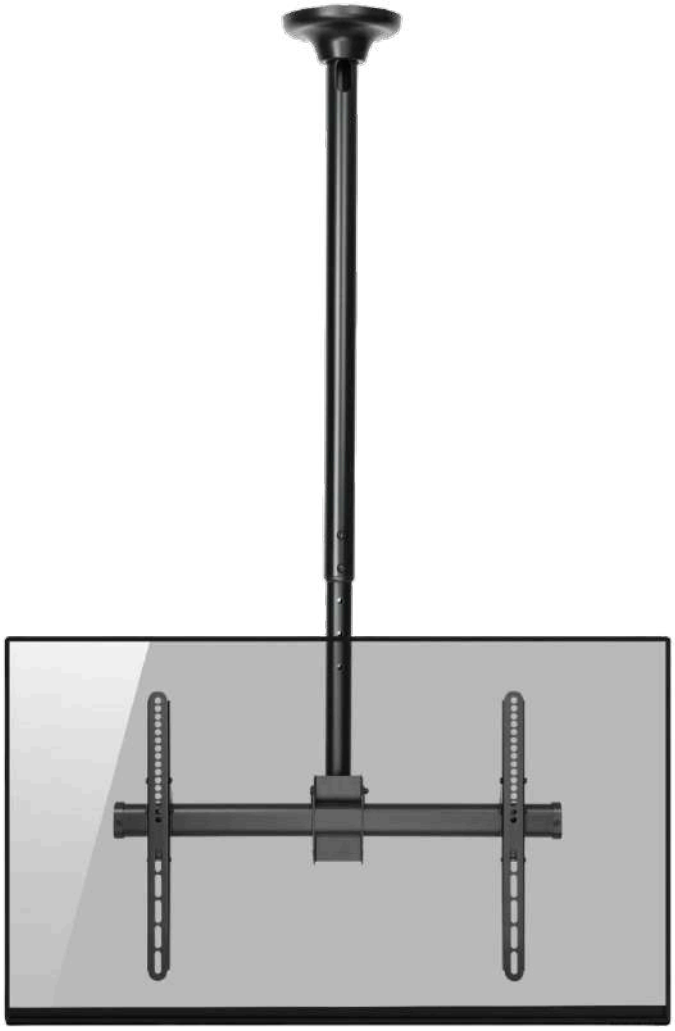

LCD4246

Телескопический потолочный кронштейн из стали толщиной 2.5 и пластика для телевизоров и мониторов с возможностью регулировки высоты до 500 мм. Оснащён поворотным и наклонным механизмом для удобной настройки угла просмотра.

- Диагональ экрана: **37 ~ 85”**
- Максимальная нагрузка: **50 кг**
- Угол наклона: **0° ~ -25°**
- Угол поворота: **+180° ~ -180°**
- Вращение экрана: **+3° ~ -3°**
- Расстояние от потолка: **1060 ~ 1560 мм**
- Крепежные отверстия VESA: **200x200 ~ 600x400 мм**
- Диаметр площадки основания: **180 мм**











LCD4146

Потолочный телескопический для телевизора или монитора, изготовлен из стали и пластика. Обеспечивает надёжную фиксацию и гибкую настройку экрана благодаря возможности наклона, поворота и регулировке высоты. Металлическая конструкция — толщина стали 2.5 мм.

- Диагональ экрана: **37 ~ 85”**
- Максимальная нагрузка: **50 кг**
- Угол наклона: **0° ~ -25°**
- Угол поворота: **+180° ~ -180°**
- Вращение экрана: **+3° ~ -3°**
- Расстояние от потолка: **560 ~ 910 мм**
- Регулируемая высота: **350 мм**
- Крепежные отверстия VESA: **200x200 ~ 600x400 мм**

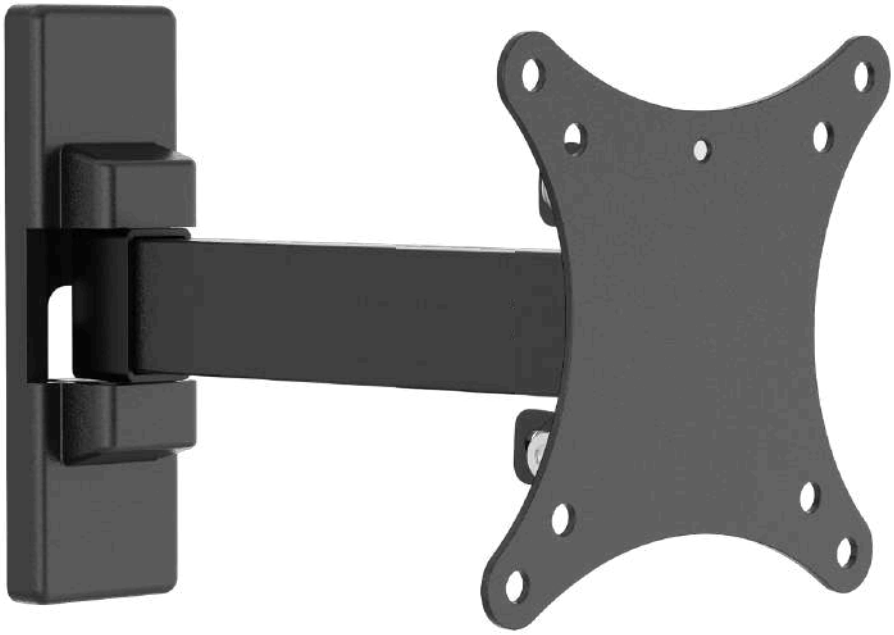




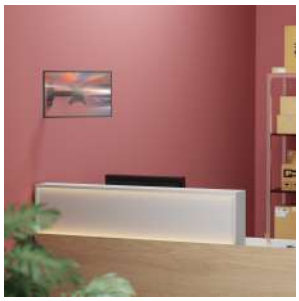


FM1616B

Наклонно поворотный для телевизора или монитора, предназначен для одного монитора. Изготовлен из комбинации пластика и прочной стали. Компактный кронштейн идеально подойдет для маленького пространства или для профильных организаций.

- Диагональ экрана: **13 ~ 34”**
- Максимальная нагрузка: **20 кг**
- Угол наклона: **+3° ~ -10°**
- Угол вращения: **+3° ~ -3°**
- Угол поворота: **+90°~-90°**
- Крепежные отверстия VESA: **75x75 ~ 100x100 мм**
- Расстояние от стены: **44~192 мм**



Идеально
для игрового пространства









FML40

Настенный наклонно-поворотный кронштейн из прочной стали толщиной 2,0 мм. Конструкция обеспечивает надёжную фиксацию и позволяет изменять угол наклона, поворота и вылет от стены, что удобно для настройки оптимального положения экрана.

- Диагональ экрана: **23 ~ 65”**
- Максимальная нагрузка: **35 кг**
- Угол наклона: **+5° ~ -8°**
- Угол поворота: **+90° ~ -90°**
- Угол вращения: **+5° ~ -5°**
- Расстояние от стены: **58 ~ 614 мм**
- Размер площадки крепления к стене: **295×87 мм**
- Размер между отверстиями в пластине к стене (между крайними): **260×25 мм**
- Крепежные отверстия VESA: **100x100 ~ 400x400 мм**
- Нестандартные отверстия VESA: **200x484 ~ 340x200 мм**

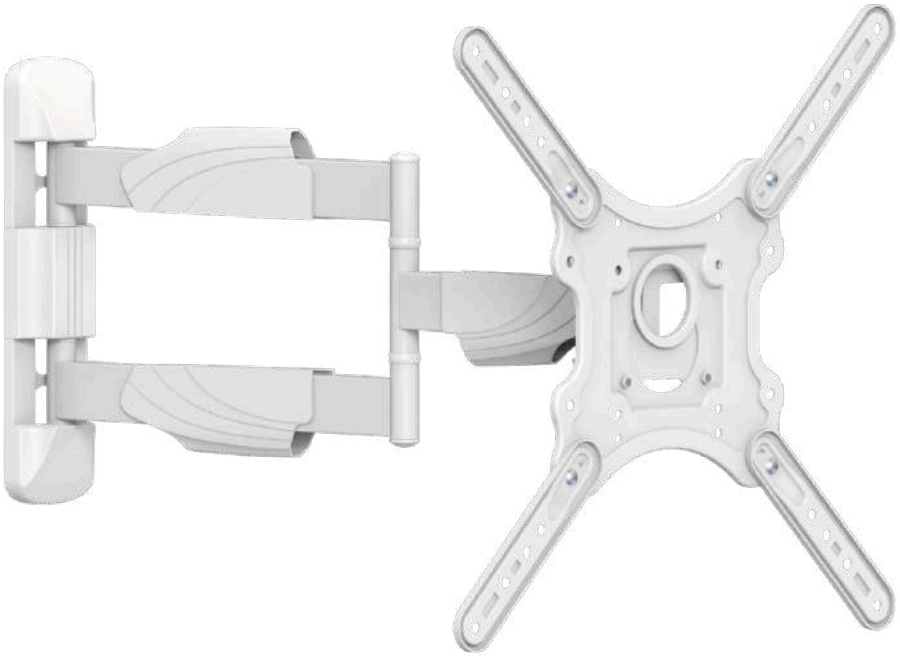







FML40W

Настенный наклонно-поворотный кронштейн из прочной стали толщиной 2,0 мм. Конструкция обеспечивает надёжную фиксацию и позволяет изменять угол наклона, поворота и вылет от стены, что удобно для настройки оптимального положения экрана.

- Диагональ экрана: **23 ~ 65”**
- Максимальная нагрузка: **35 кг**
- Угол наклона: **+5° ~ -8°**
- Угол поворота: **+90° ~ -90°**
- Угол вращения: **+5° ~ -5°**
- Расстояние от стены: **58 ~ 614 мм**
- Размер площадки крепления к стене: **295×87 мм**
- Размер между отверстиями в пластине к стене (между крайними): **260×25 мм**
- Крепежные отверстия VESA: **100x100 ~ 400x400 мм**
- Нестандартные отверстия VESA: **200x484 ~ 340x200 мм**









FN4401

Настенный фиксированный для телевизора или монитора,
выполнен из качественной прочной стали толщиной 2.0 мм

- Диагональ экрана: **37 ~ 65”**
- Максимальная нагрузка: **35 кг**
- Расстояние от стены: **28 мм**
- Крепежные отверстия VESA: **200x200 ~ 400x400 мм**

Фиксированный кронштейн
для телевизора и монитора











FMG33FIREPLACE

Надкаминный кронштейн для телевизора (на камин). Подходит для размещения одного экрана имеет вертикальное перемещение. Встроенный кабель-канал. Плавная регулировка и ручка для перемещения.

- Диагональ экрана: **42 ~ 86”**
- Нагрузка: **13 ~ 33 кг**
- Угол наклона: **+3° ~ -9°**
- Угол поворота: **+30° ~ -30°**
- Угол вращения: **+3° ~ -3°**
- Крепежные отверстия VESA: **200x200 ~ 600x400 мм**
- Нестандартные VESA: **158x200 ~ 600x538 мм**
- Максимальный вылет: **160 ~ 587 мм**
- Вертикальное перемещение: **630 мм**
- Размер пластины к стене: **422x641 мм**









FMG1735LONG

Наклонно-поворотный кронштейн для телевизора или монитора на стену с большим вылетом. Встроенный газ лифт, с функцией перемещения в вертикальной плоскости, с портретно-альбомной ориентаций экрана, вылет от стены до 2 метров.

- Диагональ экрана: **17 ~ 35”**
- Максимальная нагрузка: **2 ~ 8 кг**
- Угол наклона: **0° ~ -90°**
- Угол поворота: **-180° ~ +180°**
- Угол вращения: **-180° ~ +180°**
- Крепежные отверстия VESA: **75x75 ~ 100x100 мм**
- Амплитуда перемещения в вертикальной плоскости: **750 мм**
- Вылет от стены до пластины VESA: **150 ~ 1750 мм**
- Вылет от стены всей конструкции: **1890 мм**
- Габариты пластины крепления к стене: **190x144 мм**

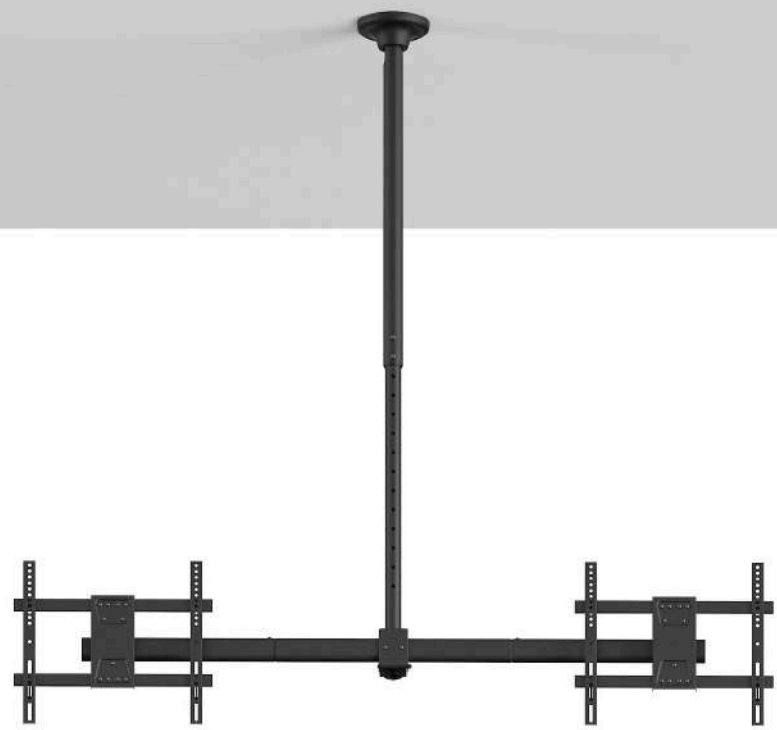







LCD6422HA

Потолочный, телескопический для Тв или монитора. Подходит для размещения двух экранов имеет вертикальное перемещение. Встроенный кабель-канал. Декоративные крышки для монтажной пластины к потолку.

- Диагональ экрана: **37 ~ 65”**
- Максимальная нагрузка (на каждую панель VESA): **40 кг**
- Угол наклона: **0° ~ -25°**
- Угол поворота: **+180° ~ -180°**
- Угол вращения: **+3° ~ -3°**
- Крепежные отверстия VESA: **200x200 ~ 600x400 мм**
- Нестандартные VESA: **610x405 мм**
- Максимальный вылет: **1065 ~ 1665 мм**
- Регулировка высоты: **600 мм**
- Диаметр площадки основания: **180 мм**

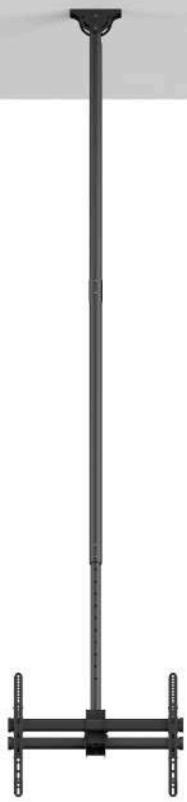







LCD3228C

Потолочный, телескопический для Тв или монитора с возможностью крепления под мансарду или на стену. Подходит для размещения двух экранов имеет вертикальное перемещение. Встроенный кабель-канал.

- Диагональ экрана: **37 ~ 86”**
- Максимальная нагрузка (на каждую панель VESA): **45 кг**
- Угол наклона: **+5° ~ -20°**
- Угол поворота: **+180° ~ -180°**
- Угол вращения: **+3° ~ -3°**
- Крепежные отверстия VESA: **200x200 ~ 600x400 мм**
- Вылет от потолка: **1375 ~ 3000 мм**
- Регулировка высоты: **1625 мм**
- Размер площадки основания: **100x200 мм**
- Угол наклона пластины крепления при навеске под мансарду: **+60° ~ -60°**
- Угол наклона пластины крепления при навеске на стену: **+90° ~ -90°**

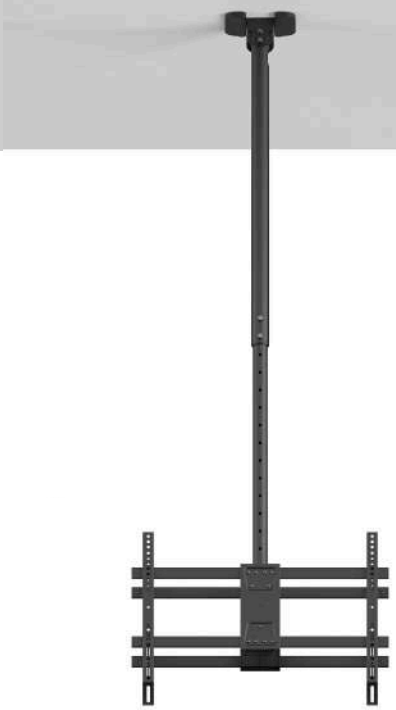







LCD2690C

Потолочный, телескопический для Тв или монитора с возможностью крепления под мансарду или на стену. Подходит для размещения двух экранов имеет вертикальное перемещение. Встроенный кабель-канал. Изготовлен из прочной сталью толщиной 2.5 мм и пластика.

- Диагональ экрана: **37 ~ 86”**
- Максимальная нагрузка (на каждую панель VESA): **50 кг**
- Угол наклона: **+5° ~ -20°**
- Угол поворота: **+180° ~ -180°**
- Угол вращения: **+3° ~ -3°**
- Крепежные отверстия VESA: **200x200 ~ 600x400 мм**
- Нестандартные отверстия VESA: **610x405 мм**
- Вылет от потолка: **1090 ~ 1690 мм**
- Регулировка высоты: **600 мм**
- Угол наклона пластины крепления при навеске под мансарду: **+60° ~ -60°**
- Угол наклона пластины крепления при навеске на стену: **+90° ~ -90°**









STGN710AV

Напольная стойка-столик подкатной для ноутбука. Изготовлен из МДФ, Меламин, Пластик и Сталь. Изготовлен из стали, АБС пластик, ДСП и Меламин. Плавная регулировка ножек и удобная педаль подъема. Телескопическая конструкция. Отсутствуют тормоза на колесах.

- Максимальная нагрузка: **8 кг**
- Угол наклона: **-30° ~ +30°**
- Амплитуда перемещения в вертикальной плоскости: **350 мм**
- Высота конструкции: **710 ~ 1060 мм**
- Общий размер столешницы: **710x400x16 мм**
- Размер наклонной полки: **525x400x16 мм**
- Размер неподвижной полки: **185x400x16 мм**
- Габариты горизонтального основания с колесами: **616x386 мм**













FM259USLIM

Настенный, наклонно поворотный, ультра тонкий кронштейн.
Изготовлен из стали и пластика. Порошковая окраска для защиты от царапин, сохраняет эстетичный вид. Встроенная кабель-канал, декоративные крышки на кронштейн, съемная пластина VESA.

- Диагональ экрана: **37 ~ 120”**
- Максимальная нагрузка: 65 кг
- Угол наклона: **+3° ~ -15°**
- Угол поворота: **-30° ~ +30°**
- Угол вращения: **-3° ~ +3°**
- Крепежные отверстия VESA: **200x200 ~ 600x400 мм**
- Размер площадки крепления к стене: **525x207 мм**
- Размер отверстий в площадке к стене: **470x172.8 мм**
- Вылет: **35 ~ 259 мм**









STG1732

Напольная стойка с кронштейном для Тв или монитора. Изготовлен из стали толщиной 3 мм, АБС пластика и алюминия. Наличие кабель-канал. Удобная ручка для перемещения. Телескопическая конструкция.

- Диагональ экрана: **17 ~ 32”**
- Максимальная нагрузка: **2 ~ 4 кг**
- Крепежные отверстия VESA: **75x75, 100x100 мм**
- Размер напольной пластины: **460x570x20 мм**
- Угол наклона: **-45° ~ +25°**
- Угол поворота: **-270° ~ +270°**
- Вылет кронштейна от трубы (макс.): **877 мм**
- Амплитуда перемещения горизонтальной части кронштейна в вертикальной плоскости: **500 мм**
- Высота конструкции: **1280 ~ 1400 мм**









FMG1732

Настенный кронштейн для Тв или монитора с большим вылетом. Имеет вертикальное перемещение. Встроенный кабель-канал. Изготовлен из прочной сталью толщиной 2 мм, алюминий и ABS пластика. Удобная ручка для передвижения.

- Диагональ экрана: **17 ~ 32”**
- Максимальная нагрузка: **2 ~ 4 кг**
- Угол наклона: **-45° ~ +25°**
- Угол поворота: **-270° ~ +270°**
- Крепежные отверстия VESA: **75x75 ~ 100x100 мм**
- Вертикальное перемещение: **500 мм**
- Вылет от стены: **1112 мм**
- Размер панели VESA: **144x119 мм**
- Габариты пластины крепления к стене: **120x160 мм**









LCDG1735

Потолочный для Тв или монитора с большим горизонтальным вылетом. Изготовлен из стали толщиной 3 мм, алюминия и ABS пластика. С амплитудой перемещения горизонтальной части кронштейна в вертикальной плоскости - 500 мм. Встроенный кабель-канал.

- Диагональ экрана: **17 ~ 35”**
- Перемещение: **500 мм**
- Угол наклона: **-45° ~ +25°**
- Угол поворота: **-270° ~ +270°**
- Крепежные отверстия VESA: **75x75 ~ 100x100 мм**
- Максимальная нагрузка: **2 ~ 4 кг**
- Вылет от потолка: **1772 мм**
- Вылет горизонтальной части кронштейна (макс.): **1200 мм**













STB102SPEAKER

Комплект напольных, интерьерных стоек для колонок. Изготовлен из стали, пластика, алюминия, бука. Интегрированный кабель-канал. Наличие антивибрационных накладок под основание стойки и шипов для ковровых покрытий. Наличие силиконовых, антивибрационных накладок на платформы установки колонок.

- Стоек в комплекте: **2 шт**
- Максимальная нагрузка на каждую стойку: **10 кг**
- Размер конструкции в высоту: **781 мм**
- Габариты основания: **338x338 мм**
- Габариты верхней платформы: **200x200 мм**
- Размер столба: **40x40 мм**









STW102SPEAKER

Комплект напольных, интерьерных стоек для колонок. Изготовлен из стали, пластика, алюминия, бука. Интегрированный кабель-канал. Наличие антивибрационных накладок под основание стойки и шипов для ковровых покрытий. Наличие силиконовых, антивибрационных накладок на платформы установки колонок.

- Стоек в комплекте: **2 шт**
- Максимальная нагрузка на каждую стойку: **10 кг**
- Размер конструкции в высоту: **781 мм**
- Габариты основания: **338x338 мм**
- Габариты верхней платформы: **200x200 мм**
- Размер столба: **40x40 мм**