Тел.: +7 (495) 139-33-42
E-mail: info@uniteki.ru
Адрес: Москва г., Пятницкое шоссе., дом 18, пав 33

www.uniteki.ru

Главная
Партнёрам
Новинки

vk.com/uniteki
wa.me/79661824017
t.me/unitekii

Uniteki 2025 | ПРОФЕССИОНАЛЬНЫЕ ИГРОВЫЕ РЕШЕНИЯ
Издание 5
www.uniteki.ru



GAMING LINE

ПРОФЕССИОНАЛЬНЫЕ ИГРОВЫЕ РЕШЕНИЯ

2025

КОМПАНИЯ UNITEKI

ОПЫТ

Наличие надежной цепочки поставок имеет важное значение в условиях сегодняшней нестабильной мировой экономики. Компания UNITEKI может обеспечить вам спокойствие, в котором вы нуждаетесь, когда речь заходит о предоставлении качественной продукции по выгодным ценам - сегодня, завтра и в будущем.

Компания Uniteki, предлагает решения для монтажа в офисе, дома и на профессиональном аудиовизуальном рынке. Наши клиенты доверяют нам в том, что мы предоставляем им качественные, инновационные решения по конкурентоспособным ценам. Доверие, оказанное нам нашими клиентами, мотивирует наших дизайнеров и инженеров разрабатывать инновационные продукты для удовлетворения Ваших потребностей в оптимизации пространств.

СТАБИЛЬНОСТЬ

Компания UNITEKI развивается на рынке более 15 лет и демонстрирует стабильность и уверенность в завтрашнем дне благодаря эффективной бизнес модели, современному производство и профессиональной команде единомышленников – все это поможет и Вашему бизнесу!

ЭКСПЕРТИЗА

Мы эксперты в своём деле и готовы разделить эту экспертизу с Вами! Разработаем продукцию по вашим эскизам и техническому заданию, обеспечим необходимыми маркетинговыми материалами - все для того, чтобы начать бизнес с минимальными вложениями без собственного производства.



КАРТА РЕГИОНОВ ПРИСУТСТВИЯ

ШТАБ-КВАРТИРА ОФИСА

125430, г. Москва, ул. Митинская, д. 16, офис 7126

Общие вопросы
info@uniteki.ru

По вопросам опта
opt@uniteki.ru

МЫ РАБОТАЕМ С

США, Китай, Белоруссия, Казахстан, Индия, Киргизия, ОАЭ, Узбекистан, Азербайджан, Вьетнам, Бразилия, Индонезия, Египет, Нигерия, ЮАР

Партнёрам
UNITEKI

OEM/ODM ПРОИЗВОДСТВО

Более 10 лет опыта проектирования

С 2015 года компания UNITEKI предоставляет комплексные OEM/ODM решения для организации и оптимизации любых пространств. Благодаря инновационному подходу в организации процессов, что позволило нашему опыту и знаниям вывести на рынок множество успешных продуктов.

Команда профессионалов

Наличие опытной команды, участвующей в создании продукта от эскиза и до запуска продаж, делает вас уверенными в том, что ваши инвестиции и идеи находятся в надёжных руках!



Проектное управление

В UNITEKI работает опытная команда проектировщиков, менеджеров ивспомогательного персонала, которые постоянно следят за соблюдением сроков и соответствию ожиданиям заказчиков.



Опытный отдел разработки

В составе комнды более 60 инженеров-механиков, электриков и инженеров по промышленному проектированию. В UNITEKI создана группа талантливых специалистов, которые генерируют практичные идеи и воплощают их в жизнь.



Контроль качества

Международные стандарты, передовая OMS система и высококвалифицированный персонал UNITEKI обеспечивает непревзойденное качество продукции.

Передовое производство

Сертификация по стандарту ISO9001, современное оборудование, высокая автоматизация.



Современные заводы

Благодаря инвестициям в современное оборудование и автоматизацию удалось организовать передовые сборочные линии, мастерские и систему хранения и логистики. Всё это позволяет UNITEKI справиться с любыми проектами.

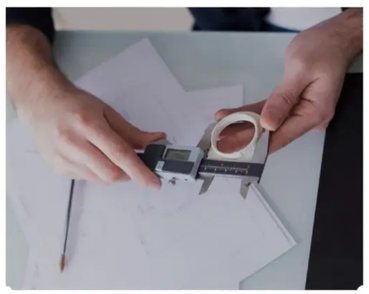

Квалифицированные рабочие

Построение команды профессионалов – приоритет в стратегии развития UNITEKI. Сотрудники регулярно улучшают свою квалификацию и обкспечены всем необходимым для максимальной реализации своего потенциала.

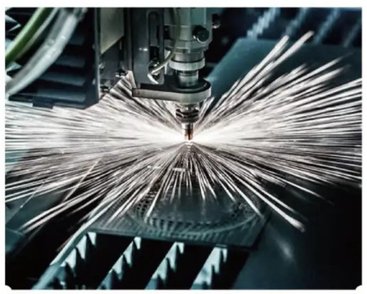

Совершенное оборудование

Развитие автоматизации и инвестиции в передовое оборудование, обеспечивают высокое качество и надёжность продукции.

Наши клиенты доверяют UNITEKI за предоставление качественных решений для оптимизации пространств по доступной цене. Предложите нам свою идею и мы предложим решение. Свяжитесь с нами сегодня для получения дополнительной информации!

info@uniteki.ru

СОДЕРЖАНИЕ

02 B01–B38

Игровые столы



04 D01–D20 D01–D20

Оборудование для стриминга



06 F01–F22

Игровые хранилища



01 A01–A28

Гоночные симуляторы



03 C01–C32

Кронштейны & подставки для мониторов



05 E01–E08

Другие игровые устройства



07 G01–G12

Игровые кресла



01

Гоночные симуляторы

Элитные алюминиевые гоночные симуляторы с кабиной

Кабины в симуляторах гонок	Складные кабины и штурвалы для подъёма подвесных систем
A01–A21	**A22–A28**



Серии ULRS16

Элитные алюминиевые гоночные симуляторы

Полная кабина пилота



ULRS16–BS04



ULRS01–SR02



Сидение

ULRA01-BS01

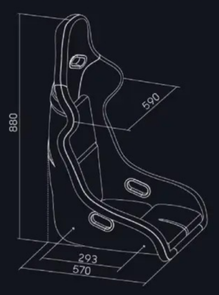

ULRA02-BS01

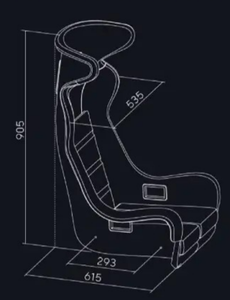

Модель	ULRA01-BS01	ULRA02-BS01
Размеры	570 x 590x 880 мм(22.4"x 23.2" x 34.6")	615 x 535 x 905 мм(24.2"x 21" x 35.6")
Нагрузка	120 кг (264 фунтов)	120 кг (264 фунтов)

Гоночный кокпит

Размеры (мм)

ULRS16-BS01

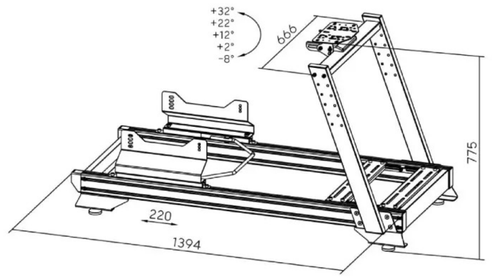

ULRS16-BS02 с креплением рычага переключения передач

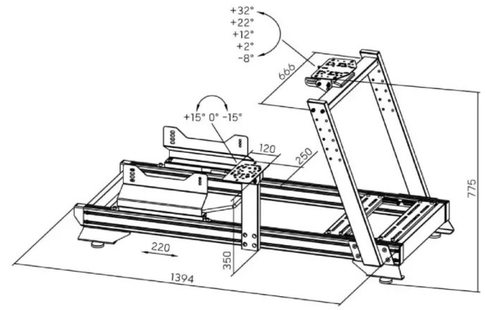

ULRS16-BS03 с креплением рычага переключения передач и сиденьем

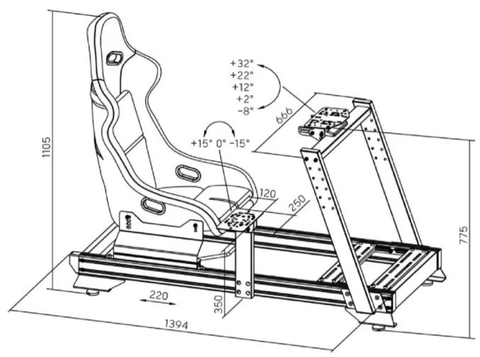

ULRS16-BS04 с креплением рычага переключения передач и сиденьем

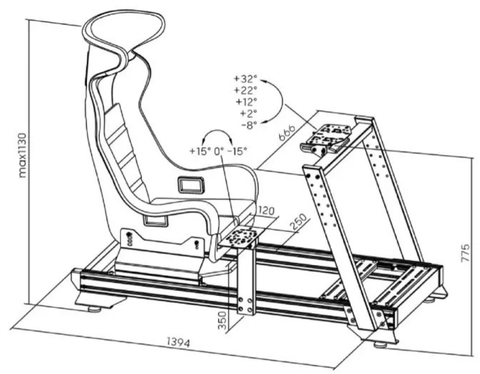

Модель	ULRS16-BS01	ULRS16-BS02	ULRS16-BS03	ULRS16-BS04
Размеры	1394 x 666 775 мм (54.9"x 26.2" x 30.5")	1394 x 821 x 775 мм (54.9"x 32.3" x 30.5")	1394 x 821 x 775 мм (54.9"x 32.3" x 30.5")	1394 x 821 x 1065 мм (54.9"x 32.3" x 41.9")
Нагрузка	120 кг (264 фунтов)	120 кг (264 фунтов)	120 кг (264 фунтов)	120 кг (264 фунтов)
Наклон рулевой панели	+32° / +22°/+12°/+2°/–8°	+32° / +22°/+12°/+2°/–8°	+32° / +22°/+12°/+2°/–8°	+32° / +22°/+12°/+2°/–8°
Наклон панели педалей	≥0°	≥0°	≥0°	≥0°

Крепления рычага переключения передач

ULRS16-GR

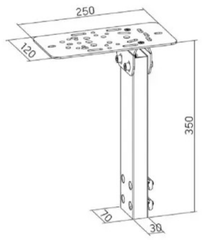

Модель	ULRS16-GR
Размеры	250 x 120 x 350 мм (9.8"x 4.7" x 13.8")
Нагрузка	10 кг (22 фунтов)

Серии ULRS08

Высококачественные алюминиевые кабины гоночных симуляторов

Полная кабина пилота



ULRS08-BS01



ULRS08-SR01



ULRS08-GR



ULRS08-LED



Предварительно просверленные монтажные отверстия

совместимо с большинством рулей, рычагов переключения передач и педалей, включая Logitech, Fanatec, Thrustmaster и другие.



Крепление рычага переключения передач



Крепление рулевого колеса

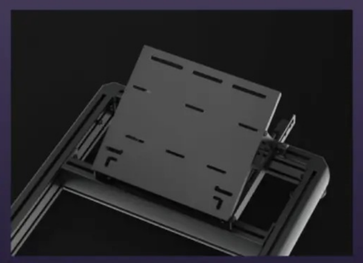

Крепление педали

ЭЛИТНЫЕ АЛЮМИНИЕВЫЕ КАБИНЫ ГОНОЧНЫХ СИМУЛЯТОРОВ

Серия ULRS08

Размеры (мм)

ULRS08-BS01

Гоночное сиденье

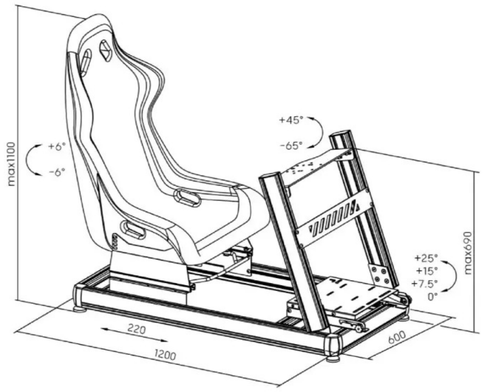

ULRS08-BS02

Гоночное сиденье

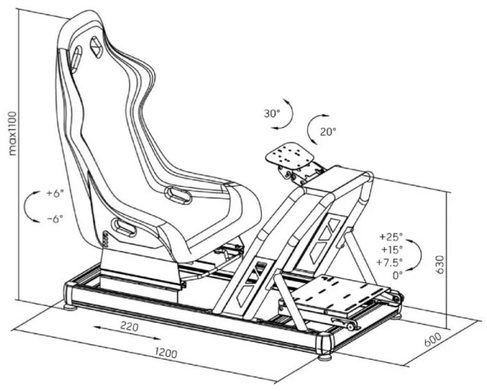

Модель	ULRS08-BS01	ULRS08-BS02
Размеры	600 x 1200 x 1100 мм(23.6"x 47.2" x 43.3")	600 x 1200 x 1100 мм(23.6"x 47.2" x 43.3")
Нагрузка	120 кг (264 фунтов)	120 кг (264 фунтов)
Наклон спинки сиденья	+6°~ -6°	+6°~ -6°
Наклон рулевой панели	+45°~ -65°	+45°~ -65°
Наклон панели педалей	0°/ 7.5° / 15°/ 25°	0°/ 7.5° / 15°/ 25°
Цвет		

ULRS08-SR01

Крепление для монитора

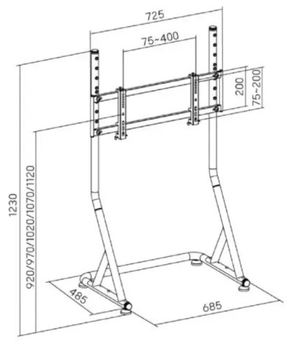

ULRS08-GR

Крепление рычага переключения передач

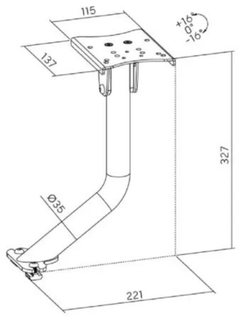

ULRS08-LED

Светодиодная лента

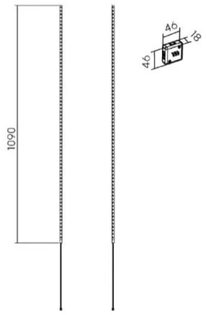

Модель	ULRS08-SR01	ULRS08-GR	ULRS08-LED
Подходит для экранов	32"~ 55"	/	/
Нагрузка (на экран)	50 кг (110 фунтов)	10 кг (22 фунтов)	/
Размер светодиодной ленты (ШхД)	/	/	1 x 109 см, 60шт LED/M (0.39" x 42.9", 60шт LED/M)

Серии ULRS14

Компактные гоночные кокпиты для симуляторов

КОМПАКТНЫЕ КАБИНЫ ГОНОЧНЫХ СИМУЛЯТОРОВ
СЕРИИ ULRS14



Предварительно просверленные монтажные отверстия

совместимо с большинством рулей, рычагов переключения передач и педалей, включая Logitech, Fanatec, Thrustmaster и другие.


Крепление рычага переключения передач


Крепление рулевого колеса


Крепление педали

Гоночный кокпит

Размеры (мм)

ULRS14–BS01

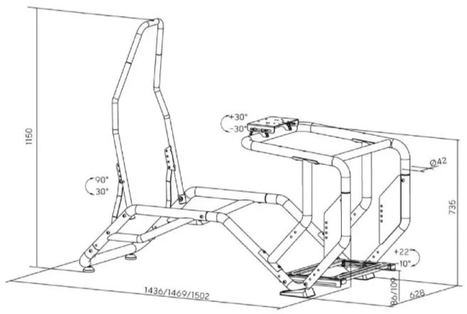

ULRS14–BS02 с креплением рычага переключения передач

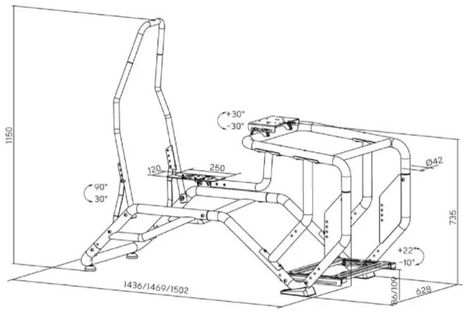

ULRS14–BS03 с сиденьем и креплением рычага переключения передач

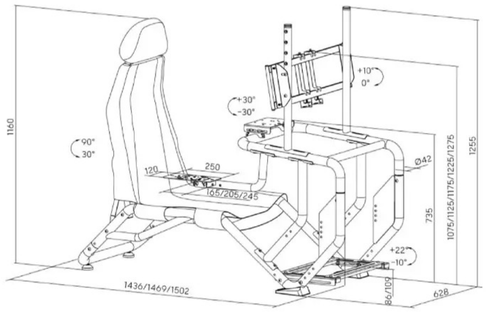

ULRS14–BS04 с сиденьем и креплением рычага переключения передач

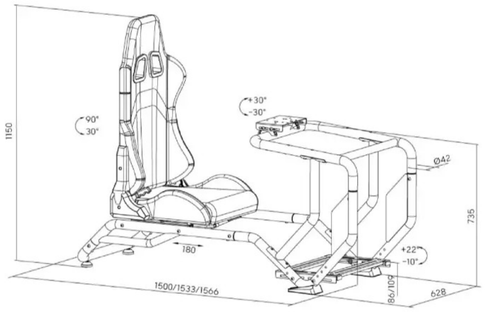

Модель	ULRS14–BS01	ULRS14–BS02	ULRS14–BS03	ULRS14–BS04
Размеры	1436 x 628 x 1150 мм (56.5″x 24.7″ x 45.3″)	1436 x 628 x 1150 мм (56.5″x 24.7″ x 45.3″)	1436 x 628 x 1160 мм (56.5″x 24.7″ x 45.7″)	1500 x 628 x 1150 мм (59″x 24.7″ x 45.3″)
Нагрузка	100 кг (220 фунтов)	100 кг (220 фунтов)	100 кг (220 фунтов)	100 кг (220 фунтов)
Наклон рулевой панели	+30°/ +22°/–14°/–7°/0° +7°/+14°/+22°/+30°	+30°/ –22°/–14°/–7°/0° +7°/+14°/+22°/+30°	+30°/ –22°/–14°/–7°/0° +7°/+14°/+22°/+30°	–30°/ –22°/–14°/–7°/0° +7°/+14°/+22°/+30°
Наклон панели педалей	–10°/0°/+10°/+16°/+22°	–10°/0°/+10°/+16°/+22°	–10°/0°/+10°/+16°/+22°	–10°/0°/+10°/+16°/+22°

Крепления рычага переключения передач

ULRS14–GR

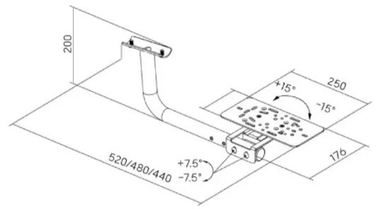

Модель	ULRS14–GR
Размеры	520 x 176 x 200 мм (20.5″x 7″ x 7.9″)
Нагрузка	10 кг (22 фунтов)

Серии ULRS07 & ULRS02

Премиальные гоночные кокпиты для симуляторов

Серии ULRS02 ▶

▲ ULRS07-BS-KP02

Полноценная кабина пилота серии ULRS02



ULRS02-BS



ULRS02-SR02

ПРЕМИАЛЬНЫЕ ГОНОЧНЫЕ КОКПИТЫ ДЛЯ СИМУЛЯТОРОВ

Серия ULRS07 & ULRS02

Размеры (мм)

ULRS07-BS
Гоночный кокпит

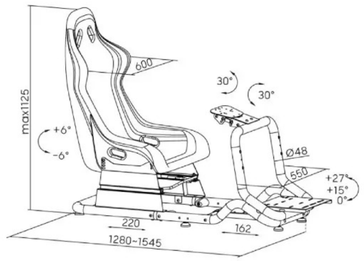

ULRS07-BS-KP02
Каркас кабины

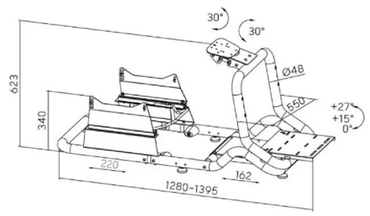

ULRS02-BS
Гоночный кокпит

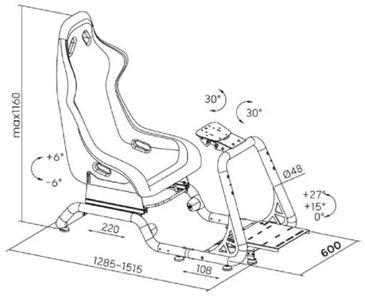

Модель	ULRS07-BS	ULRS07-BS-KP02	ULRS02-BS
Размеры	600 x 1280 ~ 1545 x 1125 мм (23.6"x 50.4" ~ 60.8" x 44.3")	550 x 1280 ~ 1395 x 623 мм (21.6"x 50.4" ~ 54.9" x 24.5")	600 x 1285 ~ 1515 x 1160 мм (23.6"x 50.6" ~ 59.6" x 45.7")
Нагрузка	130 кг (286 фунтов)	130 кг (286 фунтов)	130 кг (286 фунтов)
Наклон спинки сиденья	+6°~ – 6°	/	+6°~ – 6°
Наклон рулевой панели	+25°~ –35°	+25°~ –35°	+25°~ –35°
Наклон панели педалей	0°/15°/ 27°	0°/15°/ 27°	0°/15°/ 27°

ULRS07-SR01
Один экран

ULRS07-SR02
Тройной экран

ULRS02-SR01
Один экран

ULRS02-SR02
Тройной экран

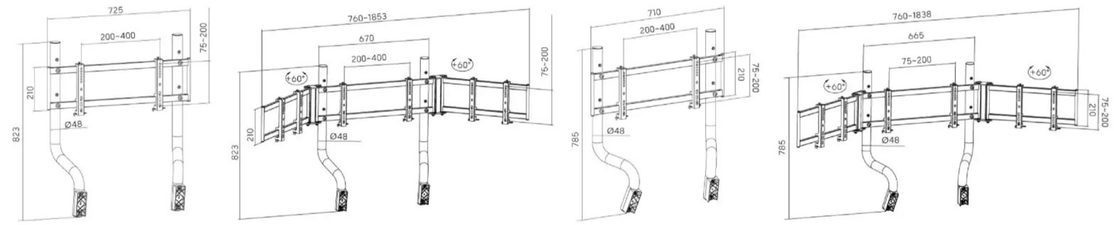

Модель	ULRS07-SR01	ULRS07-SR02	ULRS02-SR01	ULRS02-SR02
Размеры	32"–50")	24"–32")	32"–50")	24"–32")
Нагрузка	30 кг (66 фунтов)	10 кг x3 (22 фунтов x 3)	30 кг (66 фунтов)	10 кг x3 (22 фунтов x 3)
Макс. VESA	400x200	200x200	400x200	200x200

◀ ULRS18-BS01



Регулировка высоты

Регулировка сиденья вперед-назад: 220 мм (8,7 дюйма)

Многоуровневая регулировка

Более широкий диапазон регулировкидля универсальной посадки. Рама из квадратных труб 30x70 мм для повышения устойчивости

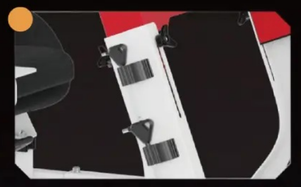

Универсальные магнитные зажимы
держите кабели или инструменты в аккуратном порядке



Оптимизированная конструкция регулировки
достичь желаемого положения без усилий



Предварительно просверленные монтажные отверстия



Совместимо с большинством рулей, рычагов переключения передач и педалей, включая Logitech, Fanatech, Thrustmaster, Moza и другие



ПРЕМИАЛЬНЫЕ ПРОЧНЫЕ ГОНОЧНЫЕ КОКПИТЫ
ULRS18 Серии

Наклон
+6° до −6°

◀ ULRS18-BS01



Крепление рулевого колеса
−15° до +15°

Крепление педали
0°/5°/10°/15°/20°

Размеры (мм)

ULRS18-BS01 Крепление на винтах

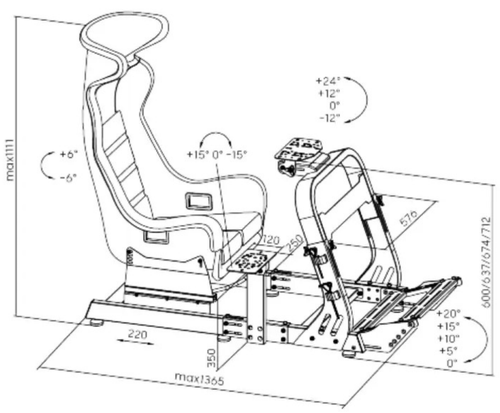

ULRS18-BS02

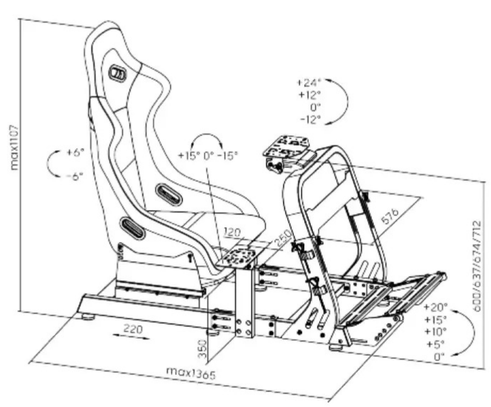

Модель	ULRS18-BS01	ULRS18-BS02
Категория продукта	Кабина гоночного симулятора	Кабина гоночного симулятора
Класс	Премиум	Премиум
Размеры	785x1365x1111 (30.9"x 53.7"x 43.7") x 1292 мм	785x1365x1107 (30.9"x 53.7"x 43.6") x 1292 мм
Допустимая нагрузка	130 кг (286 фунтов)	130 кг (286 фунтов)
Тип рамы	Фиксированная рама	Фиксированная рама
Материал рамы	Сталь	Сталь
Обработка поверхности рамы	Порошковое покрытие	Порошковое покрытие
Тип сидения	/	Сиденье ковш из стекловолокна, покрытое замшевой тканью
Ширина сидения	470 мм (18.5")	460мм (18.1")
Ход скольжения сидения	220 мм (8.8")	220мм (8.8")
Диапазон высоты сидения	25 мм (0.98")	25мм (0.98")
Диапазон наклона спинки	+6°~ − 6°	+6°~ − 6°
Диапазон наклона рулевой колонки	+24°~−12°	+24°~−12°
Диапазон наклона педалей	0°/5°/10°/15°/20°	0°/5°/10°/15°/20°
Укладка кабеля	Да	Да

Серии ULRS09

Кабины гоночных симуляторов



КОМПАКТНЫЕ ГОНОЧНЫЕ КОКПИТЫ ДЛЯ СИМУЛЯТОРОВ

Серия ULRS09

Размеры (мм)

ULRS09-BS01

ULRS09-BS02

с креплением для рычага переключения передач

ULRS09-BS03

с креплением для рычага переключения передач & креплением для монитора

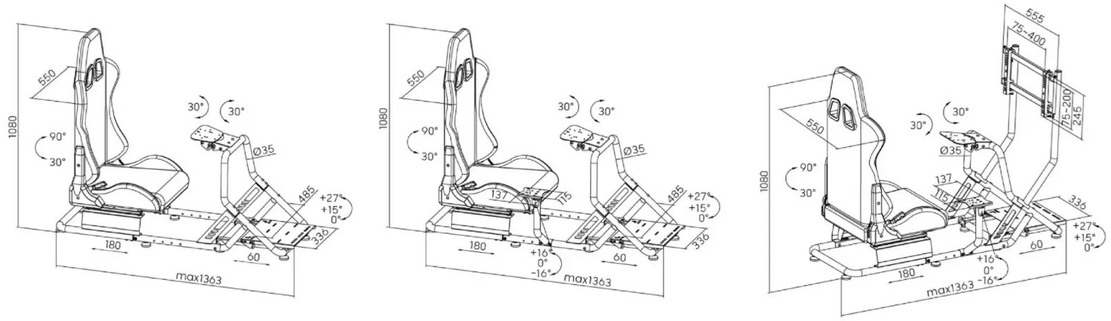

Модель	ULRS09-BS01	ULRS09-BS02	ULRS09-BS03
Размеры	550 x 1363 x 1080 мм (21.7"x 53.7"x 42.5")	708 x 1363 x 1080 мм (27.9"x 53.7"x 42.5")	708 x 1363 x 1080 мм (27.9"x 53.7"x 42.5")
Нагрузка	100 кг (220 фунтов)	100 кг (220 фунтов)	100 кг (220 фунтов)
Наклон спинки сиденья	30°~ 90°	30°~ 90°	30°~ 90°
Наклон рулевой панели	+25°~ −35°	+25°~ −35°	+25°~ −35°
Наклон панели педалей	0°/15°/ 27°	0°/15°/ 27°	0°/15°/ 27°

ULRS09-GR

крепление рычага переключения передач

ULRS09-SR01

крепление для монитора

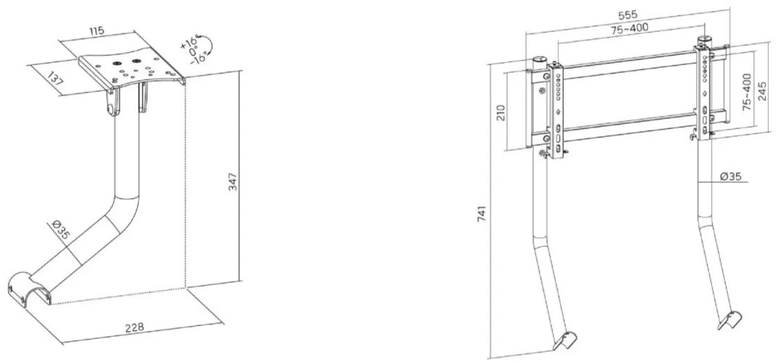

Модель	ULRS09-GR	ULRS09-SR01
Размеры	/	32"–50")
Нагрузка	10 кг (22 фунтов)	35 кг (77 фунтов)
Макс. VESA	/	400x200





Размеры (мм)

ULRS03–BS

ULRS03–BS–KP01
с креплением рычага переключения передач

ULRS03–BS–KP02
с креплением рычага переключения передач & креплением для монитора

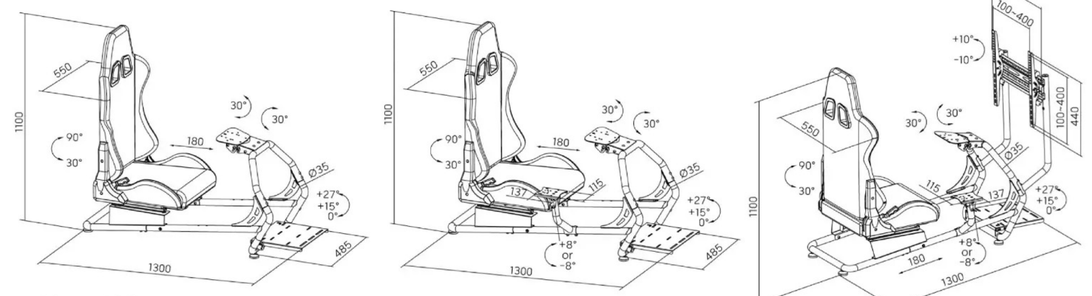

ULRS16–BS03 с креплением рычага переключения передач и сиденьем

ULRS16–BS04 с креплением рычага переключения передач и сиденьем

Модель	ULRS03–BS	ULRS03–BS–KP01	ULRS03–BS–KP02
Размеры	550 x 1300 x 1100 мм (21.7″x 51.2″x 43.3″)	720 x 1300 x 1100 мм (28.3″x 51.2″x 43.3″)	720 x 1310 x 1100 мм (28.3″x 51.6″x 43.3″)
Нагрузка	100 кг (220 фунтов)	100 кг (220 фунтов)	100 кг (220 фунтов)
Наклон спинки сиденья	30°~ 90°	30°~ 90°	30°~ 90°
Наклон рулевой панели	+25°~ –35°	+25°~ –35°	+25°~ –35°
Наклон панели педалей	0°/15°/ 27°	0°/15°/ 27°	0°/15°/ 27°

ULRS03–GR
крепление рычага переключения передач

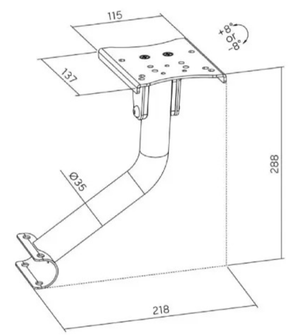

ULRS03–SR01
крепление для монитора

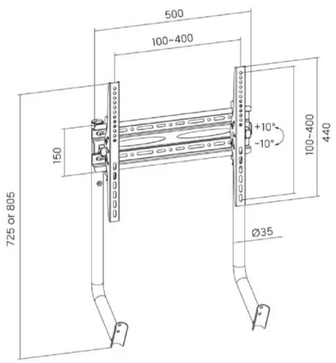

Модель	ULRS03–GR	ULRS03–SR01
Размеры	/	32″–50″
Нагрузка	10 кг (22 фунтов)	35 кг (77 фунтов)
Макс. VESA	/	400x400



Крепление для монитора

Размеры (мм)

ULRS01-SR01 Один монитор

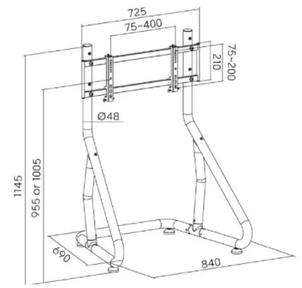

ULRS01-SR02 Тройной монитор

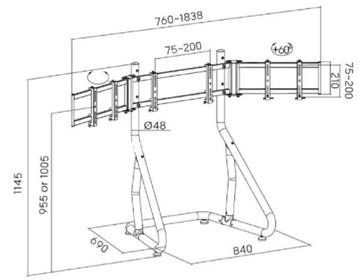

Модель	ULRS01-SR01	ULRS01-SR02
Подходит для экранов	32″~ 55″	24″~ 32″
Нагрузка	50 кг (110 фунтов)	10 кг x3 (22 фунтов x3)
Макс. VESA	400x200	200x200



Крепление рычага переключения передач

ULRS01-GR

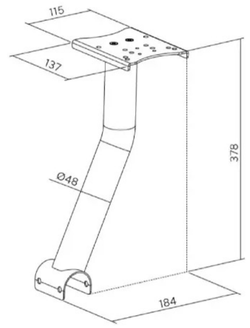

Модель	ULRS01-GR
Нагрузка	10кг (22 фунтов)



ULRS14-BS01

СКЛАДНАЯ КАБИНА ГОНОЧНОГО СИМУЛЯТОРА



СКЛАДНАЯ КОНСТРУКЦИЯ ЭКОНОМИТ МЕСТО

СКЛАДНАЯ КАБИНА ГОНОЧНОГО СИМУЛЯТОРА
ULRS13-BS01



Предварительно просверленные монтажные отверстия

совместимо с большинством рулей, рычагов переключения передач и педалей, включая Logitech, Fanatec, Thrustmaster и другие.

Размеры (мм)

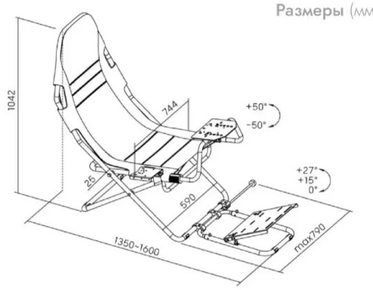

Модель	ULRS13-BS01
Размеры	1350 ~ 1600 x 938 x 1042 мм (53.1"~ 63"x 36.9"x 41")
Нагрузка	120 кг (264 фунтов)
Наклон рулевой панели	+50°~ 50°
Наклон панели педалей	0°/15°/ 27°

Серия ULRS15

Складные подставки под руль для гоночного симулятора





Легко складывается
упрощает хранение, идеально подходит для небольшого пространства



Регулирумое по высоте
удобно управлять
с помощью ручек

Крепление педали
12°/16°/ 20°/ 24° Наклон

Крепление рулевого колеса
+15°/0°/–15° Наклон

Крепление рычага переключения передач
регулируемая глубина
и возможность установки
слева или справа



▲ ULRS15–BS02





Предварительно просверленные монтажные отверстия
совместимо с большинством рулей, рычагов переключения передач и педалей, включая Logitech, Fanatec, Thrustmaster и Simagic

Размеры (мм)

ULRS15–BS01

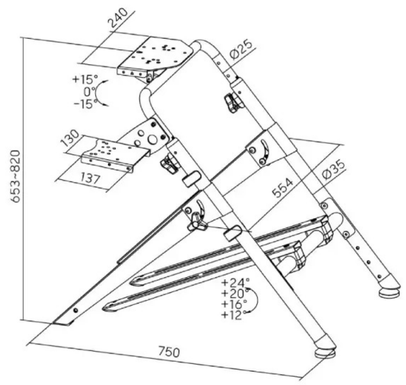

ULRS15–BS02 с помощью Chair Link

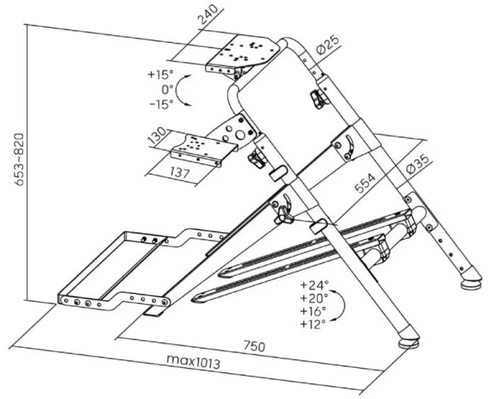

Модель	ULRS15–BS01	ULRS15–BS02
Размеры	659 x 750 x 653 ~ 820 мм (25.9″x 29.5″x 25.7″~ 32.3″)	659 x 863 ~ 1013 x 653 ~ 820 мм (25.9″x 34″~ 39.9″x 25.7″~ 32.3″)
Нагрузка	20 кг (44 фунтов)	20 кг (44 фунтов)
Наклон рулевой панели	–15°/ 0°/+15°	–15°/ 0°/+15°
Наклон панели педалей	12°/16°/ 20°/ 24°	12°/16°/ 20°/ 24°

Ограничитель колёс кресла

ULRA01–CM01

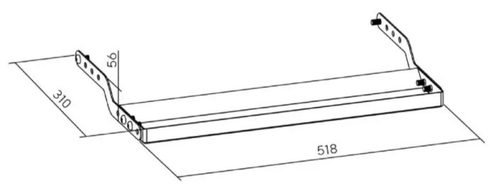

Модель	ULRA01–CM01
Размеры	518 x 310 56 мм (20.4″x 12.2″ x 2.2″)





Быстросъёмная ручка
обеспечивает легкое и быстрое складывание



Противоскользящие ножки
предотвращает появление царапин на полу
и обеспечивает устойчивость во время движения.

Полностью регулирумая конструкция
персонализированный оптимизированный гоночный опыт

▼ ULRS10–BS02



▼ ULRS11–BS02



Размеры (мм)

ULRS10–BS01

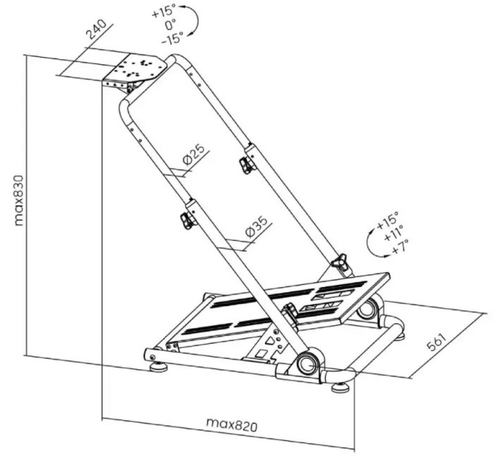

ULRS10–BS02 с креплением рычага переключения передач

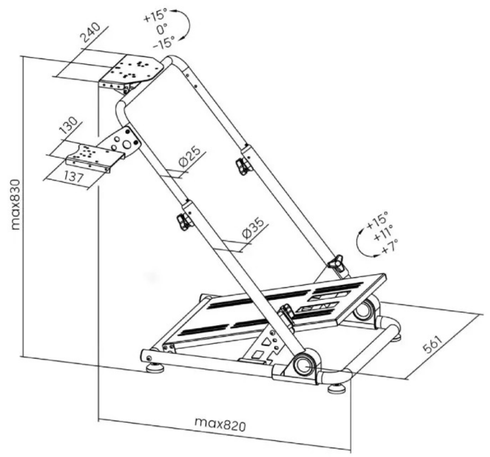

ULRS11–BS01

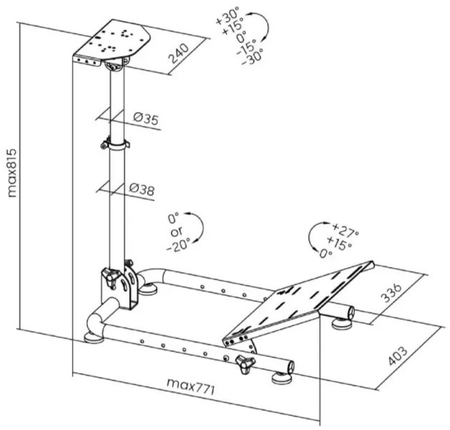

ULRS11–BS02 с креплением рычага переключения передач

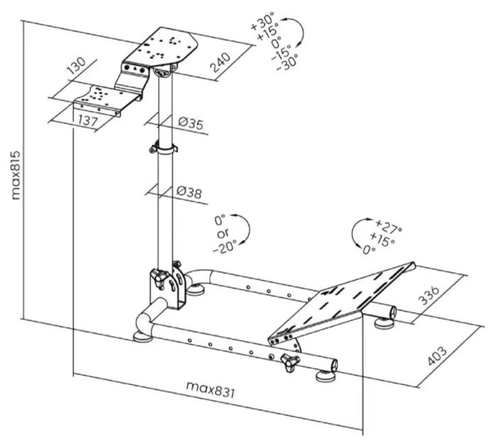

Модель	ULRS10–BS01	ULRS10–BS02	ULRS11–BS01	ULRS11–BS02
Размеры	561 x 820 x 830 мм (22.1"x 32.3"x 32.7")	680 x 820 x 830 мм (26.8"x 32.3"x 32.7")	450 x 771 x 815 мм (17.7"x 30.4"x 32.1")	522 x 831 x 815 мм (20.6"x 32.7"x 32.1")
Нагрузка	20 кг (44 фунтов)	20 кг (44 фунтов)	20 кг (44 фунтов)	20 кг (44 фунтов)
Наклон рулевой панели	–15°/ 0°/+15°	–15°/ 0°/+15°	–30°/–15°/ 0°/+15°/+30°	–30°/–15°/ 0°/+15°/+30°
Наклон панели педалей	7°/11°/ 15°	7°/11°/ 15°	0°/15°/ 27°	0°/15°/ 27°

Цвет:

СКЛАДНЫЕ ПОДСТАВКИ ПОД РУЛЬ ДЛЯ ГОНОЧНОГО СИМУЛЯТОРА
Серия ULRS04 & ULRS05



▼ ULRS04–BS



▼ ULRS05–BS



СКЛАДНЫЕ ПОДСТАВКИ ПОД РУЛЬ ДЛЯ ГОНОЧНОГО СИМУЛЯТОРА
Серия ULRS04 & ULR05

Размеры (мм)

ULRS04–BS

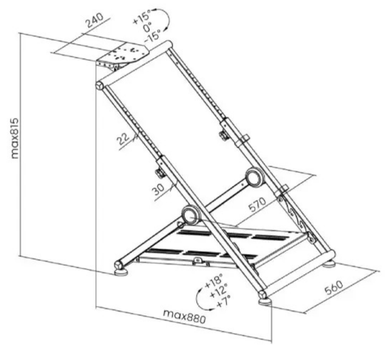

ULRS04–BS–KP01 с креплением рычага переключения передач

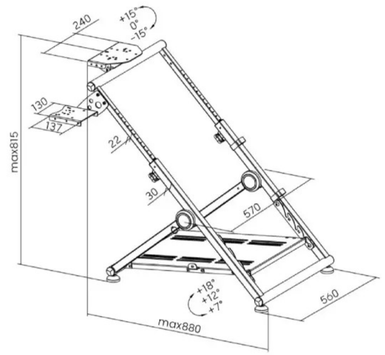

ULRS05–BS

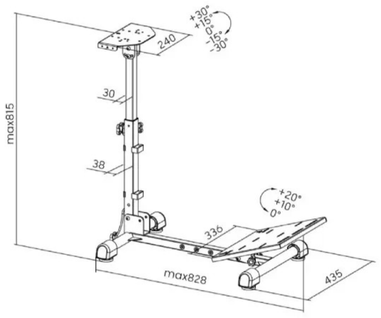

ULRS05–BS–KP01 с креплением рычага переключения передач

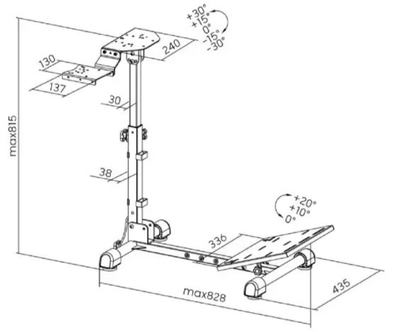

Модель	ULRS04–BS	ULRS04–BS–KP01	ULRS05–BS	ULRS05–B–KPS01
Размеры	570 x 880 x 815 мм (22.4"x 34.6"x 32.1")	680 x 880 x 815 мм (26.8"x 34.6"x 32.1")	435 x 828 x 815 мм (17.1"x 32.6"x 32.1")	515 x 888 x 815 мм (20.3"x 35"x 32.1")
Нагрузка	20 кг (44 фунтов)	20 кг (44 фунтов)	20 кг (44 фунтов)	20 кг (44 фунтов)
Наклон рулевой панели	–15°/ 0°/+15°	–15°/ 0°/+15°	–30°/–15°/ 0°/+15°/+30°	–30°/–15°/ 0°/+15°/+30°
Наклон панели педалей	7°/12°/18°	7°/12°/18°	0°/10°/20°	0°/10°/20°

Крепление рычага переключения передач

ULRS04–GR

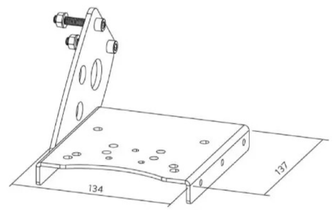

ULRS05–GR

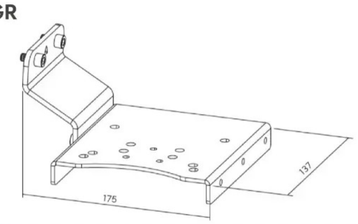

Модель	ULRS04–GR	ULRS05–GR
Размеры	134 x 183 x 103 мм (5.3"x 7.2" x 4.1")	175 x 137 x 81 мм (6.9"x 5.4" x 3.2")
Нагрузка	10кг (22 фунтов)	10кг (22 фунтов)

02

Игровые столы

Игровой стол с анфиладной подсветкой

B01–B06

Игровые столы с RGB-подсветкой

B07–B26

Классический игровой стол

B27–B33

Эргономичный игровой стол

B34–B38

Серии UGMD12E & UGMD12

Игровые столы с анфиладной подсветкой



ИГРОВЫЕ СТОЛЫ С АНФИЛАДНОЙ ПОДСВЕТКОЙ
Серии UGMD12E & UGMD12

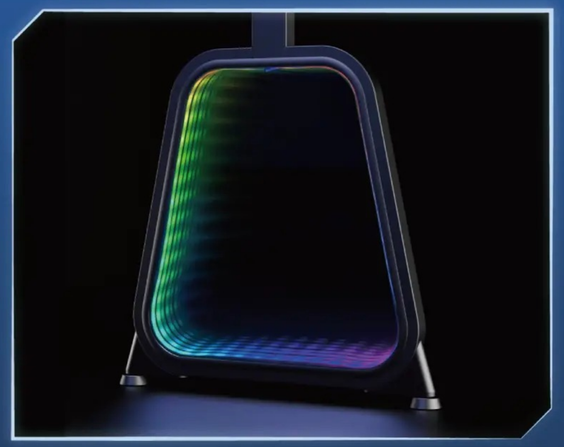

Как работает анфиладная подсветка?

1 Переднее двухстороннее зеркало
50% отражающее,
50% пропускающее

2 Заднее одностороннее зеркало
100% отражающее

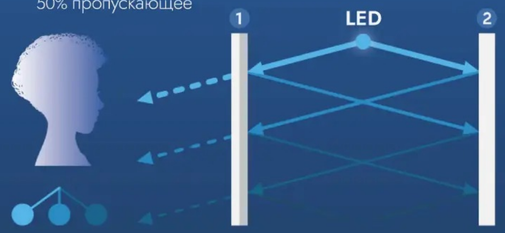

Часть света проходит сквозь переднее зеркало, и с каждым разом всё меньше света отражается назад. Наблюдатель видит более тусклые «иллюзионные» светодиоды.



Встроенная система управления подсветкой на рабочем столе
более легко достижимо при минималистичном дизайне



Интуитивно понятное управление освещением
позволяет создавать яркие эффекты изменения цвета



Доступные по цене

Размеры (мм)

UGMD12E–1D Стандартный

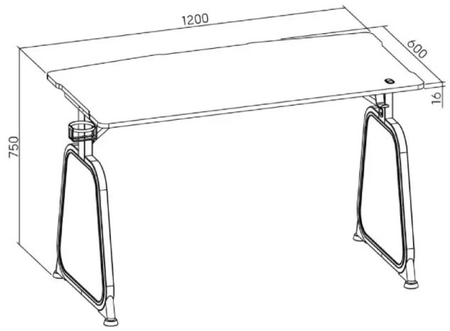

UGMD12E–2D Большой

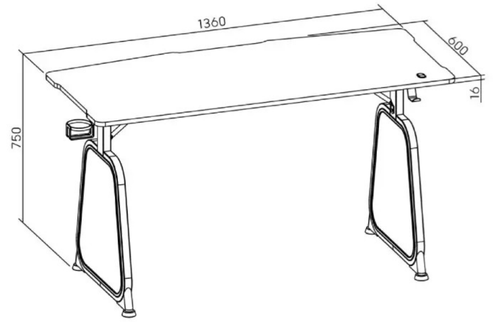

UGMD12–1D Стандартный

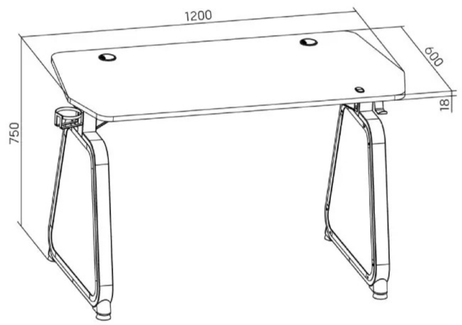

UGMD12–2D Большой

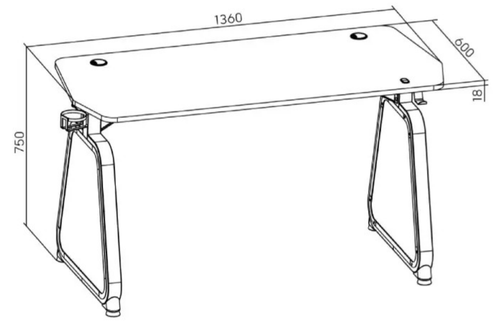

Модель	UGMD12E–1D	UGMD12E–2D	UGMD12–1D	UGMD12–2D
Размеры столешницы	1200 x 600 x 16 мм (47.2″x 23.6″ x 0.63″)	1360 x 600 x 16 мм (53.5″x 23.6″ x 0.63″)	1200 x 600 x 18 мм (47.2″x 23.6″ x 0.71″)	1360 x 600 x 18 мм (53.5″x 23.6″ x 0.71″)
Нагрузка	75 кг (165 фунтов)	75 кг (165 фунтов)	75 кг (165 фунтов)	75 кг (165 фунтов)
Материал	ДСП & Меламин, Сталь, АБС, Закалённое стекло	ДСП & Меламин, Сталь, АБС, Закалённое стекло	ДСП & Меламин, Сталь, АБС, Закалённое стекло	ДСП & Меламин, Сталь, АБС, Закалённое стекло

Серии UGMD14

Игровые столы Infinity Glow



ИГРОВЫЕ СТОЛЫ INFINITY GLOW

Серия UGMD14



Подсветка зеркала бесконечности
привнести больше динамичности в игровое пространство

Кастомизируемые декоративные наклейки

Z-образные ножки с опорными кронштейнами
обеспечивают стабильность для интенсивных игровых сессий



Бесшовный встроенный контроллер подсветки
удобный и минималистичный дизайн
свободное перемещение кресла без наезда на препятствия
простое управление

Размеры (мм)

UGMD14-1D Стандартный

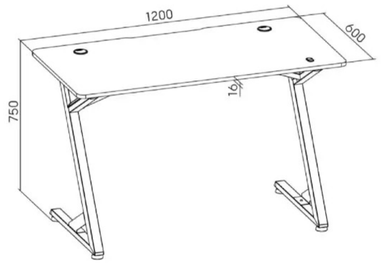

UGMD14-2D Большой

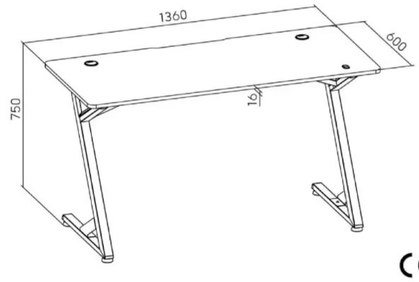

Модель	UGMD14-1	UGMD14-2
Размеры столешницы	1200 x 600 x 750 мм (47.2"x 23.6" x 29.5")	1360 x 600 x 750 мм (53.5"x 23.6" x 29.5")
Нагрузка	75 кг (165 фунтов)	75 кг (165 фунтов)
Материал	ДСП & Меламин, Сталь, Пластик	ДСП & Меламин, Сталь, Пластик

Цвет:

Серии UGMD11E

Прочные RGB игровые столы

ПРОЧНЫЕ RGB ИГРОВЫЕ СТОЛЫ

Серия UGMD11E

Прочная конструкция
удержит до 100 кг (220 фунтов)



Режим
переключает режимы подсветки

Цвет
переключает цвета подсветки

Встроенное управление подсветкой
более легко достижимо при минималистичном дизайне



Изогнутый задний край
готово для установки кронштейна для монитора и организации кабелей





Подстаканники и держатели для наушников
создайте рабочее место без лишних предметов

Размеры (мм)

UGMD11E-1 с RGB подсветкой CE FC
UGMD11E-2

Модель	UGMD11E-1 / UGMD11E-2
Размеры столешницы	1120 x 600 x 750 мм (44.1"x 23.6" x 29.5")
Нагрузка	100 кг (220 фунтов)
Материал	ДСП & Меламин, Сталь, Пластик

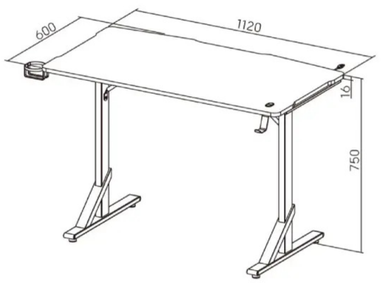

ПРОЧНЫЙ ИГРОВОЙ СТОЛ С RGB-ПОДСВЕТКОЙ
UGMD11–KP01



Интуитивно понятный контроллер подсветки

3 положения по высоте
подходит для разных геймеров

Диапазон высоты
710/760/810мм (28″/29.9″/31.9″)

18 RGB Lighting Effects

Радужный градиент · Цветовой круг (Градиент) · Статика · Пульсация · Ещё

Размеры (мм)

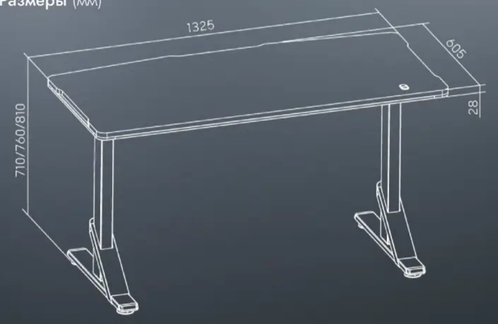

Модель	UGMD11–KP01
Размеры столешницы	1325 x 605 x 18 мм (52.2″x 23.8″ x 0.71″)
Диапазон высоты	710/760/810 мм (28″/ 29.9″/ 31.9″)
Нагрузка	100 кг (220 фунтов)
Материал	ДСП & Меламин, Пластик, Сталь

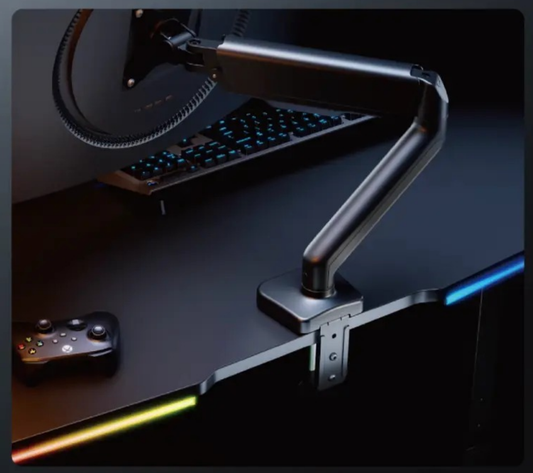

Изогнутый задний край
предусмотрена возможность установки кронштейна для монитора и системы организации кабелей, чтобы настольный компьютер плотно прилегал к стене

ПРОЧНЫЙ ИГРОВОЙ СТОЛ С RGB-ПОДСВЕТКОЙ
Серия UGMD11

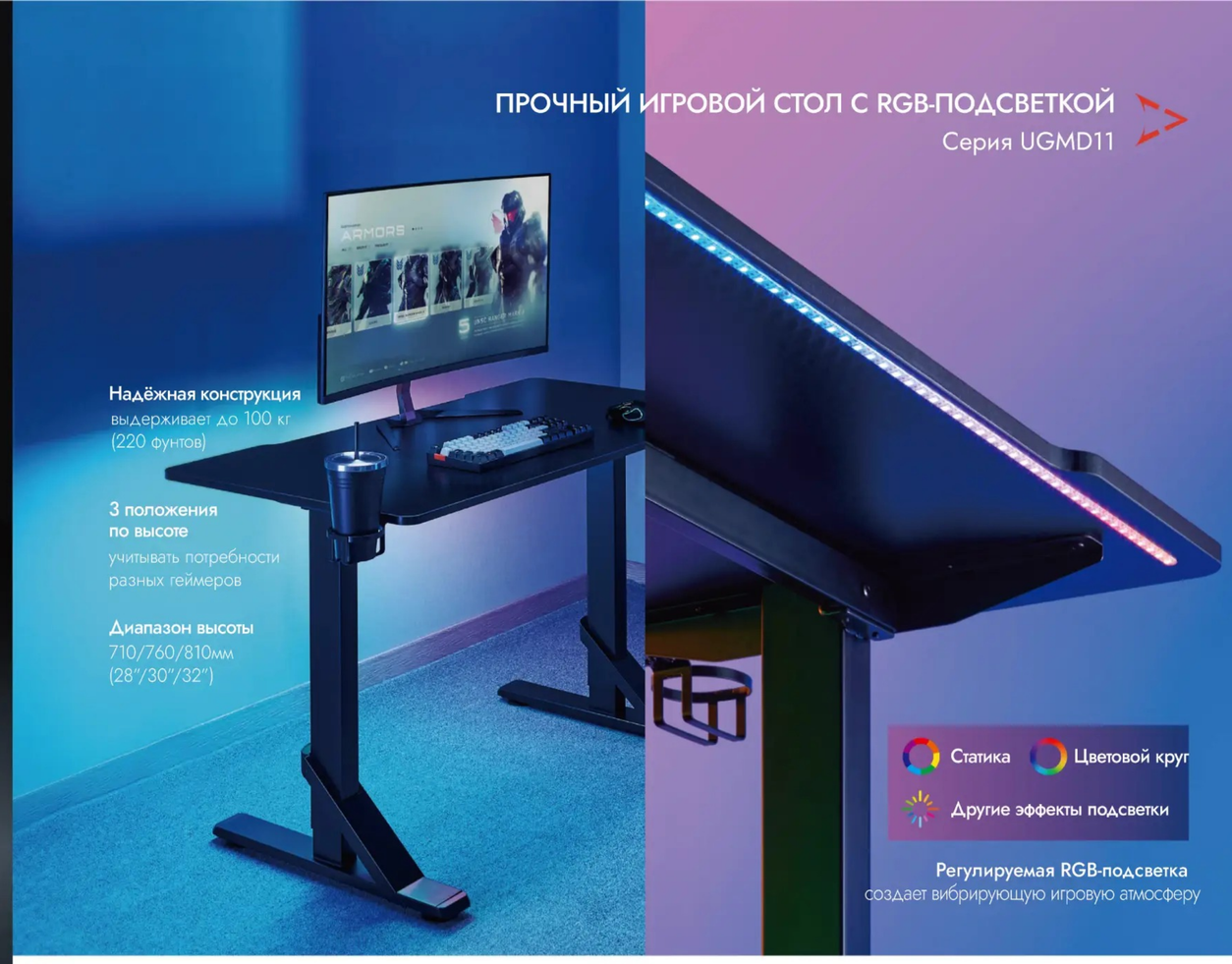

Надёжная конструкция
выдерживает до 100 кг (220 фунтов)

3 положения по высоте
учитывать потребности разных геймеров

Диапазон высоты
710/760/810мм (28″/30″/32″)

Статика · Цветовой круг · Другие эффекты подсветки

Регулируемая RGB-подсветка
создает вибрирующую игровую атмосферу

Размеры (мм)

UGMD11–1 с RGB подсветкой
UGMD11–2

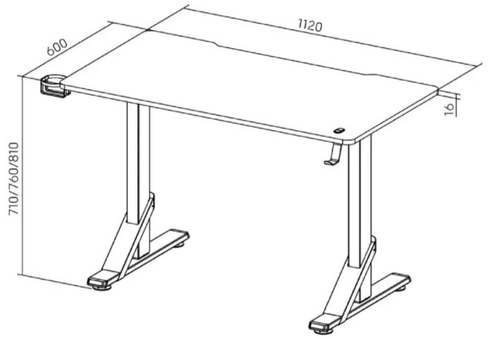

UGMD11–3 с RGB подсветкой
UGMD11–4

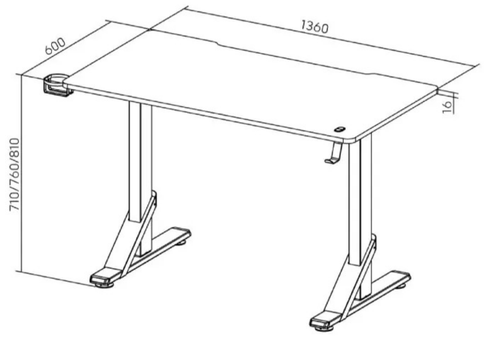

Модель	UGMD11–1 / 2	UGMD11–3 / 4
Размеры столешницы	1120 x 600 x 16 мм (44.1″x 23.6″ x 0.63″)	1360 x 600 x 16 мм (53.5″x 23.6″ x 0.63″)
Нагрузка	100 кг (220 фунтов)	100 кг (220 фунтов)
Материал	ДСП & Меламин, Пластик, Сталь	ДСП & Меламин, Пластик, Сталь

ПРОЧНЫЕ ИГРОВЫЕ СТОЛЫ С RGB-ПОДСВЕТКОЙ
Серия UGMD05

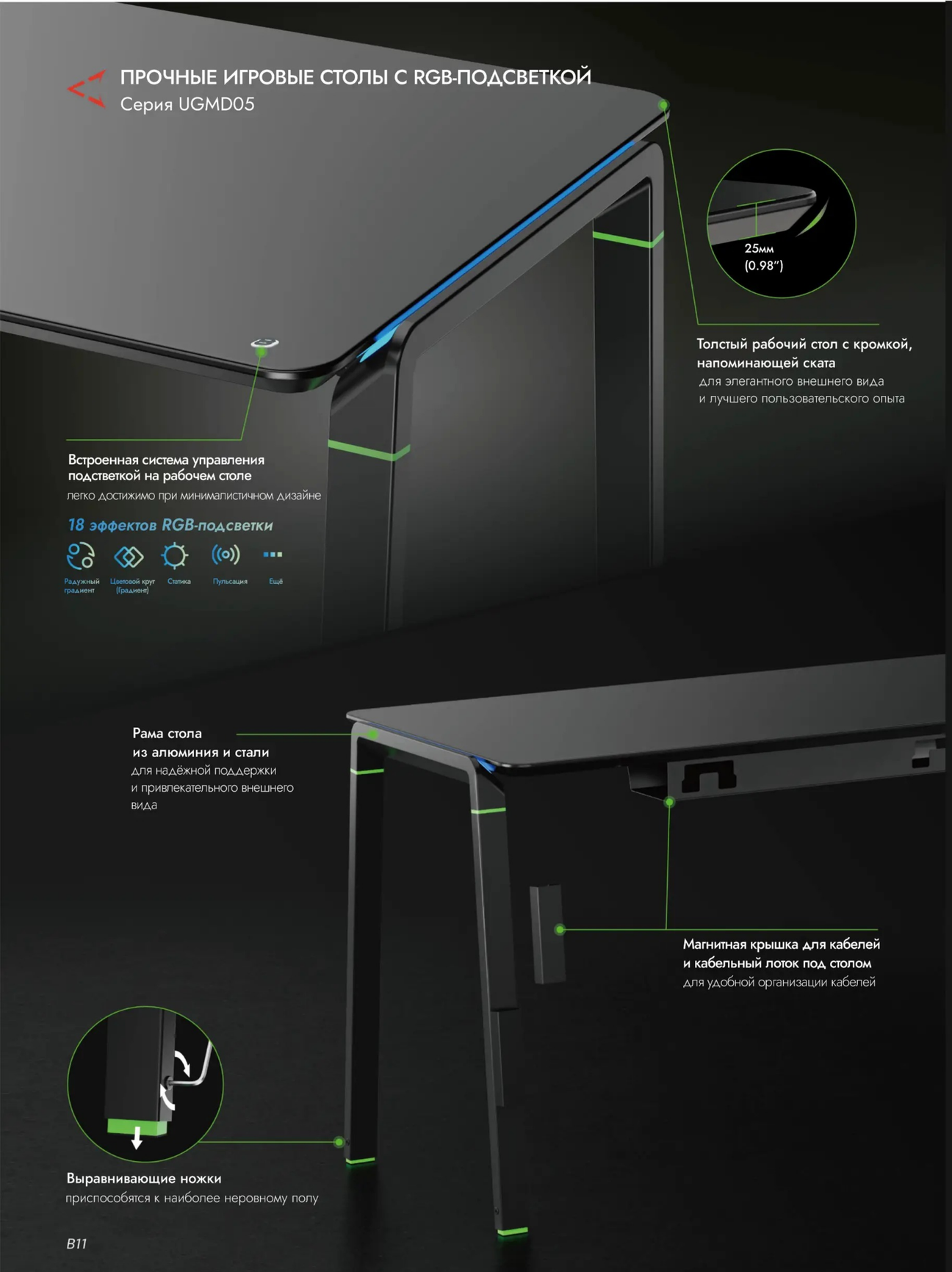

Толстый рабочий стол с кромкой, напоминающей ската
для элегантного внешнего вида
и лучшего пользовательского опыта

Встроенная система управления подстветкой на рабочем столе
легко достижимо при минималистичном дизайне

18 эффектов RGB-подсветки

Радужный градиент | Цветовой круг (Градиент) | Статика | Пульсация | Ещё

Рама стола из алюминия и стали
для надёжной поддержки и привлекательного внешнего вида

Магнитная крышка для кабелей и кабельный лоток под столом
для удобной организации кабелей

Выравнивающие ножки
приспособятся к наиболее неровному полу

ПРОЧНЫЕ ИГРОВЫЕ СТОЛЫ С RGB-ПОДСВЕТКОЙМ
Серия UGMD05

- Игры
- Стриминг
- Работа из дома
- Создание контента

Всё в **одной** коробке

Размеры (мм)

UGMD05–1 Компактный настольный

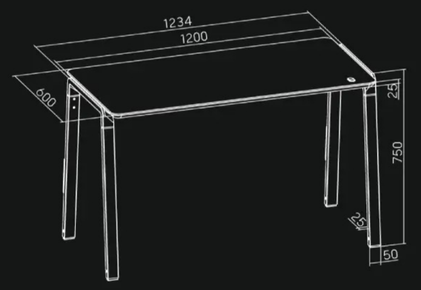

UGMD05–2 Стандартный настольный

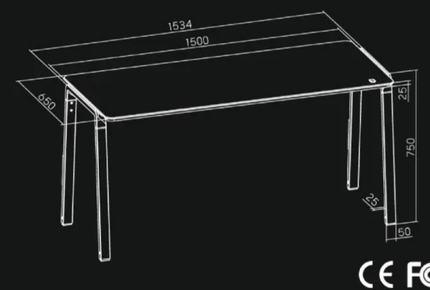

Модель	UGMD05–1	UGMD05–2
Размеры столешницы	1200 x 600 мм (47.2"x 23.6")	1500 x 650 мм (59.1"x 25.6")
Нагрузка	100 кг (220 фунтов)	100 кг (220 фунтов)
Материал столешницы	МДФ панель & ПВХ ламинированный шпон,	МДФ панель & ПВХ ламинированный шпон,
Материал рамы	Пластик, Сталь, Алюминий	Пластик, Сталь, Алюминий

Серии UGMD08

RGB-подсветка по краям игровых столов

Цветовой круг (Градиент) | Статика | Пульсация

RGB-ПОДСВЕТКА ПО КРАЯМ ИГРОВЫХ СТОЛОВ

Серия UGMD08

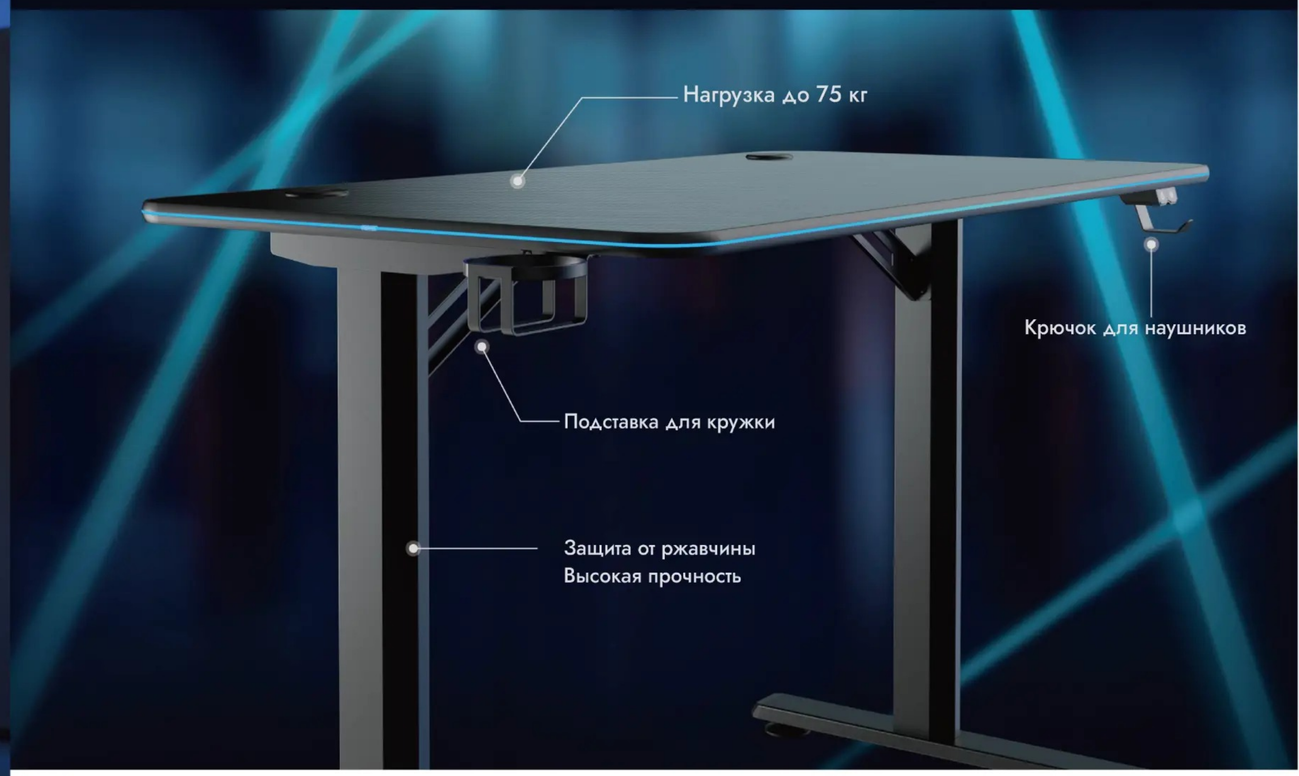

Размеры (мм)

UGMD08–1 Стандартный

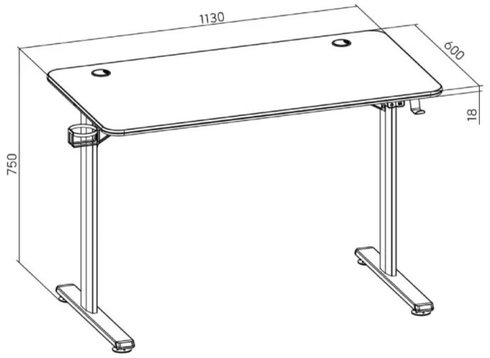

UGMD08–2 Большой

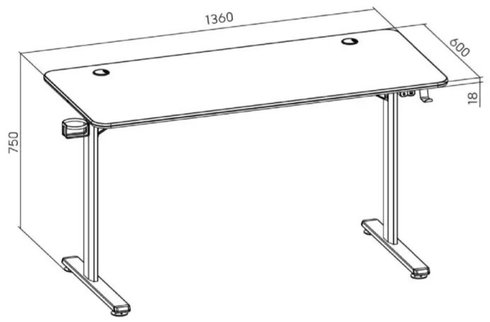

Модель	UGMD08–1	UGMD08–2
Размеры	1130 x 600 x 750 мм (47.2"x 23.6" x 29.5")	1360 x 600 x 750 мм (53.5"x 23.6" x 29.5")
Нагрузка	75 кг (165 фунтов)	75 кг (165 фунтов)
Материал	ДСП & Меламин, Пластик, Сталь	ДСП & Меламин, Пластик, Сталь

ИГРОВЫЕ СТОЛЫ GLORY
Серия UGMD04

Хардкорный дизайн для игр

UGMD04–1S

Размеры (мм)

UGMD04–1 Стандартный

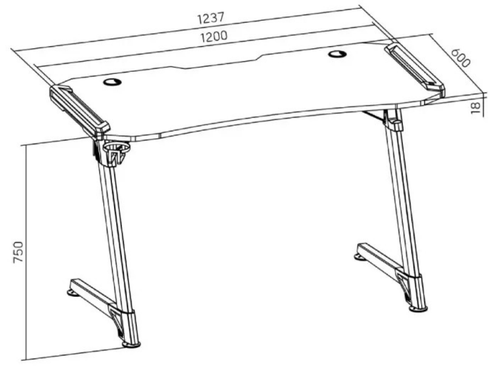

UGMD04–1S Стандартный
с задней перегородкой

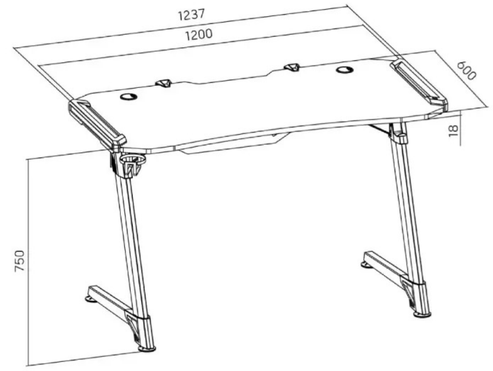

С ковриком для мыши

UGMD04–2 Большой

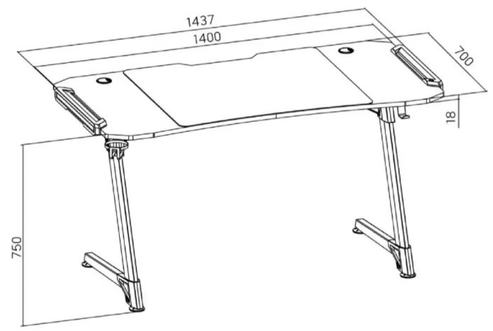

UGMD04–2S Большой
с задней перегородкой

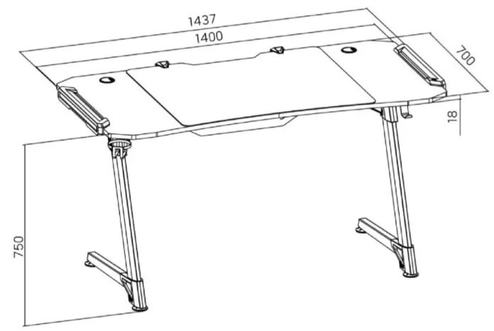

Модель	UGMD04–1 / 1S	UGMD04–2 / 2S
Размеры столешницы	1200 x 600 x 18 мм (47.2"x 23.6" x 0.71")	1400 x 700 x 18 мм (55.1"x 27.6" x 0.71")
Нагрузка	100 кг (220 фунтов)	100 кг (220 фунтов)
Материал	ДСП & Меламин, Пластик, Сталь	ДСП & Меламин, Пластик, Сталь

Цвет:

Серии UGMD03

Игровые столы Conqueror



RGB подсветка
создаёт более вдохновляющую
и динамичную атмосферу





Текстурированная поверхность стола

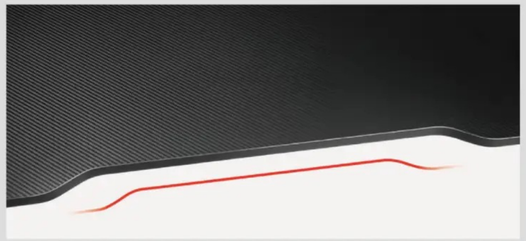

Эргономичный край для комфорта

Размеры (мм)

UGMD03–1 с RGB подсветкой

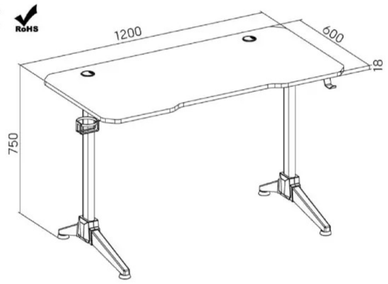

UGMD03–2

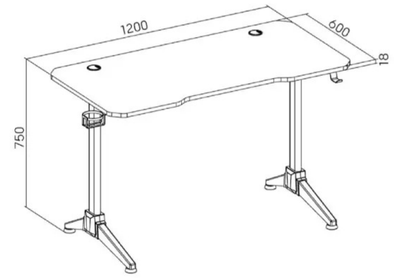

Модель	UGMD03–1	UGMD03–2
Размеры столешницы	1200 x 600 x 18 мм (47.2"x 23.6" x 0.71")	1200 x 600 x 18 мм (47.2"x 23.6" x 0.71")
Нагрузка	100 кг (220 фунтов)	100 кг (220 фунтов)
Материал	ДСП & Меламин, Сталь, АБС	ДСП & Меламин, Сталь, АБС

Цвет:

Серии UBLD02

Игровые столы с RGB-подсветкой Cyberwarrior



Радужный градиент | Цветовой круг (Градиент) | Статика | Пульсация | Ещё



Полностью динамический световой эффект
поверхность и боковые стороны облицованы светодиодами

Встроенное сенсорное управление
кнопки режимов расположены внутри столешницы

Рама & Столешница

Размеры (мм)

UBLD02–126 Стандартный

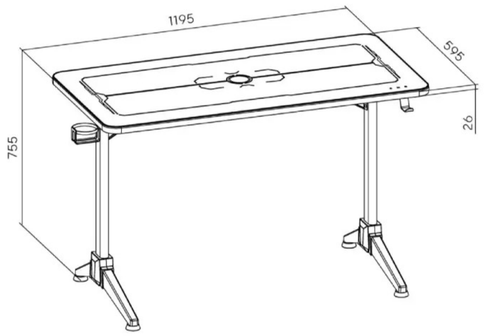

UBLD02–147 Большой

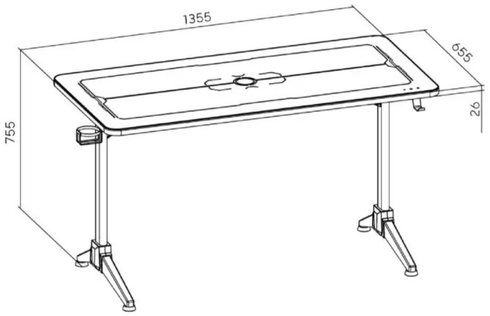

Только столешница

UBLD02–126T

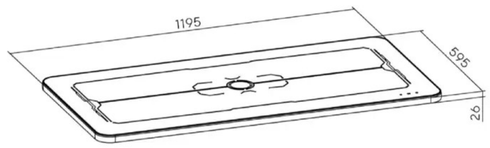

UBLD02–147T

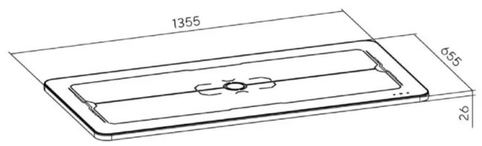

Модель	UBLD02–126	UBLD02–126T	UBLD02–147	UBLD02–147T
Размеры столешницы	1195 x 595 x 26 мм (47″x 23.4″ x 1″)	1195 x 595 x 26 мм (47″x 23.4″ x 1″)	1355 x 655 x 26 мм (53.3″x 25.8″ x 1″)	1355 x 655 x 26 мм (53.3″x 25.8″ x 1″)
Нагрузка	100 кг (220 фунтов)	/	100 кг (220 фунтов)	/
Материал	ДСП & Меламин, Пластик, Сталь	ДСП & Меламин	ДСП & Меламин, Пластик, Сталь	ДСП & Меламин

Цвет:

Серии UBLD01

Игровые столы с RGB-подсветкой CyberArena

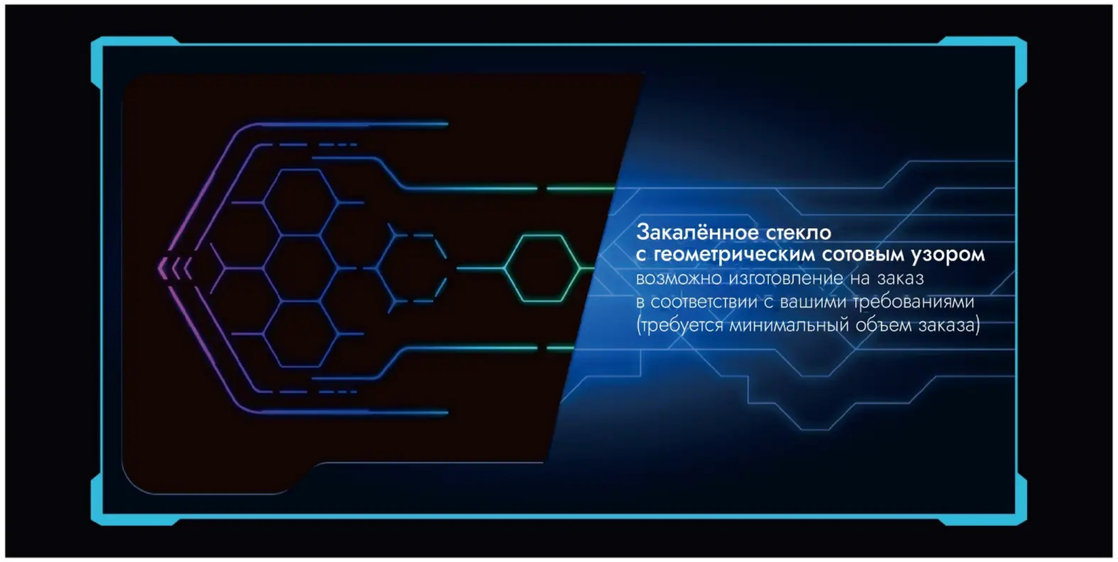

Рама & Столешница

Размеры (мм)

UBLD01–126 Стандартный

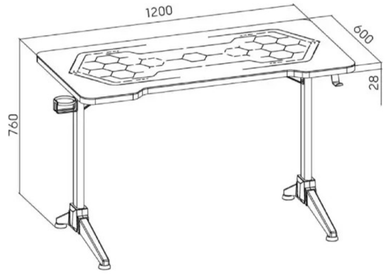

UBLD01–147 Большой

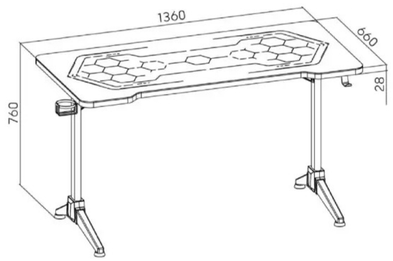

Только столешница

UBLD01–126T

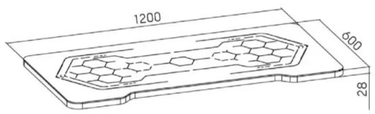

UBLD01–147T

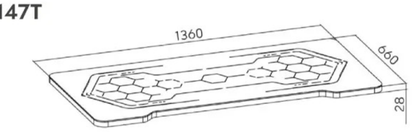

Модель	UBLD01–126	UBLD01–126T	UBLD01–147	UBLD01–147T
Размеры столешницы	1200 x 595 x 28 мм (47.2″x 23.6″ x 1.1″)	1200 x 600 x 28 мм (47.2″x 23.6″ x 1.1″)	1360 x 660 x 28 мм (53.5″x 26″ x 1.1″)	1360 x 660 x 28 мм (53.5″x 26″ x 1.1″)
Нагрузка	100 кг (220 фунтов)	/	100 кг (220 фунтов)	/
Материал	ДСП & Меламин, Сталь, Закалённое стекло	ДСП & Меламин, Закалённое стекло	ДСП & Меламин, Сталь, Закалённое стекло	ДСП & Меламин, Закалённое стекло

Цвет:

Серии UGMD09

L-образные игровые столы

L-ОБРАЗНЫЕ ИГРОВЫЕ СТОЛЫ
СЕРИИ UGMD09



Большая площадь стола
поместится больше устройств для большего количества задач

Подстольный держатель для кружки и наушников
для идеальной чистоты на столе

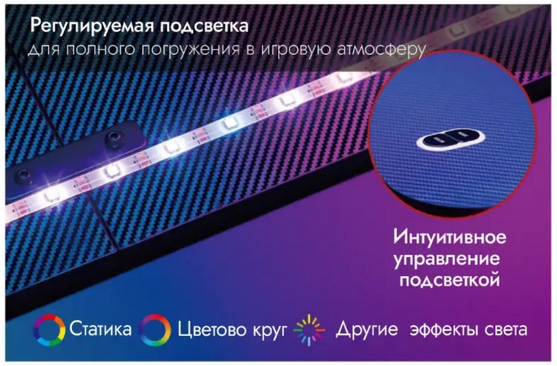

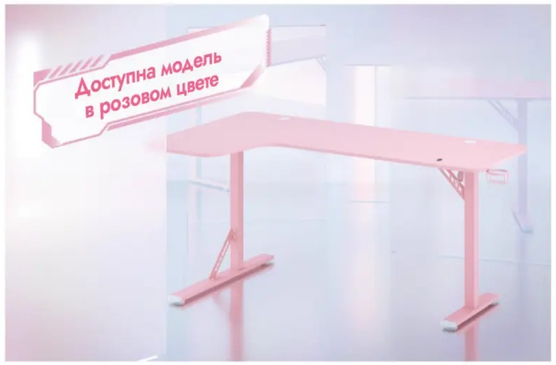

Размеры (мм)

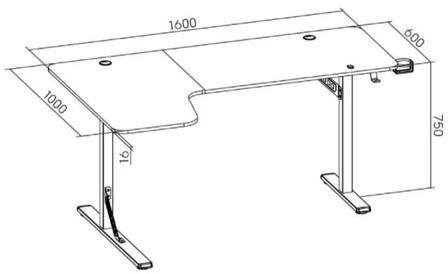

UGMD09-1 с RGB подсветкой
UGMD09-2

Модель	UGMD09-1 / 2
Размеры столешницы	1600 x 1000 x 750 мм (63″x 39.4″ x 29.5″)
Нагрузка	100 кг (220 фунтов)
Материал	ДСП & Меламин, Сталь, Пластик

Цвет:



ARGB HUb подключается к выключателю подсветки UNITEKI или различным материнским платам и управляет устройствами ARGB для синхронизированной или фирменной подсветки, устраняя разрозненные и хаотичные световые эффекты.



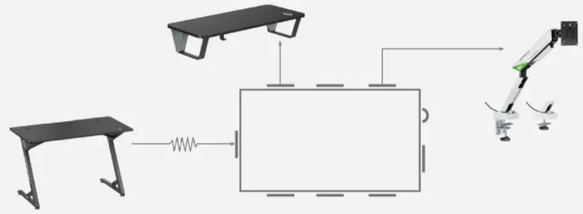

О продукции UNITEKI

Подключение продукции UNITEKI с выключателем освещения к главному порту управления позволяет осуществлять единое управление освещением для всех устройств, подключенных к 6 боковым USB-портам.

Для управления сторонними устройствами

Подключение различных ARGB-контроллеров к 3-контактному порту позволяет осуществлять единое управление подсветкой для всех устройств, подключенных к 6 боковым USB-портам.

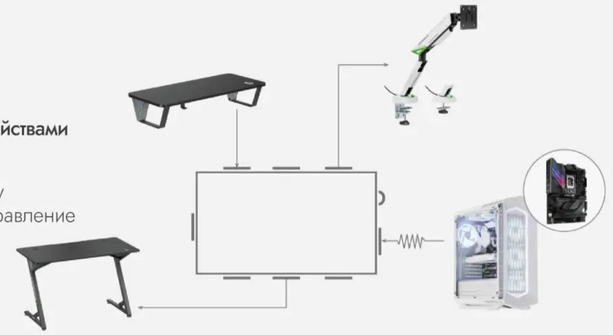

Доступно два варианта установки

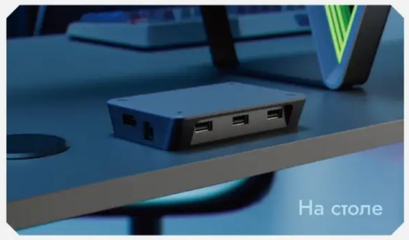



Размеры (мм)



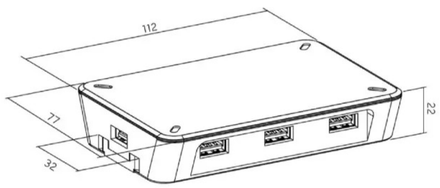



Простая установка и подробное, удобное руководство пользователя!

Модель	UGMA02–1
Размеры	112 x 77 x 22 мм (4.4"x 3" x 0.87")
Входное напряжение	100–240 В 50/60 Гц
Номинальная мощность	24Вт Макс.
Режим управления	ARGB
Порт	ARGB, USB–A
Материал	Пластик

Серии UGMD02E

Экономичные стильные игровые столы

18 RGB световых эффектов

(для UGMD02E-2/4/6)

Радужный градиент | Цветовой круг (Градиент) | Статика | Пульсация | Ещё

◄ UGMD02E-4

ЭКОНОМИЧНЫЕ СТИЛЬНЫЕ ИГРОВЫЕ СТОЛЫ

Серии UGMD02E

Доступны **3 варианта ножек** *для разных предпочтений и потребностей.*
Декоративные наклейки на обеих ножках.



▲ UGMD02E-5/6



▲ UGMD02E-3/4



▲ UGMD02E-1/2

Отверстия для управления проводами (для UGMD02E-1/2)
держит стол чистым и позволяет
не отвлекаться от удовольствия



Режим
смена режимы подсветки

Цвет
смена цвета подсветки

Встроенное управление подсветкой
обеспечивает простой доступ
и минималистичный вид

◄ UGMD02E-2

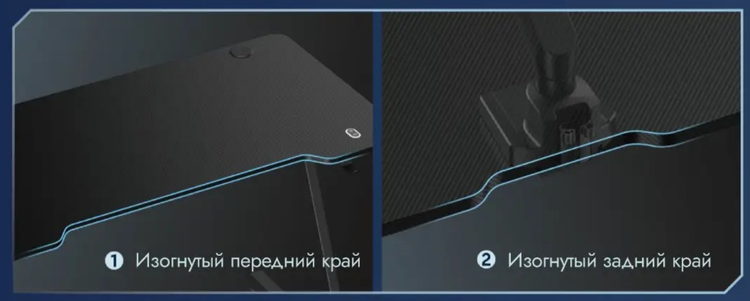

Изогнутый край

❶ изогнутый передний край (UGMD02E-1/2):
для улучшенного комфорта во время работы

❷ изогнутый задний край (UGMD02E-3/4/5/6):
готов для кронштейна для монитора

ЭКОНОМИЧНЫЕ СТИЛЬНЫЕ ИГРОВЫЕ СТОЛЫ
Серия UGMD02E

Столешница из ДСП

Размеры (мм)

UGMD02E-1 со скруглённым передним краем с отверстиями для проводов



UGMD02E-3 со скруглённым задним краем



Столешница из ДСП

UGMD02E-5 со скруглённым задним краем

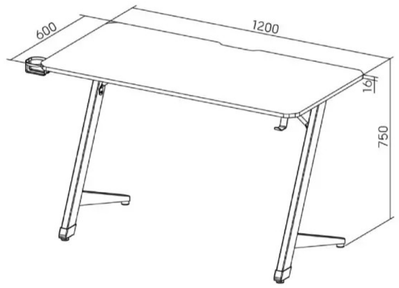

С RGB подсветкой /МДФ столешница

UGMD02E-2 со скруглённым передним краем с отверстиями для проводов



С RGB подсветкой /МДФ столешница

UGMD02E-4 со скруглённым задним краем

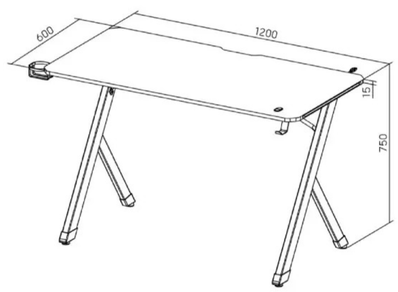

UGMD02E-6 со скруглённым задним краем

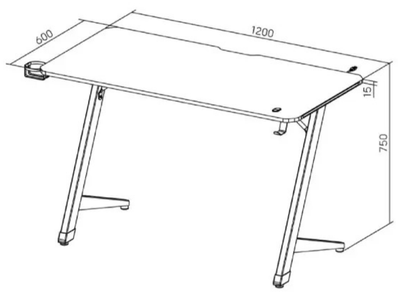

Модель	UGMD02E-1 / 3 / 5	UGMD02E-2 / 4 / 6
Размеры столешницы	1200 x 600 x 16 мм (47.2"x 23.6" x 0.63")	1200 x 600 x 15 мм (47.2"x 23.6" x 0.59")
Нагрузка	75 кг (165 фунтов)	75 кг (165 фунтов)
Материал	ДСП & Меламин, Пластик, Сталь	МДФ & Меламин, Пластик, Сталь

Цвет:

ИГРОВЫЕ СТОЛЫ Z-ОБРАЗНОЙ ФОРМЫ
Серия UGMD02

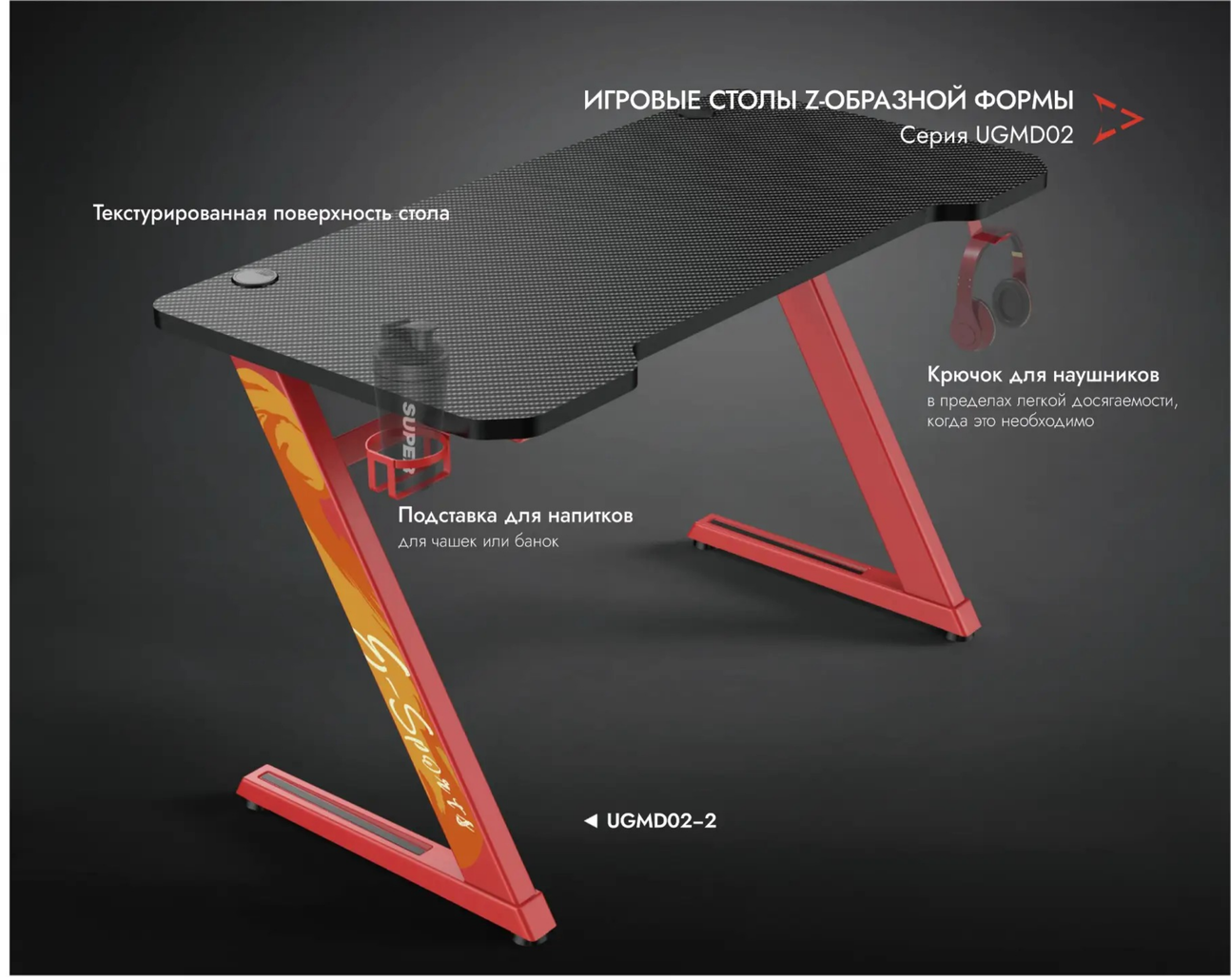

Размеры (мм)

UGMD02-1

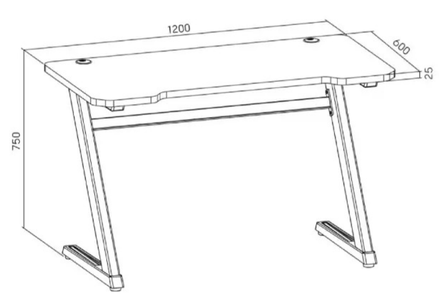

UGMD02-2 с держателем для кружки & крюком для наушников

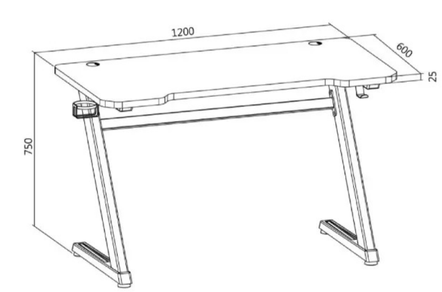

Модель	UGMD02-1	UGMD02-2
Размеры столешницы	1200 x 600 x 25 мм (47.2"x 23.6" x 0.98")	1200 x 600 x 25 мм (47.2"x 23.6" x 0.98")
Нагрузка	50 кг (110 фунтов)	50 кг (110 фунтов)
Материал	ДСП & Меламин, Сталь	ДСП & Меламин, Сталь

Цвет:

Серия UGMD10

Простые игровые столы

Изогнутый задний край
для удобной прокладки кабелей и позволяет столу плотно прилегать к стен
(для UGMD10-1D/2D/3D)

Изогнутый передний край
для комфорта и повышения производительности

ФОРМА

Индивидуализм в различных проявлениях.

Встроенный кронштейн для монитора







ЭЛЕКТРИЧЕСКИЕ ИГРОВЫЕ СТОЛЫ С РЕГУЛИРУЕМОЙ ВЫСОТОЙ
Серия UGMD06

Размеры (мм)

UGMD10–1

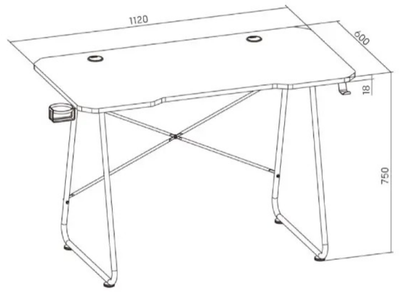

UGMD10–1D с подставкой

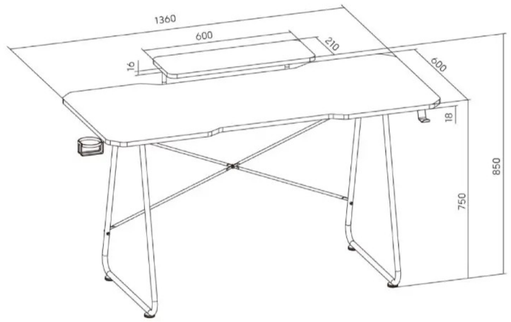

UGMD10–2



UGMD10–2D с подставкой

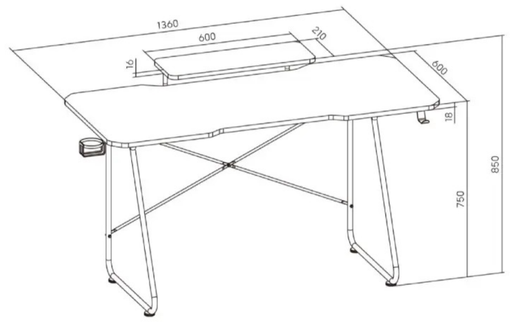

UGMD10–3

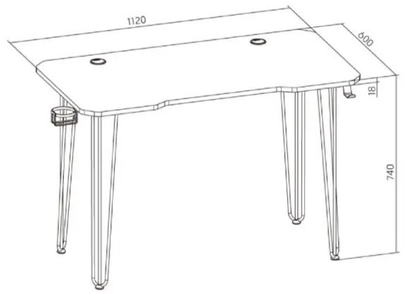

UGMD10–3D с подставкой

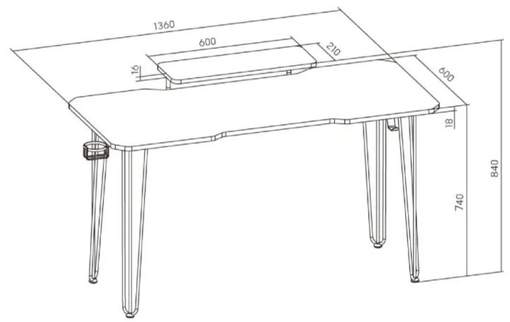

Модель	UGMD10–1 / 2 / 3	UGMD10–1D / 2D / 3D
Размеры столешницы	1120 x 600 x 18 мм (44.1"x 23.6" x 0.71")	1360 x 600 x 18 мм (53.5"x 23.6" x 0.71")
Нагрузка	50 кг (110 фунтов)	50 кг (110 фунтов)
Материал	ДСП & Меламин, Сталь	ДСП & Меламин, Сталь

Серия UGMD06

Электрические игровые столы с регулируемой высотой

Статика Цветовой круг Другие цветовые эффекты

ЭЛЕКТРИЧЕСКИЕ ИГРОВЫЕ СТОЛЫ С РЕГУЛИРУЕМОЙ ВЫСОТОЙ

Серия UGMD06



▲ **UCT14S & UCT14D**
доступно отдельно

Креативная панель управления

- Перевод сантиметров в дюймы
- Управление освещением
- Вверх и вниз
- Быстрая зарядка Type-C Питание через USB (18 Вт)
- 2 настройки памяти
- Безопасная блокировка и настройки чувствительности к столкновениям

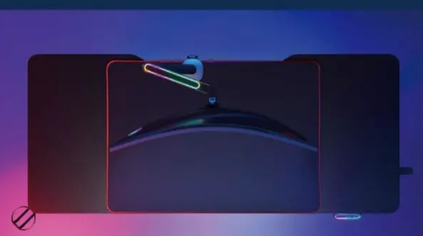

Задний край: подготовлен для установки кронштейна
вырез позволяет столу плотно прилегать к стене

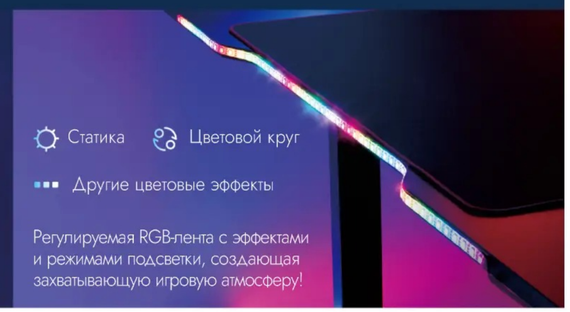

Статика · Цветовой круг · Другие цветовые эффекты

Регулируемая RGB-лента с эффектами и режимами подсветки, создающая захватывающую игровую атмосферу!

Размеры (мм/дюйм)

UGMD06-1 Одномоторный

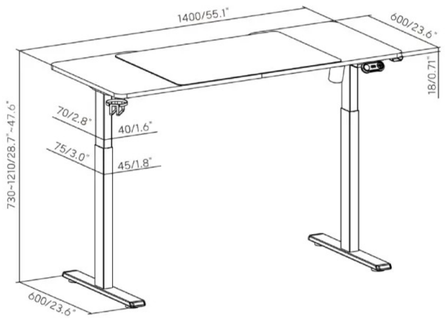

UGMD06-21 Двухмоторный

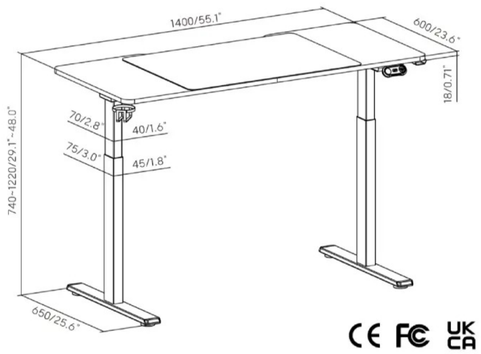

Модель	UGMD06-1	UGMD06-2
Размеры столешницы	1400 x 600 мм (55.1"x 23.6")	1400 x 600 мм (55.1"x 23.6")
Диапазон высоты	730 ~ 1210 мм (28.7"~ 47.6")	740 ~ 1220 мм (29.1"~ 48")
Скорость	25 мм/с	25 мм/с
Нагрузка	60 кг (132 фунтов)	90 кг (198 фунтов)
Материал	ДСП & Меламин, Ствль, Алюминий, Пластик	ДСП & Меламин, Ствль, Алюминий, Пластик

Цвет:

Серия UGMD07

Эргономичные игровые столы







Колёсики с фиксаторами и подставка для корпуса ПК
превратите стол в легко транспортируемую боевую станцию

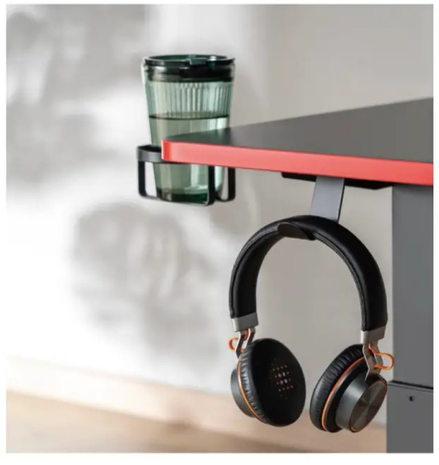

Подставка для наушников & подстаканник под столом
создайте рабочее место без лишних предметов

Мобильные

Размеры (мм)

UGMD07-1 Стандартный

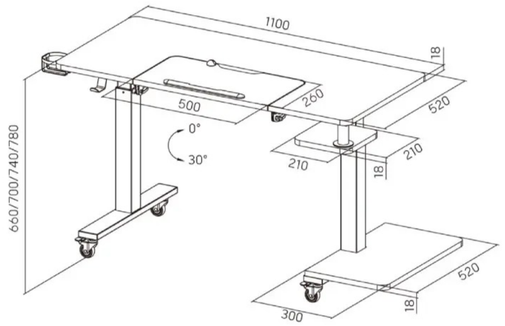

UGMD07-2 Большой

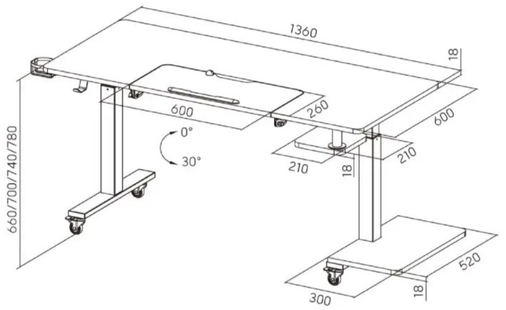

Фиксированные

UGMD07-3 Стандартный

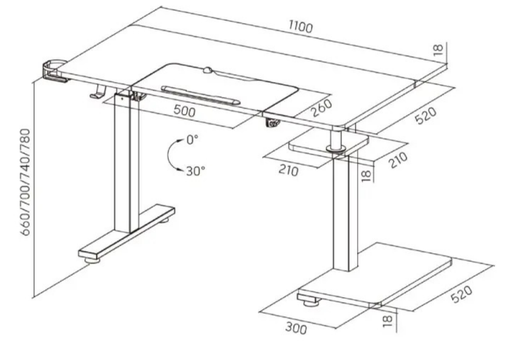

UGMD07-4 Большой

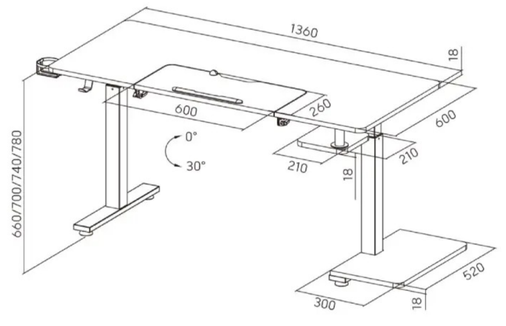

Модель	UGMD07-1 / 3	UGMD07-2 / 4
Размеры столешницы	1100 x 520 x 18 мм (43.3"x 20.5"x 0.71")	1360 x 600 x 18 мм (53.5"x 23.6"x 0.71")
Размер лотка для клавиатуры	500 x 260 мм (22"x 10.2")	600 x 260 мм (23.6"x 10.2")
Размер лотка для мыши	210 x 210 мм (8.3"x 8.3")	210 x 210 мм (8.3"x 8.3")
Диапазон высоты	660/700/740/780 мм (26"/27.6"/29.1"/30.7")	660/700/740/780 мм (26"/27.6"/29.1"/30.7")
Нагрузка	75 кг (165 фунтов)	75 кг (165 фунтов)

Кронштейны и подставки для мониторов

Прочные кронштейны для мониторов
C01–C07

Кронштейны для мониторов с RGB-подсветкой
C08–C20

Подставки для мониторов
C21–C22

Подставки для мониторов и ноутбука
C23–C32

Серии ULDT95

Atlas Neo игровые кронштейны для мониторов





ИННОВАЦИОННАЯ РЕГУЛИРОВКА НАКЛОНА

Встроенный односторонний подшипник
больше нет обычной пружины

- Устранение трения при наклоне вверх
- Более легкая и бесшумная регулировка

ЛЕГКО УСТАНАВЛИВАЕТСЯ

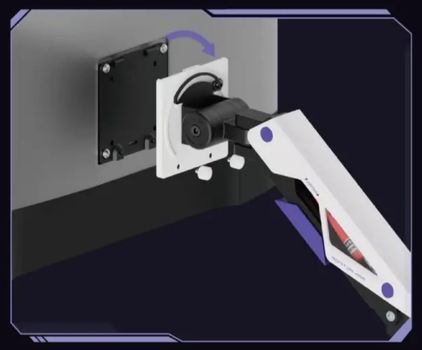

Быстросъёмная площадка VESA
для лёгкой установки и демонтажа



Простая установка сверху
не нужно ползать под столом

ШИРОКАЯ СОВМЕСТИМОСТЬ



В комплекте адаптеры VESA
подходящий для мониторов с различными креплениями VESA



USB–A 3.0 & USB–C порты
для передачи данных и зарядки (для моделей с UC)

Один монитор

Размеры (мм)

ULDT95–C012
ULDT95–C012UC с USB–A & USB–C портами

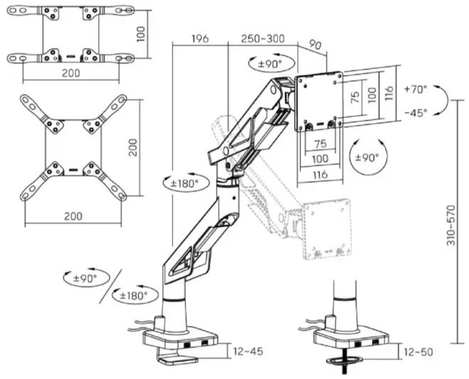

ULDT95–C012P
ULDT95–C012UCP с USB–A & USB–C портами

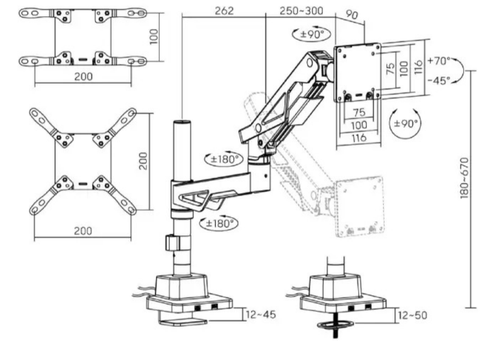

Двойной монитор

ULDT95–C024P
ULDT95–C024UCP с USB–A & USB–C портами

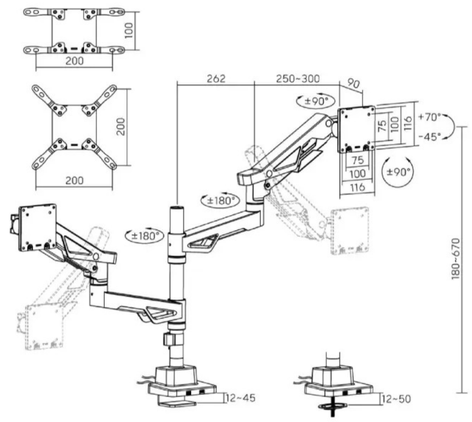

Модель	ULDT95–C012 / C012P /C012UC / C012UCP	ULDT95–C024P / C024UCP
Подходит для экранов	24"– 57"	24"– 57"
Нагрузка (на плоский экран)	2 ~ 30 кг (4.4 ~ 66 фунтов)	2 ~ 27 кг (4.4 ~ 59.4 фунтов)
Нагрузка (на изогнутый экран)	2 ~ 24 кг (4.4 ~ 52.8 фунтов)	2 ~ 22 кг (4.4 ~ 48.4 фунтов)
Диапазон наклона	+70°~ –45°	+70°~ –45°
Диапазон поворота	+90° ~ –90°	+90° ~ –90°
Вращение экрана	+90° ~ –90°	+90° ~ –90°
Материал	Алюминий, Сталь, Пластик	Алюминий, Сталь, Пластик

Цвет:

Серии ULDT101

Прочные игровые кронштейны для мониторов

Сверхпрочный
для сверхширокоформатных экранов
Поддерживает мониторы **до 57 дюймов**, весом до **30 кг (66 фунтов)**

▼ ULDT101-C012

◀ ULDT101-C024P

Поставьте друг на друга два больших монитора
для полного погружения в игровой процесс и повышения производительности труда

ПРОЧНЫЕ ИГРОВЫЕ КРОНШТЕЙНЫ ДЛЯ МОНИТОРОВ

Серия ULDT01

Инновационная регулировка наклона



Встроенный односторонний подшипник
не обычная пружина

- Устранение трения при наклоне вверх
- Более легкая и тихая регулировка

ULDT101-C012 ▶

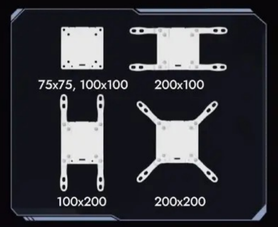

В комплекте адаптеры VESA
подходит для мониторов с различными креплениями VESA



USB-A 3.0 & USB-C порты
для передачи данных и зарядки (для моделей с UC)



Простая установка сверху
не нужно ползать под столами



◀ ULDT101-C012UC

ПРОЧНЫЕ КРОНШТЕЙНЫ ДЛЯ ИГРОВЫХ МОНИТОРОВ
Серия ULDT101

Один монитор

Размеры (мм)

ULDT101–C012
ULDT101–C012UC с USB–A & ISB–C портами

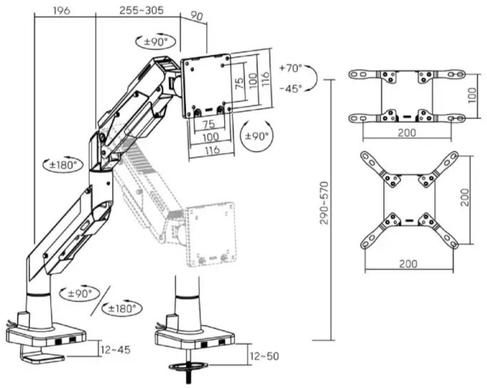

ULDT101–C012P
ULDT101–C012UCP с USB–A & ISB–C портами

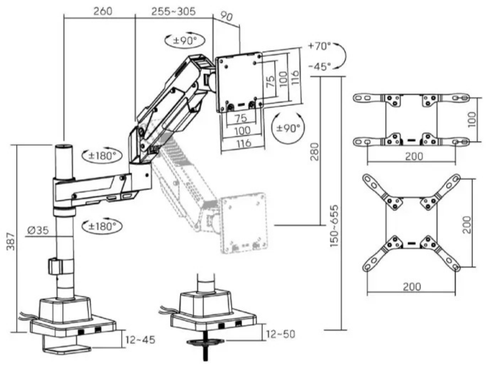

Двойной монитор

ULDT101–C024P
ULDT101–C024UCP с USB–A & ISB–C портами

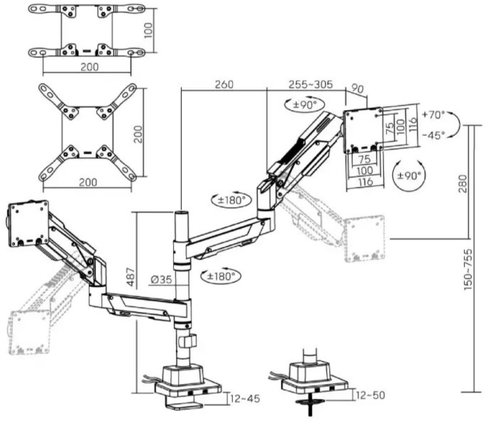

Модель	ULDT101–C012 / C012P / C012UC / C012UCP	ULDT101–C024P / C024UCP
Подходит для экранов	24″– 57″	24″– 57″
Нагрузка (для плоского экрана)	2~30 кг (4.4 ~ 66 фунтов)	2~27 кг (4.4 ~ 59.4 фунтов)
Нагрузка (для изогнутого экрана)	2~24 кг (4.4 ~ 52.8 фунтов)	2~22 кг (4.4 ~ 48.4 фунтов)
Диапазон наклона	+70°~ –45°	+70°~ –45°
Диапазон поворота	+90°~ –90°	+90°~ –90°
Вращение экрана	+180°~ –180°	+90°~ –90°
Материал	Алюминий, Сталь, Пластик	Алюминий, Сталь, Пластик

Цвет:



Размеры (мм)

ULDT96–C012L

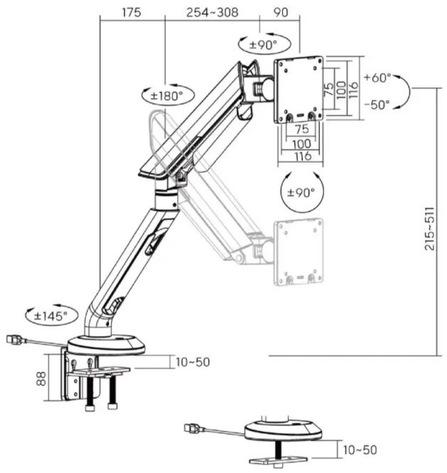

Модель	ULDT96–C012L
Подходит для экранов	24″– 57″
Нагрузка (для плоского экрана)	2~27 кг (4.4 ~ 59.4 фунтов)
Нагрузка (для изогнутого экрана)	2~22 кг (4.4 ~ 48.4 фунтов)
Диапазон наклона	+60°~ –50°
Диапазон поворота	+90°~ –90°
Вращение экрана	+90°~ –90°
Материал	Алюминий, Сталь, Пластик

Цвет:

Серии ULDT93

Механические пружинные кронштейны для монитора

20 эффектов RGB-подсветки
создать крутую атмосферу

Цветовой круг | Цепочка | Статика | Волна | Обратная волна | Ещё

МЕХАНИЧЕСКИЕ ПРУЖИННЫЕ КРОНШТЕЙНЫ ДЛЯ МОНИТОРА

Серия ULDT93

*Подходит для плоских/изогнутых мониторов до **45 дюймов***

◀ ULDT93-C012L

Быстросъёмная площадка VESA
для лёгкой установки и демонтажа

Регулируемое натяжение пружины
обеспечивает идеальную балансировку веса мониторов

Основание с анфиладной RGB-подсветкой
создает атмосферу полного погружения в игровой процесс (для ULDT93-C012L/C024L)

Размеры (мм)

ULDT93-C012L

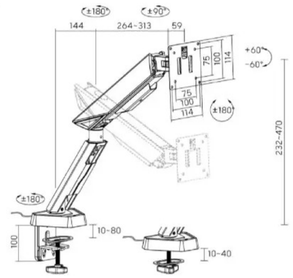

ULDT93-C024L

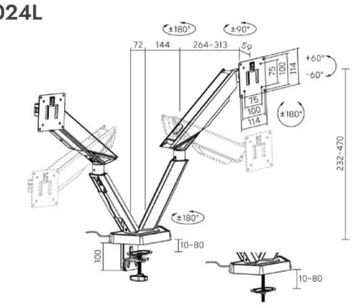

Модель	ULDT93-C012L	ULDT93-C024L
Подходит для экранов	17″– 45″	17″– 38″
Нагрузка (для плоского экрана)	2~16 кг (4.4 ~ 35.2 фунтов)	2~16 кг (4.4 ~ 35.2 фунтов)
Нагрузка (для изогнутого экрана)	2~13 кг (4.4 ~ 28.6 фунтов)	2~13 кг (4.4 ~ 28.6 фунтов)
Диапазон наклона	+60°~ –60°	+60°~ –60°
Диапазон поворота	+90°~ –90°	+90°~ –90°
Вращение экрана	+180°~ –180°	+180°~ –180°
Материал	Алюминий, Сталь, Пластик	Алюминий, Сталь, Пластик

Цвет:

Серии ULDT85

Прочные кронштейны для мониторов с RGB-подсветкой

20 эффектов RGB-подсветки

создай крутую атмосферу

Цветовой круг | Цепочка | Статика | Волна | Обратная волна | Ещё

*Поддерживает плоские и изогнутые мониторы с диагональю до **49 дюймов** и весом до **20 кг (44 фунта)**.*

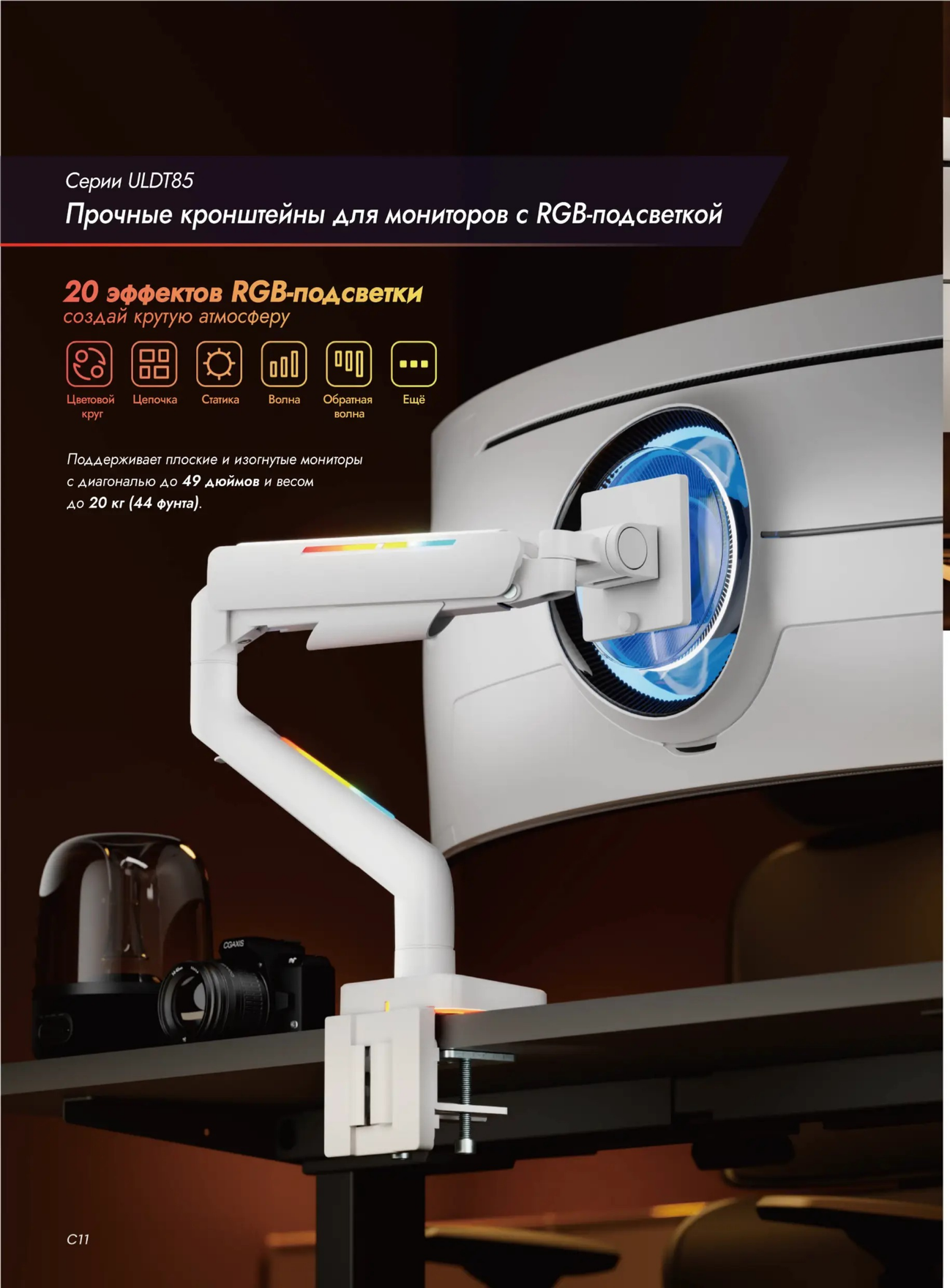



1. **Быстросъёмная площадка VESA**
   для лёгкого монтажа и демонтажа
2. **Оптимальная наклонная конструкция**
   более плавная настройка для большого экрана
3. **Управление проводами**
   для чистого и опрятного вида

   Диапазон высоты
4. **Встроенное кнопочное управление**
   для более удобного выбора освещения

Размеры (мм)

ULDT85-C012L

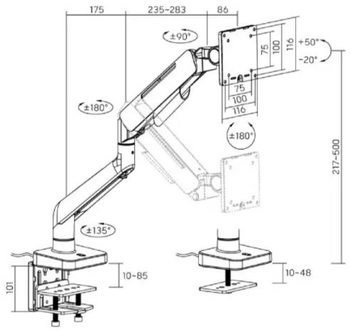

ULDT85-C024L

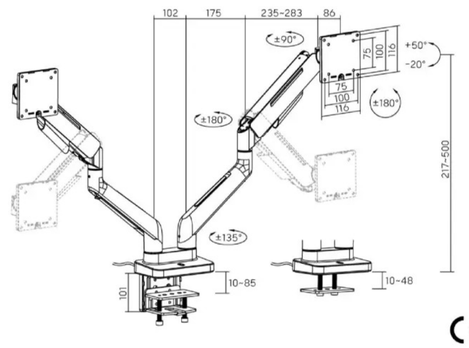

CE FC

Модель	ULDT85-C012L	ULDT85-C024L
Подходит для экранов	17"– 49"	17"– 35"
Нагрузка (на экран)	2 ~ 20 кг (4.4~ 44фунтов)	2 ~ 20 кг (4.4~ 44фунтов)
Совместимость с VESA	75x75, 100x100	75x75, 100x100
Диапазон наклона	+50°~ -20°	+50°~ -20°
Диапазон поворота	+90°~ -90°	+90°~ -90°
Вращение экрана	+180°~ -180°	+180°~ -180°
Материал	Алюминий, Пластик, Сталь	Алюминий, Пластик, Сталь

Цвет:

Серии ULDT61

Прочные RGB игровые кронштейны с газлифтом



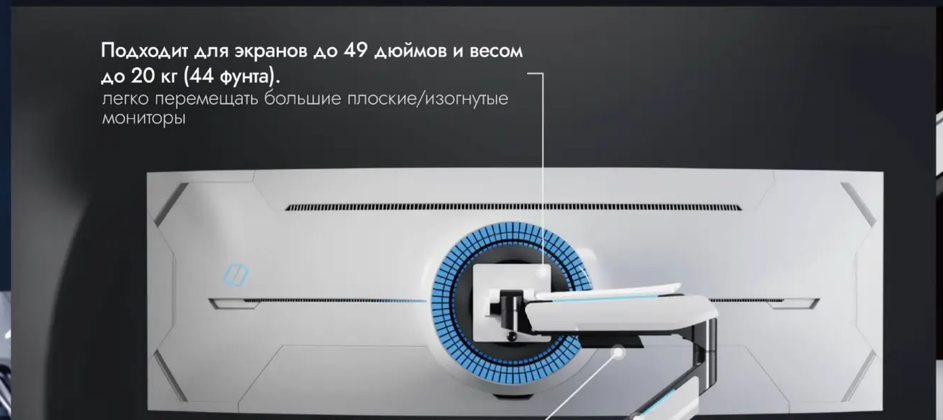

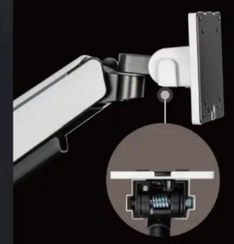

Оптимальная наклонная структура
более плавная адаптация
к большему экрану



Быстросъёмная пластина VESA
для простого монтажа

Размеры (мм)

ULDT61–C012
ULDT61–C012L с RGB подсветкой

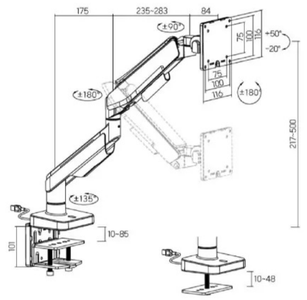

ULDT61–C024
ULDT61–C024L с RGB подсветкой

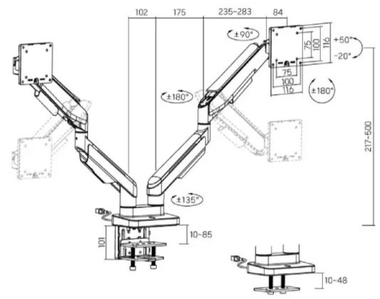

Модель	ULDT61–C012 / C012L	ULDT61–C024 / C024L
Подходит для экранов	17″– 49″	17″– 35″
Нагрузка (на экран)	2 ~ 20 кг (4.4 ~220 фунтов)	2 ~ 20 кг (4.4 ~220 фунтов)
Совместимость VESA	75x75, 100x100	75x75, 100x100
Диапазон наклона	+50°~ –20°	+50°~ –20°
Диапазон поворота	+90°~ –90°	+90°~ –90°
Вращение экрана	+180°~ –180°	+180°~ –180°
Материал	Сталь, Алюминий, Пластик	Сталь, Алюминий, Пластик

Цвет:

Серии ULDT54 & ULDT54H

Премиальные игровые столы Identity

DESIGN AWARD

当代好设计 Contemporary Good Design

максимальная нагрузка

14KG

ПРЕМИАЛЬНЫЕ ИГРОВЫЕ СТОЛЫ IDENTITY

Серии ULDT54 & ULDT54H



20 RGB световых эффектс

Цветовой круг · Цепочка · Статика · Волна · Обратная волна · Ещё

Встроенное кнопочное управление
для простоты выбора подсветки

Механизм натяжения пружин
для идеальной бадансировки веса

Быстросъёмнвя пластина VESA
для лёгкого монтажа и демонтажа

Управление проводами
обеспечивает свободное от мусора игровое пространство

Размеры (мм)

ULDT54-C012L
ULDT54-C012HL Прочные

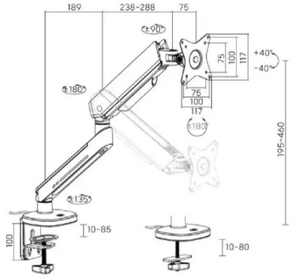

ULDT54-C024L
ULDT54-C024HL Прочные

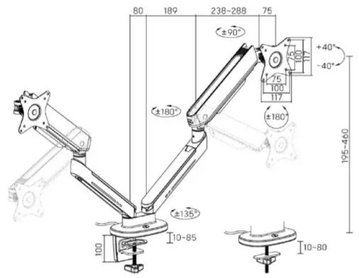

CE FC UK CA

Модель	ULDT54-C012HL /C024HL	ULDT54-C012L /C024L
Подходит для экранов	27"– 45"	27"– 35"
Нагрузка (на плоский экран)	5 ~ 14 кг (11 ~30.8 фунтов)	2 ~ 9 кг (4.4 ~19.8 фунтов)
Нагрузка (на изогнутый экран)	5 ~ 12 кг (11 ~26.4 фунтов)	/
Диапазон наклона	+40°~ -40°	+40°~ -40°
VESA Совместимость	75x75, 100x100	75x75, 100x100
Диаазон поворота	+90°~ -90°	+90°~ -90°
Вращение экрана	+180°~ -180°	+180°~ -180°
Материал	Сталь, Алюминий, Пластик	Сталь, Алюминий, Пластик

Цвет:

Серии ULDT63G

Механические кронштейны для игровых мониторов Elementar RGB



МЕХАНИЧЕСКИЕ КРОНШТЕЙНЫ ДЛЯ ИГРОВЫХ МОНИТОРОВ ELEMENTAR RGB

Серии ULDT63G





180° остановка вращения
защитит стену и прилегающие места
с помощью ограничения амплитуды

Пластина VESA с ключ-пазами
для простого монтажа монитора

Быстросъёмное соединение
для лёгкой сборки
и уменьшения размера
цпаковк

RGB подсветка

Пульсация | Градиент | Цветовой круг

Встроенное управдение проводами
держит стол свободным



Кнопочное управление

Размеры (мм)

ULDT63–C012G
ULDT63–C012GL с RGB подсветкой

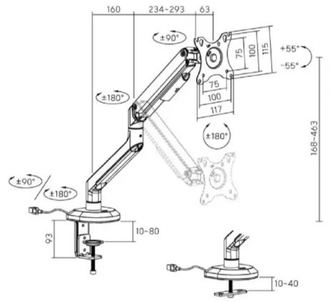

ULDT63–C024G
ULDT63–C024GL с RGB подсветкой

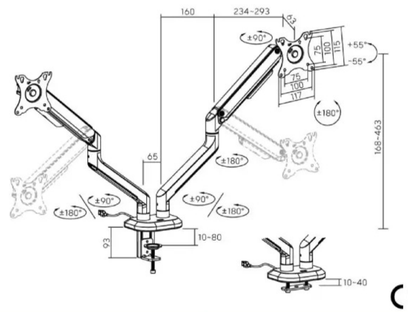

Модель	ULDT63–C012G / C012GL	ULDT63–C024G / C024GL
Подходит для экранов	17″~ 32″	17″– 32″
Нагрузка (на экран)	2 ~ 9 кг (4.4 ~19.8 фунтов)	2 ~ 9 кг (4.4 ~19.8 фунтов)
Совместимость VESA	75x75, 100x100	75x75, 100x100
Диапазон наклона	+55°~ –25°	+55°~ –25°
Диапазон поворота	+90°~ –90°	+90°~ –90°
Вращение экрана	+180°~ –180°	+180°~ –180°
Материал	Сталь, Алюминий, Пластик	Сталь, Алюминий, Пластик

Цвет:

Серии ULDT89

Amethyst RGB шарнирные кронштейны для мониторов

13 RGB световых эффектов

Пульсация · Градиент · Цветовой круг · Ещё

AMETHYST RGB ШАРНИРНЫЕ КРОНШТЕЙНЫ ДЛЯ МОНИТОРОВ
СЕРИИ ULDT89

Плавная
регулировка высоты

Встроенное сенсорное управление
чтобы легко переключать режимы подсветки

Гибкое позиционирование



Размеры (мм)

ULDT89-C012L

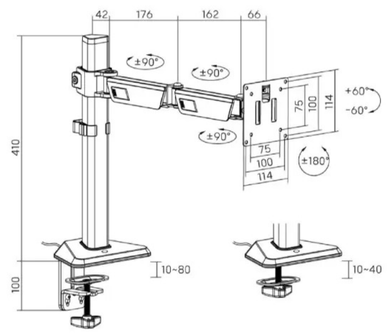

ULDT89-C024L

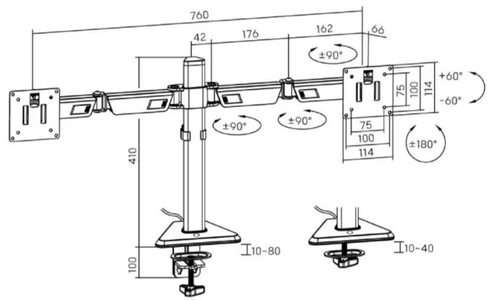

CE FC

Модель	ULDT89-C012L	ULDT89-C024L
Подходит для экранов	17″– 40″	17″– 32″
Нагрузка (на экран)	12 кг (26.4 фунтов)	12 кг (26.4 фунтов)
Совместимость VESA	75x75, 100x100	75x75, 100x100
Диапазон наклона	+60°~ –60°	+60°~ –60°
Диапазон поворота	+90°~ –90°	+90°~ –90°
Вращение экрана	+180°~ –180°	+180°~ –180°
Материал	Сталь, Алюминий, Пластик	Сталь, Алюминий, Пластик

Серии ULDT32

Про игровые подставки для мониторов

ПРО ИГРОВЫЕ ПОДСТАВКИ ДЛЯ МОНИТОРОВ
СЕРИИ ULDT32

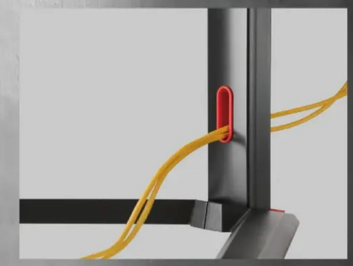

Отверстие для проводов
для аккуратного вида

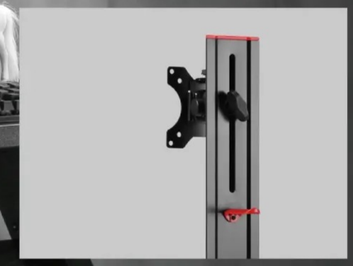

Регулировка по высоте
инструменты не нужны, достаточно ручки

Встроенный крюк для наушников

Размеры (мм)

ULDT32–T01 Один монитор

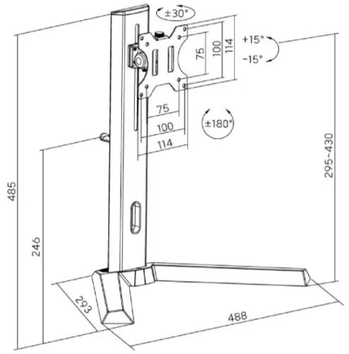

ULDT32–T02 Два монитора

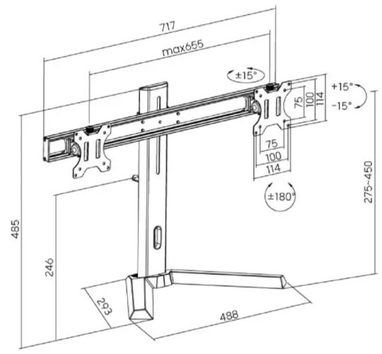

Модель	ULDT32–T01	ULDT32–T02
Подходит для экранов	17"– 32"	17"– 27"
Нагрузка (на экран)	8 кг (15.6 фунтов)	7 кг (15.4 фунтов)
Совместимость VESA	75x75, 100x100	75x75, 100x100
Диапазон наклона	+15°~ –15°	+15°~ –15°
Диапазон поворота	+30°~ –30°	+15°~ –15°
Вращение экрана	+180°~ –180°	+180°~ –180°
Материал	Сталь, Алюминий, Пластик	Сталь, Алюминий, Пластик



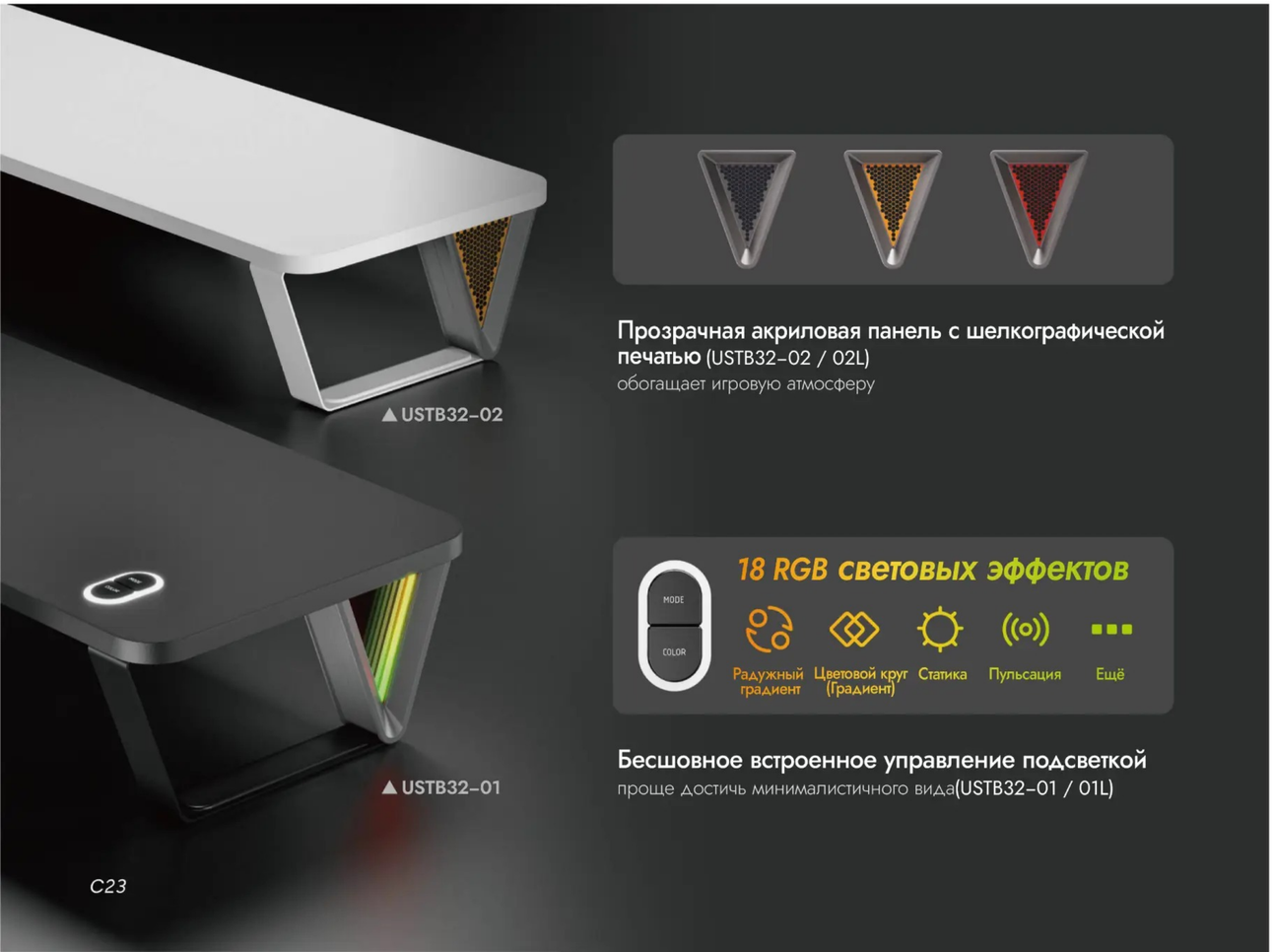

Прозрачная акриловая панель с шелкографической печатью (USTB32-02 / 02L)
обогащает игровую атмосферу

Бесшовное встроенное управление подсветкой
проще достичь минималистичного вида(USTB32-01 / 01L)

С анфиладной подсветкой

Размеры (мм)

USTB32-01 Стандартный



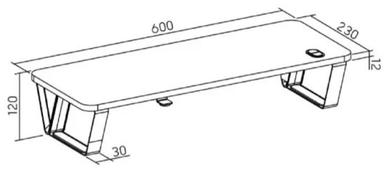

USTB32-01L Большой



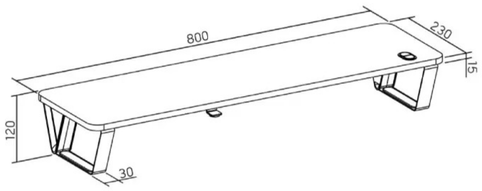

С прозрачной акриловой панелью

USTB32-02 Стандартный



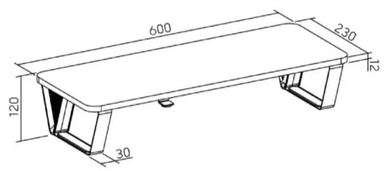

USTB32-02L Большой



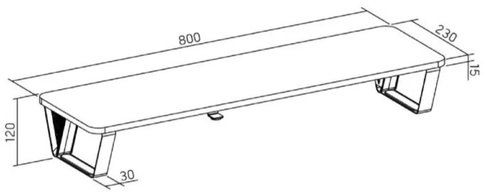

Модель	USTB32-01 / 02	USTB32-01L / 02L
Размеры	600 x 230 x 120 мм (23.6"x 9.1" x 4.7")	800 x 230 x 120 мм (31.5"x 9.1" x 4.7")
Подходит для экранов	13" ~ 32"	13" ~ 32"
Нагрузка	20 кг (44 фунтов)	20 кг (44 фунтов)
Толщина столешницы	12 мм (0.47")	15 мм (0.59")
Материал	ДСП, Сталь, Пластик	МДФ, Сталь, Пластик

Цвет:



Серии UMP0244

Алюминиевые подставки для мониторов с RGB-подсветкой

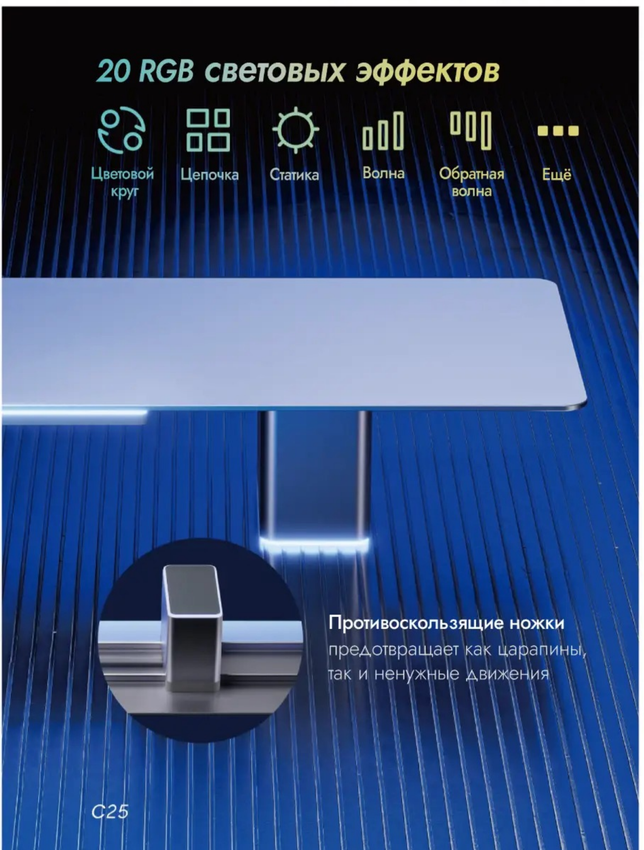

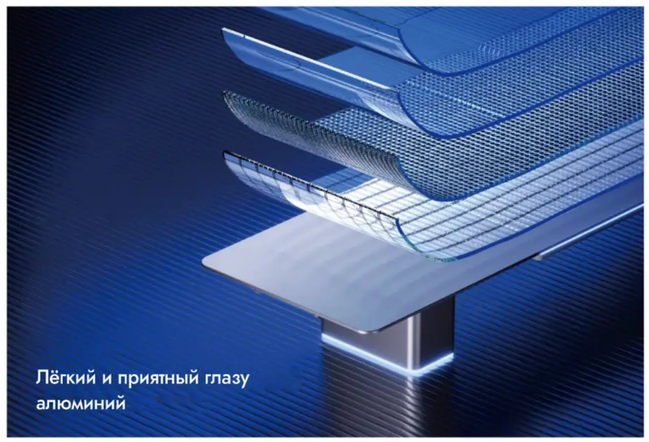

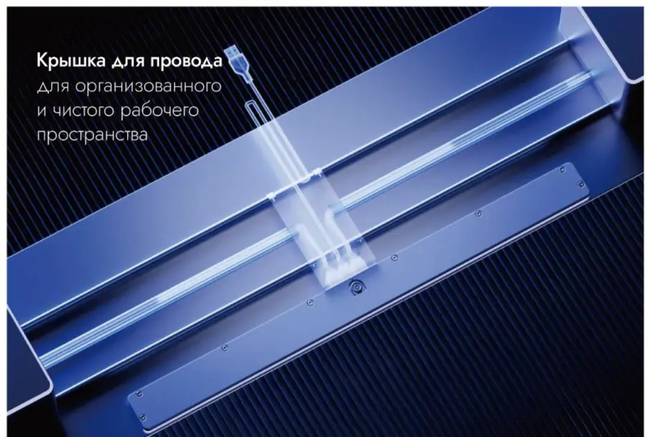

АЛЮМИНИЕВЫЕ ПОДСТАВКИ ДЛЯ МОНИТОРОВ С RGB-ПОДСВЕТКОЙ

Серии UMP0244

Размеры (мм)

UMP0244-03S Компактная



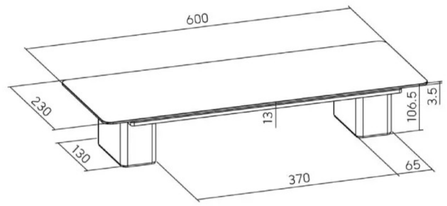

UMP0244-03M Средняя



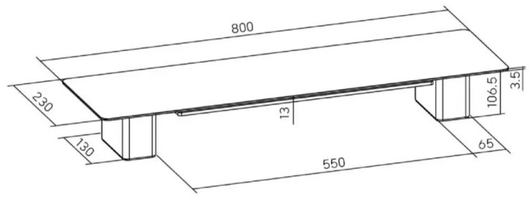

UMP0244-03 Большая



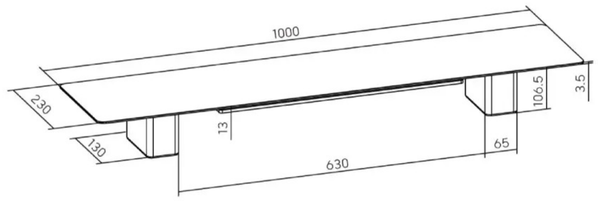

CE FC

Модель	UMP0244-03S	UMP0244-03M	UMP0244-03
Размеры	600 x 230 x 106.5 мм (23.6″x 9.1″ x 4.2″)	800 x 230 x 106.5 мм (31.5″x 9.1″ x 4.2″)	1000 x 230 x 106.5 мм (39.4″x 9.1″ x 4.2″)
Подходит для экранов	13″ – 32″	13″ – 32″	13″ – 32″
Нагрузка	20 кг (44 фунтов)	20 кг (44 фунтов)	20 кг (44 фунтов)
Материал	Алюминий, Пластик, Силикон	Алюминий, Пластик, Силикон	Алюминий, Пластик, Силикон
Длина кабеля питания	1.8 м (5.9 футов)	1.8 м (5.9 футов)	1.8 м (5.9 футов)

УЛЬТРА ПОДСТАВКИ ДЛЯ ИГРОВЫХ МОНИТОРОВ С RGB ПОДСТВЕТКОЙ

Серии USTB–17

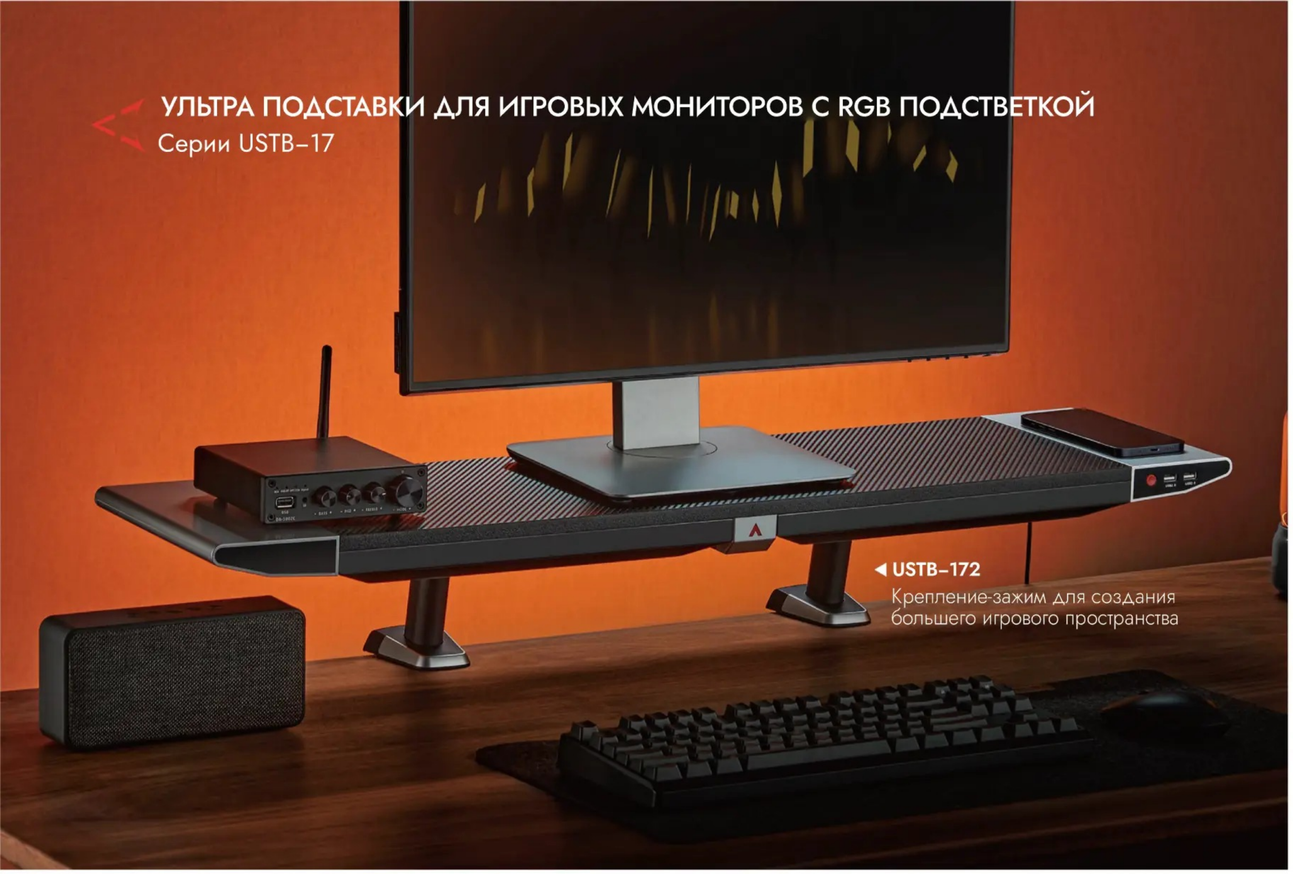

◀ USTB–172
Крепление-зажим для создания большего игрового пространства



◀ USTB–171
Не требует установки

УЛЬТРА ПОДСТАВКИ ДЛЯ ИГРОВЫХ МОНИТОРОВ С RGB ПОДСТВЕТКОЙ

Серии USTB–17



Оптимальное пространство для хранения
два встроенных выдвижных ящика обеспечивают максимальную вместимость

USTB–171–01



Встроенная беспроводная зарядка
совместим с большинством устройств, поддерживающих стандарт Qi

Вход питания и 3-портовый USB-концентратор
поддерживает зарядку и передачу данных

Управление подсветкой

USTB–172–01



Встроенная беспроводная зарядка и 2-портовый USB-концентратор

Размеры (мм)

USTB–171
USTB–171–01 с беспроводной зарядкой

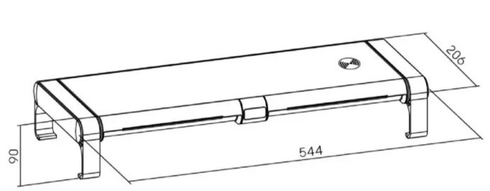

USTB–172
USTB–172–01 с беспроводной зарядкой

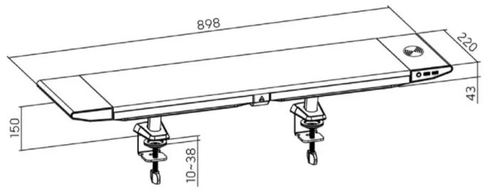

Модель	USTB–171 / 171–01	USTB–172 / 172–01
Размеры	206 x 544 x 90 мм (8.1"x 21.4" x 4.7")	898 x 220 x 285 мм (35.4"x 8.7" x 11.2")
Нагрузка	20 кг (44 фунтов)	20 кг (44 фунтов)
USB порты	3 x USB 2.0 порта	2 x USB 2.0 порта
Материал	Пластик, Сталь, Алюминий, ДСП	Пластик, Сталь, ДСП



COBRA ПОДСТАВКИ ДЛЯ НОУТБУКОВ С ТЕРМАЛЬНЫМ ОХЛАЖДЕНИЕМ

Серии ULCS02–1

Встроенные охлаждающие вентиляторы
обеспечивает комплексную защиту
от перегрева при работе ноутбука
на пределе его возможностей

Тепловая защита

3 режима обдува

RGB световых эффектов

Радужный градиент | Цветовой круг (Градиент) | Статика | Пульсация | Ещё

Прочная конструкция
легко вмещает игровой ноутбук с диагональю экрана
до 17 дюймов весом до 5 кг (11 фунтов)

Вход питания и USB-порт
для подключения мыши или клавиатуры

5KG

Пятиуровневая регулировка высоты
снимает усталость глаз и шеи

Размеры (мм)

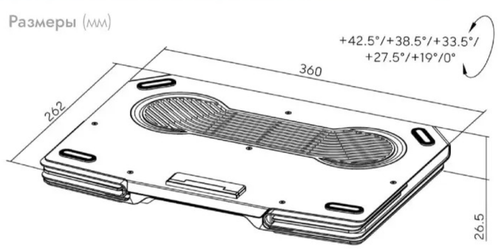

Модель	ULCS02–1
Размеры	360 x 262 x 26.5 мм (14.2"x 10.3" x 1")
Подходит для ноутбука	12" ~ 17"
Нагрузка	5 кг (11 фунтов)
Регулировка высоты	0°/19°/27.5°/33.5°/38.5°/42.5°
Материал	Алюминий, Пластик



COBRA ПОДСТАВКИ ДЛЯ НОУТБУКОВ С ТЕРМАЛЬНЫМ ОХЛАЖДЕНИЕМ

USTB–151 & USTB–151



Освободите больше места

Компактное крепление на зажиме
освободите место на рабочем столе

Размеры (мм)

USTB–151

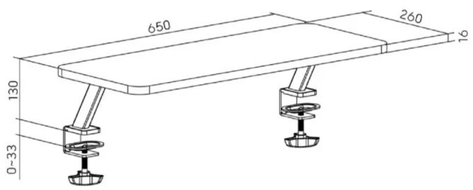

USTB–152

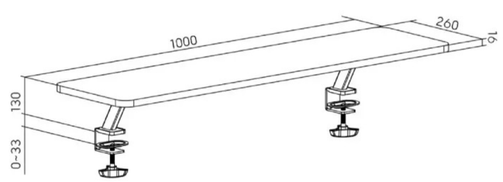

Модель	USTB–151	USTB–152
Размеры	650 x 260 x 130 мм (25.6"x 10.2" x 5.1")	1000 x 260 x 130 мм (39.4"x 10.2" x 5.1")
Нагрузка	20 кг (44 фунтов)	20 кг (44 фунтов)
Материал	ДСП, Сталь, Пластик	ДСП, Сталь, Пластик



ДЕРЕВЯННАЯ ПОДСТАВКА ДЛЯ МОНИТОРА/НОУТБУКА

USTB–153

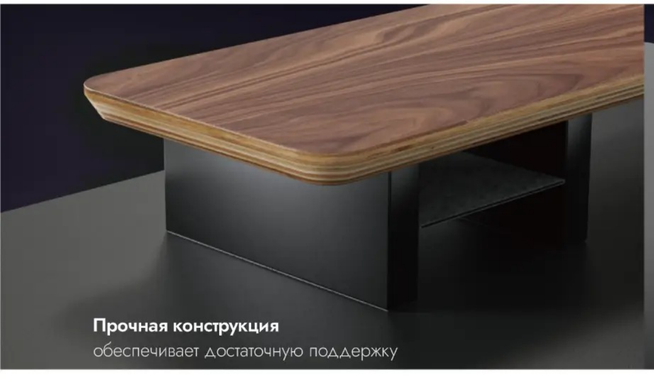

Прочная конструкция
обеспечивает достаточную поддержку

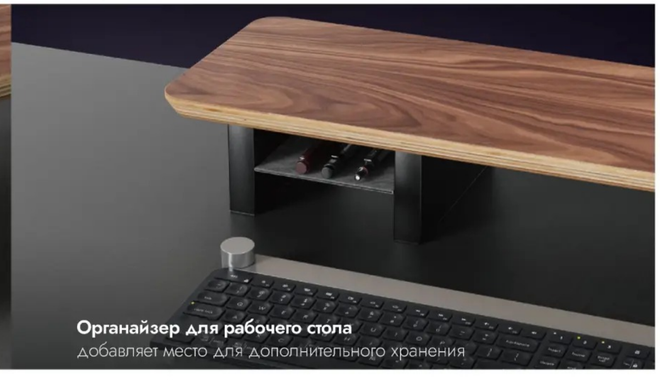

Органайзер для рабочего стола
добавляет место для дополнительного хранения

Размеры (мм)

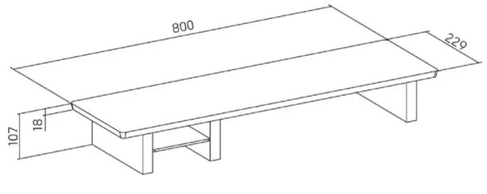

Модель	USTB–153
Размеры	800 x 229 x 107 мм (31.5″x 9″ x 4.2″)
Нагрузка	30 кг (166 фунтов)
Материал	МДФ, Фанера, Фетр



МНОГОФУНКЦИОНАЛЬНАЯ НАСТОЛЬНАЯ ПОДСТАВКА

Серии USTB–173



Конструкция «2 в 1»
для зажимных и отдельно стоящих применений

Размеры (мм)

USTB–173–01 Компактные

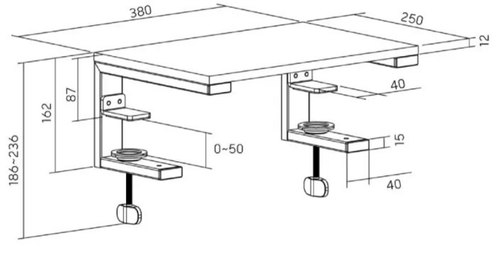

USTB–173–02 Стандартные

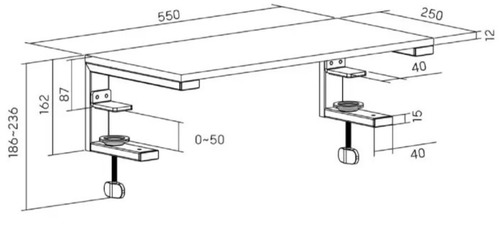

Модель	USTB–173–01	USTB–173–02
Размеры	380 x 250 x 236 мм (15″x 9.8″ x 9.3″)	550 x 250 x 236 мм (21.7″x 9.8″ x 9.3″)
Нагрузка	20 кг (44 фунтов)	20 кг (44 фунтов)
Материал	Сталь, ДСП	Сталь, ДСП

Цвет:

04

Оборудование для стриминга

Штативы для микрофонов
D01–D11

Универсальные крепления для студийной установки
D11–D15

Монтажные принадлежности
D16–D18

Зелёные экраны
D19–D20

Серии UMDS17

Микрофонные штанги Aura RGB



МИКРОФОННЫЕ ШТАТИВЫ AURA RGB
Серии UMDS17

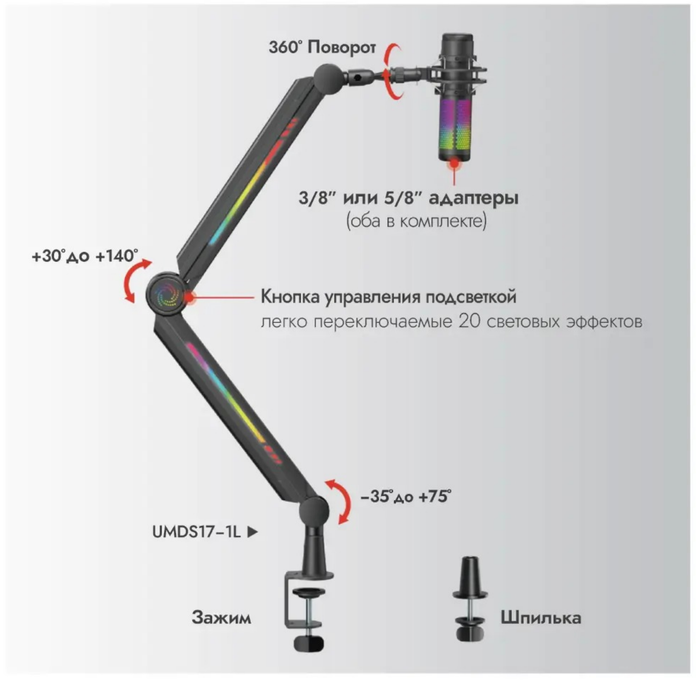



Полностью регулируемый шаровой шарнир головки
легко расположить микрофон по своему усмотрению



Встроенное управление проводами
прячет провода, делает стол чистым

Размеры (мм)

UMDS17-1L

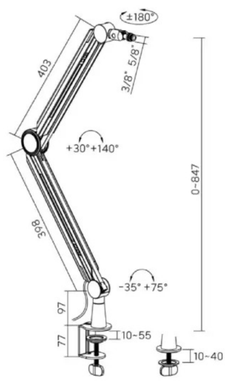

UMDS17-2L

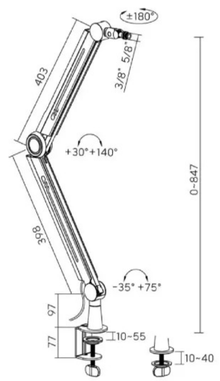

CE FC

Модель	UMDS17-1L	UMDS17-2L
Размеры	70 x 359 x 890 мм (2.8"x 14.1" x 35")	70 x 359 x 890 мм (2.8"x 14.1" x 35")
Нагрузка	0.2 ~ 1.5 кг (0.4 ~ 3.3 фунтов)	0.2 ~ 1.5 кг (0.44 ~ 3.3 фунтов)
Диапазон высот	0 ~ 847 мм (0" ~ 33.3")	0 ~ 847 мм (0" ~ 33.3")
Тип крепления микрофона	3/8", 5/8"	3/8", 5/8"
Длина стрелы пантографа	800 мм (31.5")	800 мм (31.5")
Материал	Сталь, Пластик, Алюминий	Сталь, Пластик, Алюминий

Цвет:



ТОНКИЕ МИКРОФОННЫЕ ШТАНГИ

UMDS16–1 & UMDS16–1L

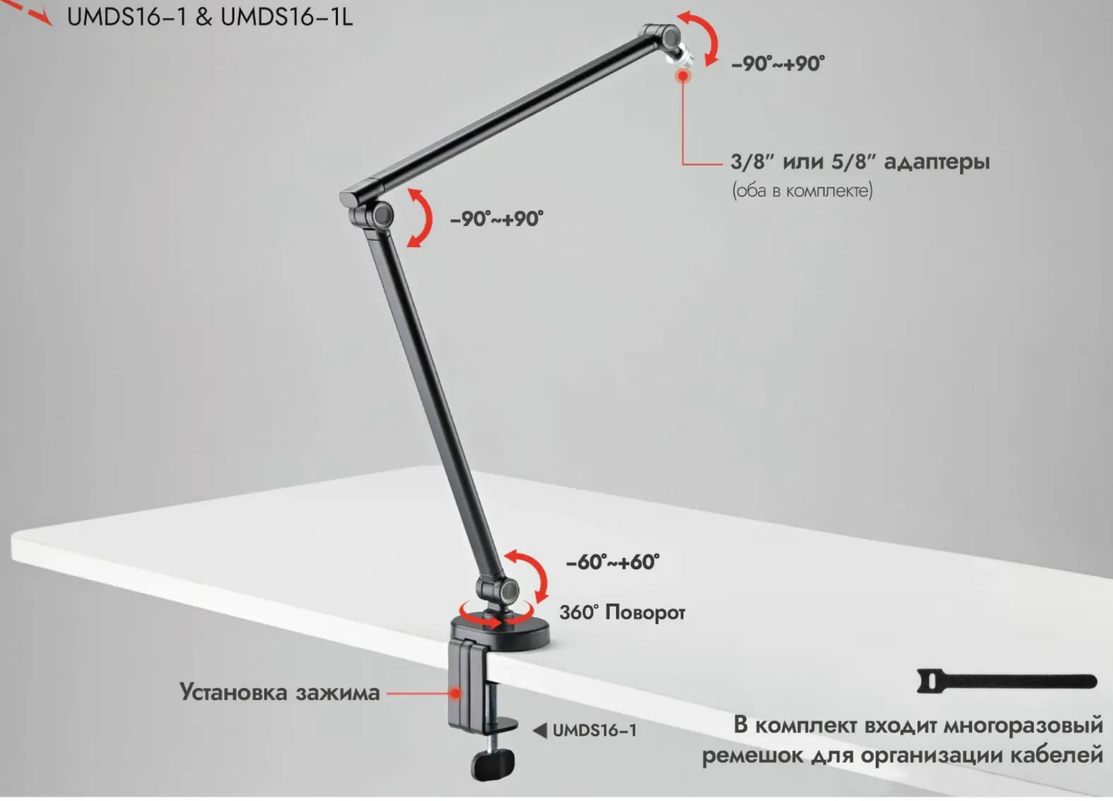

В комплект входит многоразовый ремешок для организации кабелей

Размеры (мм)

UMDS16–1L с RGB подсветкой

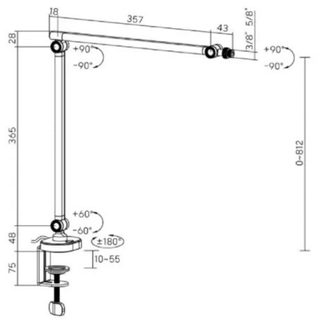

UMDS16–1

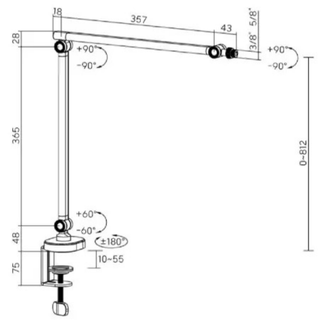

Модель	UMDS16–1L	UMDS13–2
Размеры	100 x 440 x 545 мм (3.9"x 17.3" x 21.5")	95 x 440 x 545 мм (3.7"x 17.3" x 21.5")
Нагрузка	1 кг (2.2 фунтов)	1 кг (2.2 фунтов)
Диапазон высот	0 ~ 812 мм (0" ~ 32")	0 ~ 812 мм (0" ~ 32")
Тип крепления микрофона	3/8", 5/8"	3/8", 5/8"
Длина стрелы пантографа	722 мм (28.4")	722 мм (28.4")
Материал	Сталь, Пластик, Алюминий	Сталь, Пластик, Алюминий

Цвет:

ПРЕМИАЛЬНЫЕ ШТАТИВЫ ДЛЯ СТУДИЙНЫХ МИКРОФОНОВ

UMDS15–2 & UMDS13–2



- Низкопрофильная конструкция для использования под монитором



- Для подъёма в более высоком положении предусмотрена съёмная подъёмная колонна

ПРЕМИАЛЬНЫЕ СТУДИЙНЫЕ МИКРОФОННЫЕ КРОНШТЕЙНЫ

UMDS15–2 & UMDS13–2



Совместим со всеми стандартными микрофонами
3/8″ и 5/8″ адаптеры в комплекте

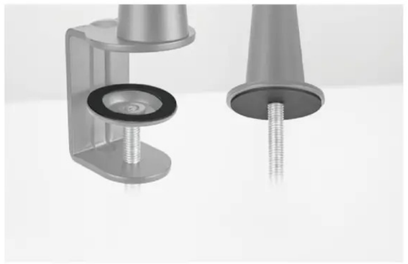

Защитные прокладки
обеспечивают более надежную фиксацию и меньшую вибрацию



Размеры (мм)

UMDS15–2

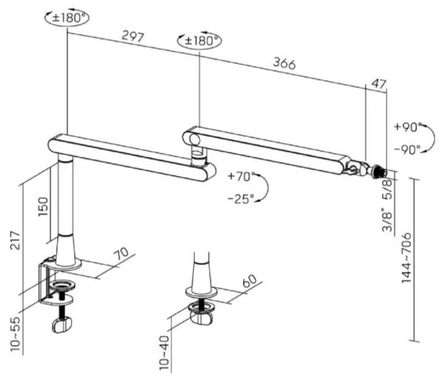

UMDS13–2

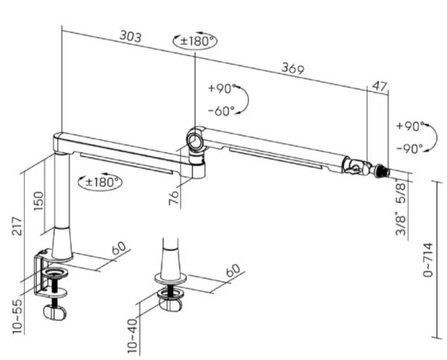

Модель	UMDS15–2	UMDS13–2
Размеры	70 x 483 ~ 755 x 144 ~ 706 мм (2.8″x 19″ ~ 29.7″ x 5.7″ ~ 27.8″)	60 x 377 ~ 769 x 46 ~ 819 мм (2.4″x 14.8″ ~ 30.3″ x 1.8″ ~ 32.2″)
Нагрузка	2 кг (4.4 фунтов)	2 кг (4.4 фунтов)
Диапазон высот	144 ~ 706 мм (5.7″ ~ 27.8″)	0 ~ 714 мм (0″ ~ 28.1″)
Тип крепления микрофона	3/8″, 5/8″	3/8″, 5/8″
Длина стрелы пантографа	709 мм (27.9″)	719 мм (28.3″)
Материал	Сталь, Пластик, Алюминий	Сталь, Пластик, Алюминий



UMDS15–1 & UMDS13–1

Современные штативы для студийных микрофонов



СОВРЕМЕННЫЕ СТУДИЙНЫЕ МИКРОФОННЫЕ КРОНШТЕЙНЫ

UMDS15–1 & UMDS13–1





- Шарнирное соединение с возможностью вращения на 360° и поворотом на 180°
- Поворотная головка упрощает установку микрофона



Прокладка защищает поверхности, обеспечивает более прочное сцепление и снижает вибрации

Размеры (мм)

UMDS06–1

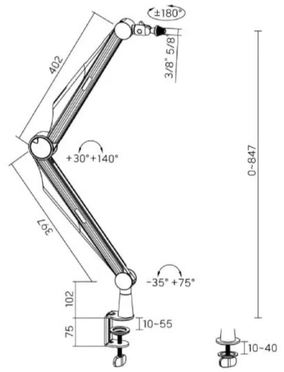

UMDS06–2

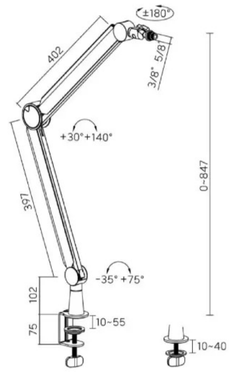

Модель	UMDS15–1	UMDS13–1
Размеры	60x359x890мм (2.4"x 14.1"x 35")	60x359x890мм (2.4"x 14.1"x 35")
Нагрузка	0.2 ~1 кг (0.44 ~2.2 фунтов)	0.2 ~1 кг (0.44 ~2.2 фунтов)
Диапазон высот	0 ~ 847 мм (0" ~ 33.3")	0 ~ 847 мм (0" ~ 33.3")
Тип крепления микрофона	3/8", 5/8"	3/8", 5/8"
Длина стрелы пантографа	800 мм (31.5")	800 мм (31.5")
Материал	Сталь, Пластик, Алюминий	Сталь, Пластик, Алюминий

Серии UMDS06

Настольные профессиональные микрофонные стойки-пантографы



НАСТОЛЬНЫЕ ПРОФЕССИОНАЛЬНЫЕ МИКРОФОННЫЕ СТОЙКИ-ПАНТОГРАФЫ
Серии UMDS06





Универсальный адаптер в комплекте
совместим с большинством микрофонов, амортизаторов и поп-фильтров

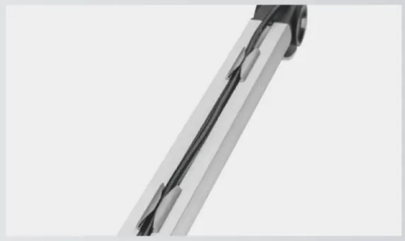

Управление проводами
для опрятного и чистого вида

Размеры (мм)

UMDS06-1

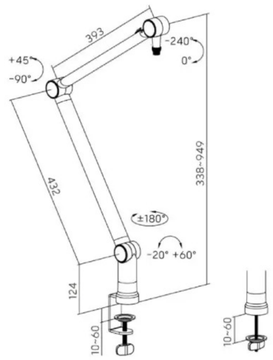

UMDS06-2

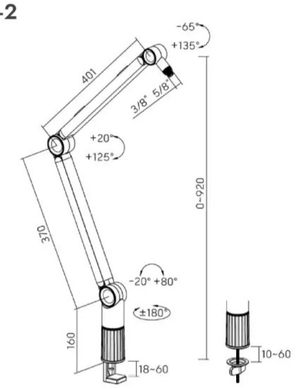

Модель	UMDS06-1	UMDS06-2
Размеры	61x72x1095мм (2.4"x 2.8"x 43.1")	55x174x1004мм (2.2"x 6.8"x 39.5")
Нагрузка	1 кг (2.2 фунтов)	1 кг (2.2 фунтов)
Диапазон высот	949 мм (0" ~ 37.4")	920 мм (36.2")
Тип крепления микрофона	3/8", 5/8"	3/8", 5/8"
Длина стрелы пантографа	825 мм (32.5")	771 мм (30.4")
Материал	Сталь, Пластик, Алюминий	Сталь, Пластик, Алюминий

Серии UMDS10

Элегантные универсальные крепления для студии

Идеально подходит для стримеров, видеоблогеров, видеомонтажеров и других видов работы, связанной с видео.





Крепление для осветительных приборов, камер, шаровых головок или адаптеров для телефонов/планшетов с крепёжными винтами 1/4" и 3/8".



Два варианта крепления микрофонов.
(Зажим входит в комплект)

ЭЛЕГАНТНЫЕ УНИВЕРСАЛЬНЫЕ КРЕПЛЕНИЯ ДЛЯ СТУДИЙНОЙ УСТАНОВКИ

Серии UMDS10



Универсальная конструкция

освободить место на рабочем столе для обеспечения эффективной координации

Размеры (мм)

UMDS10-1 для одного монитора

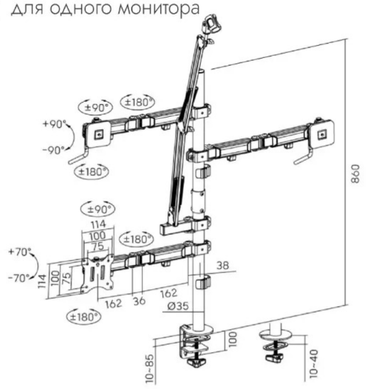

UMDS10-2 для двух мониторов

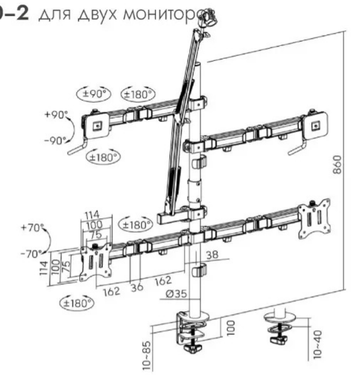

Модель	UMDS10-1 / UMDS10-2
Подходит для экранов	17″–32″
Нагрузка (на экран)	9 кг (19.8 фунтов)
Совместимость VESA	75x75, 100x100
Диапазон наклона	+70°~ –70°
Диапазон поворота	+90°~ –90°
Вращение экрана	+180°~ –180°
Нагрузка (камера)	7 кг (15.4 фунтов)
Тип крепления камеры	1/4″, 3/8″
Диапазон наклона камеры	+90°~ –90°
Диапазон поворота камеры	+90°~ –90°
Нагрузка (свет)	7 кг (15.4 фунтов)
Тип крепления света	1/4″, 3/8″
Нагрузка (микрофон)	1 кг (2.2 фунтов)
Тип крепления микрофона	3/8″, 5/8″

ЭЛЕГАНТНЫЕ УНИВЕРСАЛЬНЫЕ КРЕПЛЕНИЯ ДЛЯ СТУДИЙНОЙ УСТАНОВКИ

Серии UMDS11



Кольцевая лампа

10″; тип крепления 1/4″

- **Управление кольцевой подсветкой**



- **3 режима цветовой температуры**

- **10 уровней яркости**



Крепление для микрофонной стойки

- В комплект входят переходники 3/8″ и 5/8″ для большинства микрофонов, амортизаторов и поп-фильтров
- Дополнительная зажимная база для настольного монтажа



Кронштейн

- **В комплект шаровой головки 360° входят переходники 1/4″**

- **Установите держатель для фонаря /камеры/телефона и т. д.**

Подставка для монитора и ноутбука

- **Полностью наклоняемая и поворачиваемая площадка VESA 75x75/100x100**

- **Регулируемый держатель для ноутбука с защитным бортиком и противоскользящими накладками**

В КОМПЛЕКТЕ АКСЕССУАРЫ



Кольцевая лампа



Крепление для ноутбука



Крепление для телефона

ЭЛЕГАНТНЫЕ УНИВЕРСАЛЬНЫЕ КРЕПЛЕНИЯ ДЛЯ СТУДИЙНОЙ УСТАНОВКИ

Серии UMDS11

Размеры (мм)

UMDS11–1 Настольное

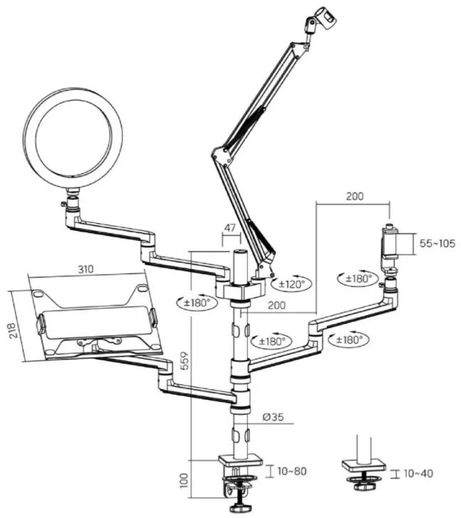

UMDS11–2 Отдельно стоящие

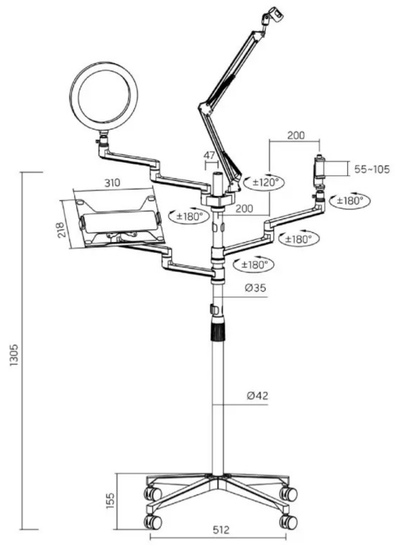

Модель		UMDS11–1	UMDS11–2
Размеры		995 x 153 x 1430 мм (39.2″ x 6″ x 56.3″)	995 x 578 x 2090 мм (39.2″ x 22.8″ x 82.3″)
Установка		Зажим, шпилька	Свободно стоящий
Экран	Размеры	17″ ~ 32″	17″ ~ 32″
	Нагрузка	8 кг (17.6 фунтов)	5 кг (11 фунтов)
Ноутбук	Размеры	11.6″ ~ 17.3″	11.6″ ~ 17.3″
	Нагрузка	8 кг (17.6 фунтов)	5 кг (11 фунтов)
Микрофон	Тип крепления	3/8″, 5/8″	3/8″, 5/8″
	Нагрузка	1 кг (2.2 фунта)	1 кг (2.2 фунта)
Свет	Тип крепления	1/4″	1/4″
	Диаметр	10″	10″
Камера	Тип крепления	1/4″	1/4″
Применимый размер мобильного телефона		(55 мм ≤ Ширина ≤ 105 мм)	(55 мм ≤ Ширина ≤ 105 мм)
Материал		Сталь, Алюминий, Пластик	Сталь, Алюминий, Пластик



Серии UMDS12

Универсальные полки, совместимые со стандартом VESA



Ориентация вперёд или назад
повышенная гибкость при монтаже устройств



Регулируемый по высоте
подходит большинству мониторов



Несколько слотов
для камеры, вебкамеры, микрофонов, света и т. п.

УНИВЕРСАЛЬНЫЕ ПОЛКИ ДЛЯ ХРАНЕНИЯ, СОВМЕСТИМЫЕ СО СТАНДАРТОМ VESA.

Серии UMDS12

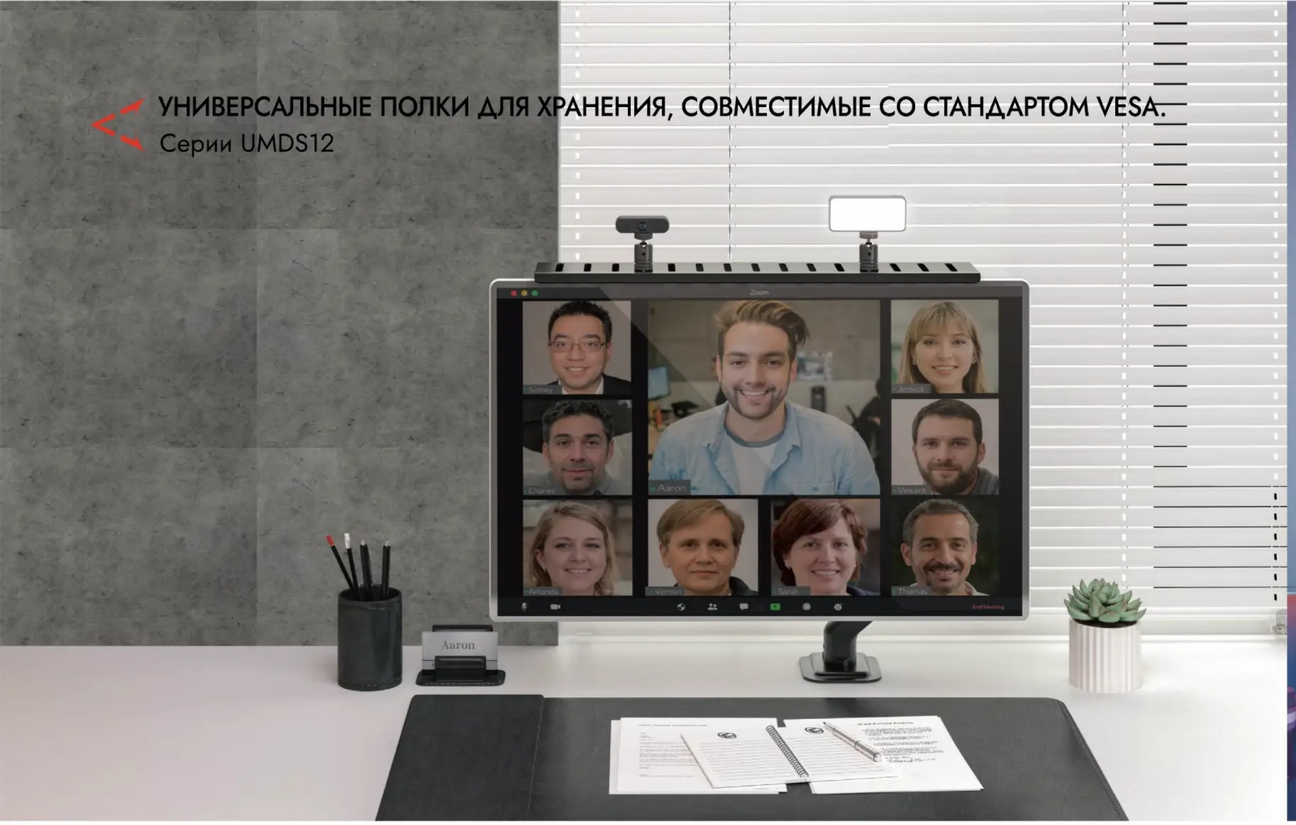

Размеры (мм)

UMDS12–1

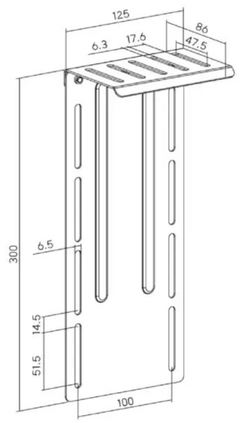

UMDS12–2

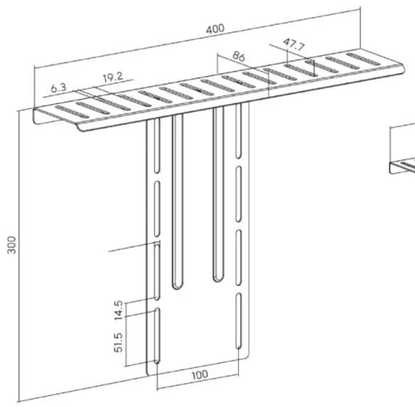

UMDS12–3

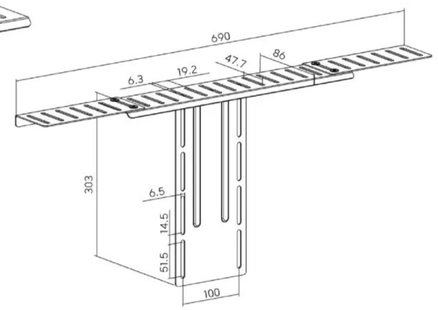

Модель	UMDS12–1	UMDS12–2	UMDS12–3
Размеры	125 x 86 x 300 мм (4.9″x 3.4″ x 11.8″)	400 x 86 x 300 мм (15.7″x 3.4″ x 11.8″)	690 x 86 x 300 мм (27.2″x 3.4″ x 11.8″)
Нагрузка	2 кг (4.4 фунтов)	3 кг (6.6 фунтов)	3 кг (6.6 фунтов)
VESA совместимость	100x100	100x100	100x100
Материал	Сталь	Сталь	Сталь

АДАПТЕР ШАРОВОЙ ГОЛОВКИ VESA ДЛЯ КРОНШТЕЙНОВ МОНИТОРОВ

UXMA–08



Легко устанавливается на VESA-крепления, **позволяет использовать кронштейн для монитора в качестве подставки для устройства!**

Установите светильник, камеру, микрофон и другие устройства на стандартный кронштейн для монитора VESA



Шаровой шарнир с вращением на 360°

Стандартный винт 1/4 дюйма

Адаптеры для совместимых аксессуаров или устройств

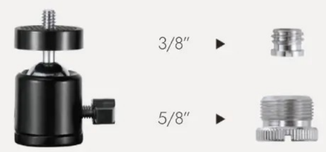

Размеры (мм)

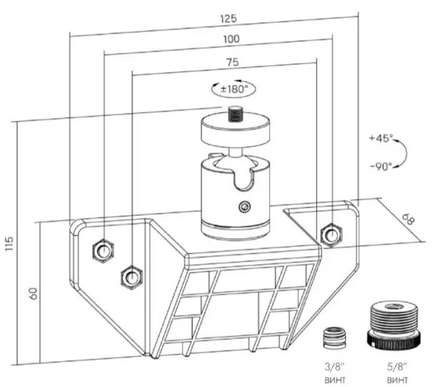

Модель	UXMA–08
Размеры	125 x 115 x 68 мм (4.9″x 4.5″ x 2.7)
Нагрузка	3 кг (6.6 фунтов)
Материал	Сталь, Пластик

Серии UBGS03

Выдвижные зеленые фоны

Широкое применение

- Прямая трансляция игры
- Прямая трансляция
- Фотография
- Видеосъемка
- Виртуальная студия
- Интервью
- Трансляция

ВЫДВИЖНЫЕ ЗЕЛЕНЫЕ ФОНЫ

UBGS03 Серии

UBGS03–1820 ▼

Встроенная ручка для переноски
легко носить





Стабильная конструкция с двумя пневматическими цилиндрами
обеспечивает лёгкую регулировку высоты и надежно удерживает экран на желаемой высоте после выдвижения на расстояние более одного метра

Регулируемые ножки
обеспечивают дополнительную стабильность

Полиэстер, устойчивый к образованию складок
обеспечивает непревзойденные эффекты хромакея



Герметичная конструкция
складывается в прочный алюминиевый кейс для удобной переноски и хранения

Размеры (мм)

UBGS03–1520

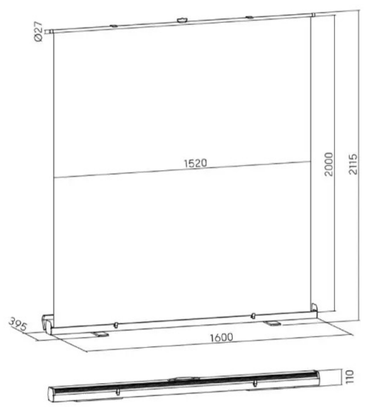

UBGS03–1820

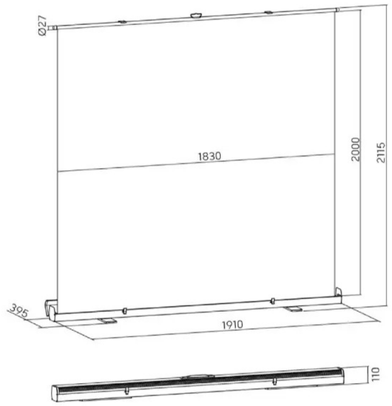

Модель	UBGS03–1520	UBGS03–1820
Материал экрана	Ткань Оксфорд	Ткань Оксфорд
Размеры (Ш x В)	1520 x 2000 мм (59.8"x 78.7")	1830 x 2000 мм (72"x 78.7")
Материал кейса	Алюминий	Алюминий
Длина кейса	1600 мм (63")	1910 мм (75.2")

05

Другие игровые устройства

Крепления для системных блоков

E01–E06

Подставки для наушников & колонок

E07–E08

Серии UCPB–26 & UCPB–25

Крепления для системных блоков



Многомерные, легко регулируемые

адаптируются к системным блокам различных размеров



Различные виды RGB-подсветки

- Цветовой круг
- Змейка
- Статика
- Радуга
- Градиент
- Пульсация
- Волна
- Обратная волна
- Ещё

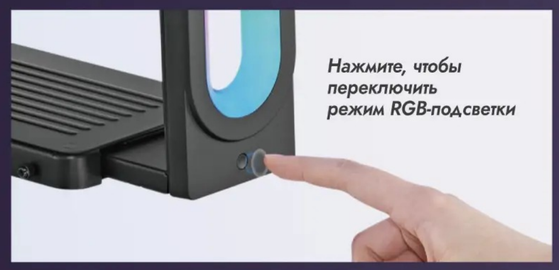

Нажмите, чтобы переключить режим RGB-подсветки



УДОБНЫЕ ДЕРЖАТЕЛИ ДЛЯ СИСТЕМНОГО БЛОКА

UCPB–26 Серии & UCPB–25

Установите под столом или на стену

Размеры (мм)

UCPB–25 360° Поворот

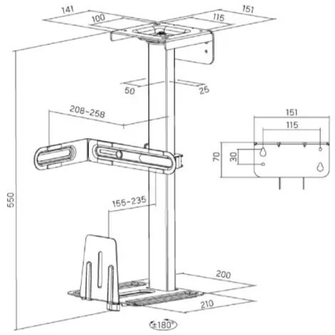

UCPB–26R с RGB подсветкой

CE FC UKCA

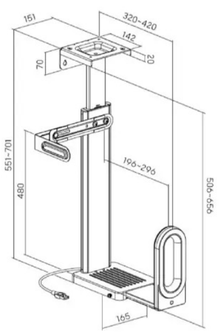

UCPB–26

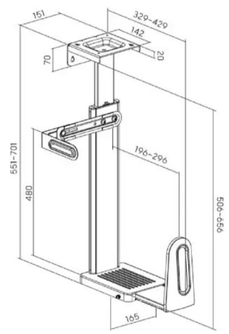

Модель	UCPB–25	UCPB–26R	UCPB–26
Размеры	341 x 342 x 550 мм (13.4″x 13.5″ x 21.7″)	420 x 350 x 701 мм (16.5″x 13.8″ x 27.6″)	429 x 350 x 701 мм (16.9″x 13.8″ x 27.6″)
Нагрузка	30 кг (66 фунтов)	20 кг (44 фунтов)	20 кг (44 фунтов)
Диапазон высот	/	480 ~ 656 мм (18.9″~25.8″)	480 ~ 656 мм (18.9″~25.8″)
Диапазон ширины	155 ~ 235 мм (6.1″ ~ 9.3″)	196 ~ 296 мм (7.7″ ~ 11.7″)	196 ~ 296 мм (7.7″ ~ 11.7″)
Диапазон глубины	/	400 ~ 520 мм (15.7″ ~ 20.5″)	400 ~ 520 мм (15.7″ ~ 20.5″)
Материал	Сталь, Пластик	Сталь, Пластик	Сталь, Пластик
Цвет:			

Серии UCPB–21 & 22

Премиальные держатели для системных блоков

Эффектный дизайн · Безопасность и надёжность · Экономия места

RGB эффекты подсветки

Полная регулировка

Пульт ДУ в комплекте

ПРЕМИАЛЬНЫЕ ДЕРЖАТЕЛИ ДЛЯ СИСТЕМНЫХ БЛОКОВ

Серии UCPB–21 & 22

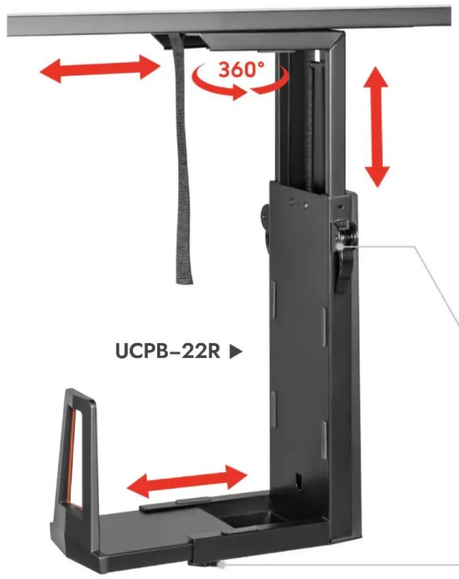

Регулировка поворота
для доступа к задним портам и кабелям

Скользящая направляющая
перемещает блок к вам в нужный момент
(только UCPB–22/22R)

Плавная регулировка высоты и глубины
подходит практически для любых размеров
и форм корпусов ПК

Запорный механизм
надёжно удерживает блок на месте



Удобная рукоятка
отрегулируйте высоту
и зафиксируйте



Поворотная ручка
быстро адаптирует
ширину держателя

Размеры (мм)

UCPB–21
UCPB–21R с RGB подсветкой

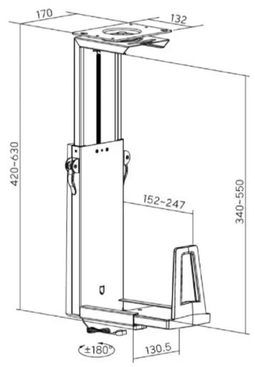

UCPB–22
UCPB–22R с направляющей для скольжения
и RGB-подсветкой

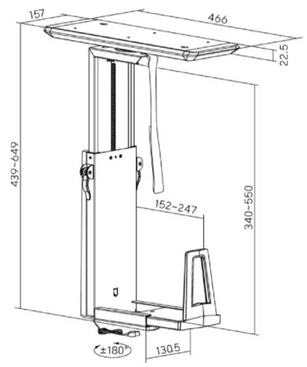

Модель	UCPB–21 / 21R	UCPB–22 / 22R
Нагрузка	15 кг (33 фунтов)	15 кг (33 фунтов)
Диапазон высот	340 ~ 550 мм (13.4″~ 21.7″)	340 ~ 550 мм (13.4″~ 21.7″)
Диапазон глубины	152 ~ 247 мм (6″~ 9.7″)	152 ~ 247 мм (6″~ 9.7″)
Диапазон поворота	+180°~ –180°	+180°~ –180°
Глубина хода направляющей	/	247 мм (9.7″)

ПРОЧНЫЕ ДЕРЖАТЕЛИ ДЛЯ ИГРОВЫХ СИСТЕМНЫХ БЛОКОВ

UCPB–24



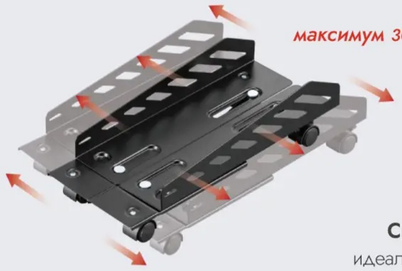



Свободно регулируйте ширину и длину
идеальный выбор для компьютеров любого размера

Размеры (мм)

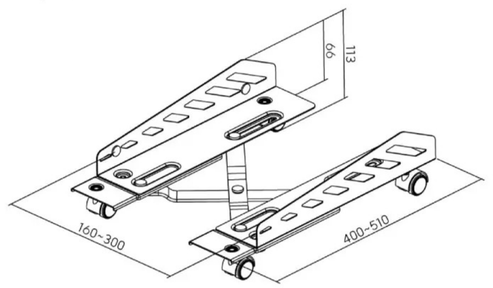

Модель	UCPB–24
Размеры	510 x 306 x 113 мм (20.1″x 12″x 4.4″)
Нагрузка	25 кг (55 фунтов)
Диапазон ширины	160 ~ 300 мм (6.3″~ 11.8″)
Материал	Сталь

КРЕАТИВНЫЕ ПОДСТАВКИ ДЛЯ НАУШНИКОВ

UHPS04 Серии



Размеры (мм)

UHPS04–1 CE FC UKCA

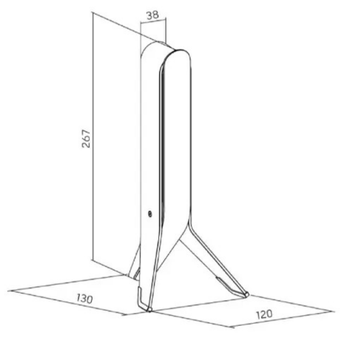

UHPS04–2 с беспроводной зарядкой CE

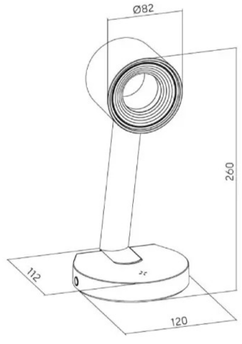

UHPS04–3 CE FC UKCA

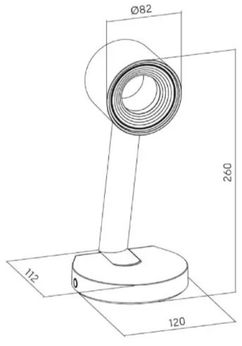

Модель	UHPS04–1	UHPS04–2	UHPS04–3
Размеры	120 x 130 x 267 мм (4.7″x 5.1″ x 10.5″)	120 x 112 x 260 мм (4.7″x 4.4″ x 10.2″)	120 x 112 x 260 мм (4.7″x 4.4″ x 10.2″)
Подключение	2 x USB–A порта, 1 x 3.5 мм TRRS порт, 1 x USB–C порт	2 x USB–A порт, 2 x USB–C порта, 1 x 3.5 мм TRRS порт,	1 x USB–A порт, 1 x USB–C порта, 1 x 3.5 мм TRRS порт,
Материал	Алюминий, Пластик, Сталь, Силикон	Пластик, Сталь, Силикон	Пластик, Сталь, Силикон

НАСТОЛЬНЫЕ ПОДСТАВКИ ДЛЯ КОЛОНОК (ПАРЫ)

UBS–69 Серии



Полная регулировка

для оптимального угла прослушивания

Верхняя **панель с виброгасящим покрытием** улучшает качество звучания динамиков.



Управление проводами для аккуратного вида

Размеры (мм)

UBS–69C на зажимах

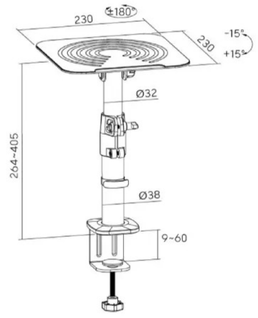

UBS–69T свободностоящие

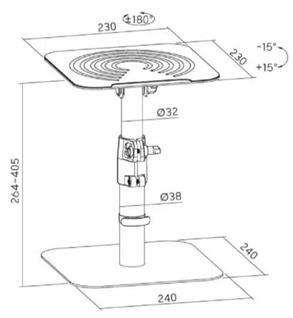

Модель	UBS–69C	UBS–69T
Размеры	230 x 230 x 551 мм (9.1″x 9.1″ x 21.7″)	240 x 240 x 405 мм (9.4″x 9.4″ x 15.9″)
Нагрузка	15 кг (33 фунта)	15 кг (33 фунта)
Диапазон высоты	264–405 мм (10.4″–15.9″)	264–405 мм (10.4″–15.9″)
Диапазон наклона	+15°~ –15°	+15°~ –15°
Вращение	+180°~ –180°	+180°~ –180°
Материал	Пластик, Сталь, Силикон	Пластик, Сталь, Силикон

Цвет:

Игровое хранилище

Настенные перфорированные панели
F01–F11

Настольные перфорированные доски
F07–F10

Настенные крепления для PS5
F11–F12

Управление проводами
F12–F22

Серии UFLS23

Настенные шкафы и держатели для инструментов



НАСТЕННЫЕ ШКАФЫ И ДЕРЖАТЕЛИ ДЛЯ ИНСТРУМЕНТОВ НА ПЕГБОРДАХ

UFLS23 Серии



Различные аксессуары для пегбордов



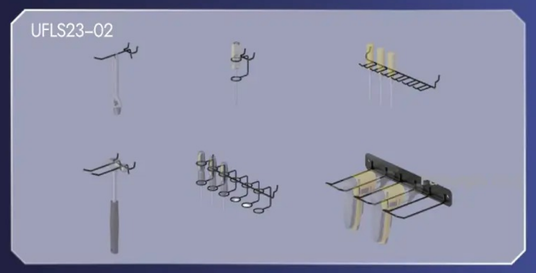

UFLS23–01

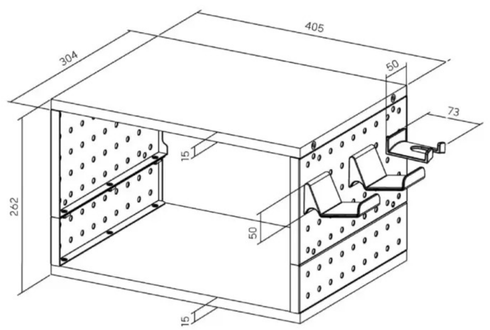

UFLS23–02

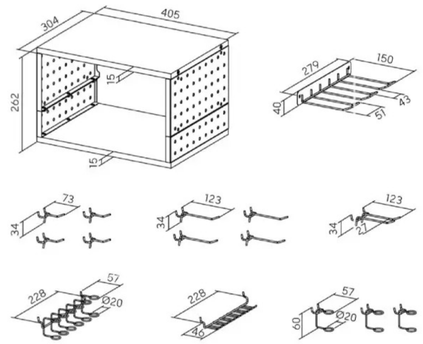

Модель	UFLS23–01	UFLS23–02
Размеры	134 x 183 x 103 мм (5.3″x 7.2″ x 4.1″)	134 x 183 x 103 мм (5.3″x 7.2″ x 4.1″)
Нагрузка	10 кг (22 фунтов)	10 кг (22 фунтов)

ПЛАВАЮЩИЕ МОДУЛЬНЫЕ ПОЛКИ ДЛЯ МЕДИА С ПЕГБОРДАМИ

UFLS Серии





Просторная площадь
Прочная полка для медиаустройств с большим количеством места для хранения, выдерживающая устройства весом **до 10 кг (22 фунта)**



ПЛАВАЮЩИЕ МОДУЛЬНЫЕ ПОЛКИ ДЛЯ МЕДИА С ПЕГБОРДАМИ

UFLS Серии



Оптимизированная конструкция рамы
для каждого слоя требуется всего 4 отверстия в стене (меньше, чем у других подвесных медиаконсолей)

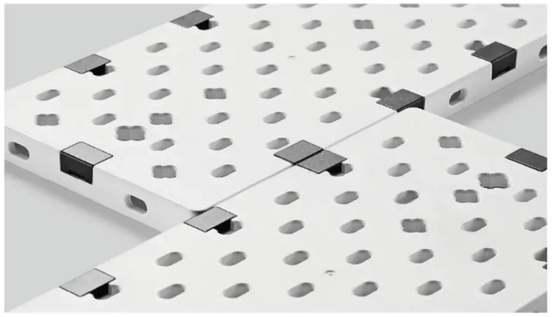

Быстрая сборка
свободно соединяйте перфорированные панели с помощью крепежных элементов, а оставшиеся пустые места заполняйте кромочными заглушками

Три варианта цвета



Комплект для хранения (для UFLS-02/03)



Размеры (мм)

UFLS-01
Трёхэтажная полка

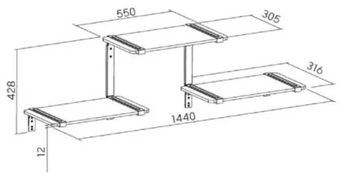

UFLS-02
Одноэтажная полка

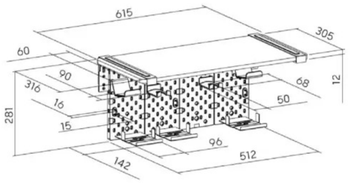

UFLS-03
Двухэтажная полка

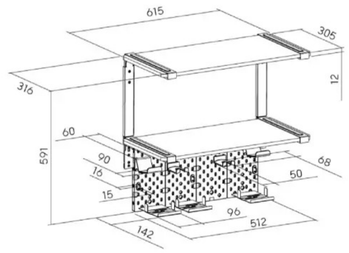

Модель	UFLS-01	UFLS-02	UFLS-03
Размеры	1440 x 316 x 428 мм (56.7"x 12.4" x 16.9")	615 x 316 x 281 мм (24.2"x 12.4" x 11.1")	615 x 316 x 591 мм (24.2"x 12.4" x 23.3")
Нагрузка	30 кг (66 фунтов)	10 кг (22 фунтов)	16 кг (35.2 фунтов)
Материал	ДСП	ДСП, АБС, Сталь	ДСП, АБС, Сталь
Цвет:			

НАСТЕННЫЙ МОДУЛЬНЫЙ ИГРОВОЙ ПЕГБОРД

UGPB-01

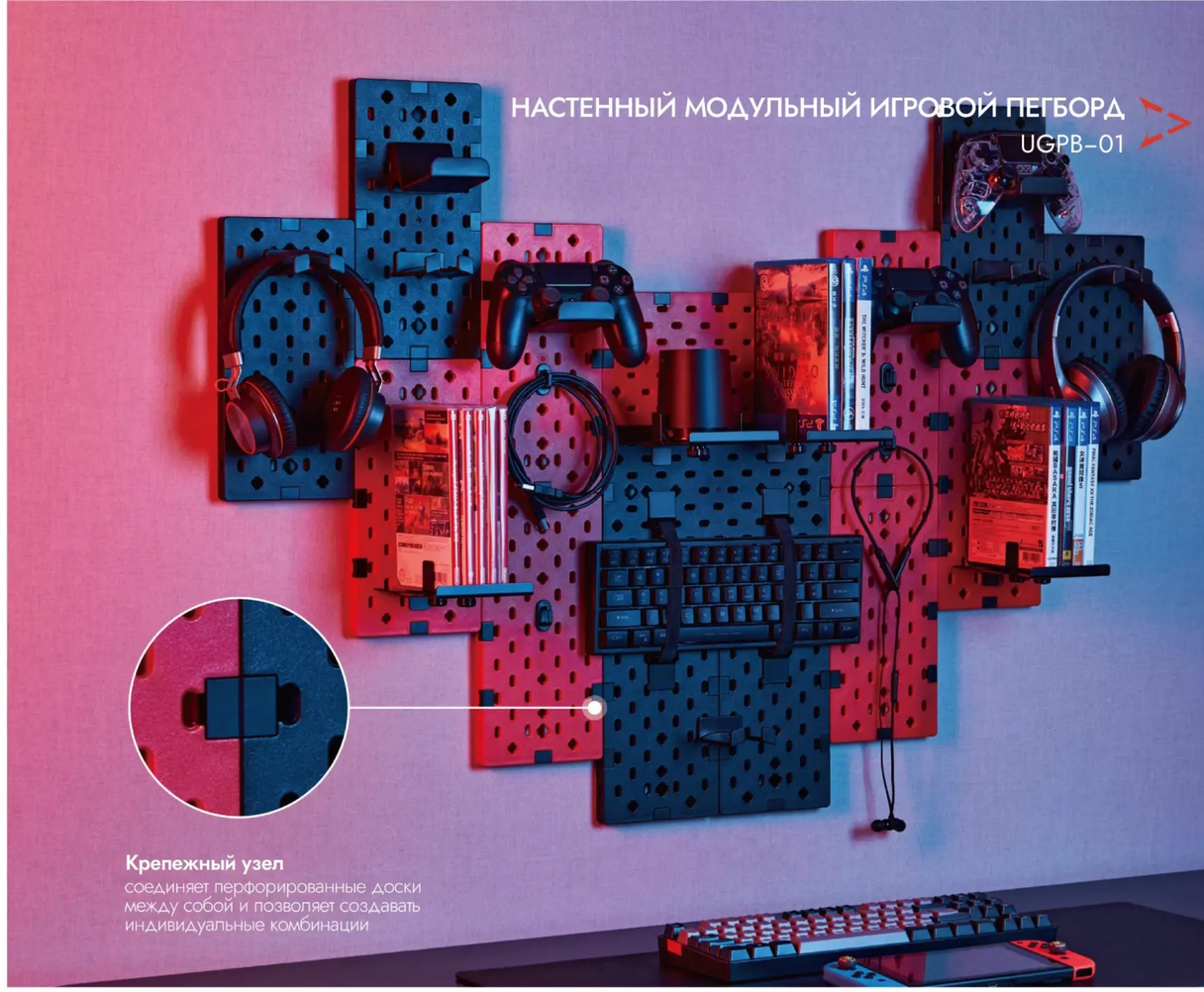

Крепежный узел
соединяет перфорированные доски между собой и позволяет создавать индивидуальные комбинации

Размеры (мм)

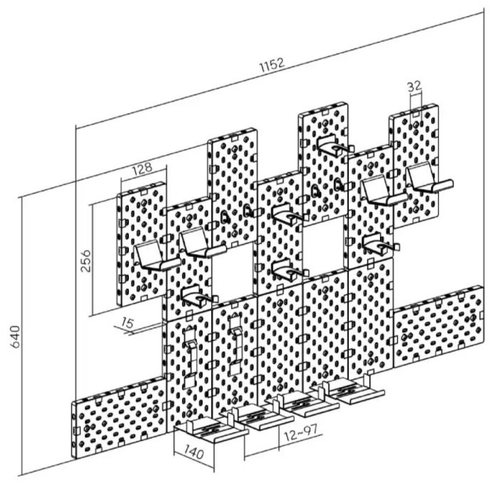

Варианты цвета

Вариант 1 x14
Вариант 2 x7 x7
Вариант 3 x7 x7

Набор для хранения

Держатель для игрового контроллера (4 шт.)
Держатель для гарнитуры (5 шт.)
Органайзер для кабелей/наушников (4 шт.)
Полка для дисков (4 шт.)
Держатель для клавиатуры (2 шт.)

Модель	UGPB-01
Размеры (поштучно)	15 x 128 x 256 мм (5"x 0.6" x 10.1")
Нагрузка	15 кг (33 фунтов)
Материал	Сталь, Пластик



Варианты комплектов для хранения

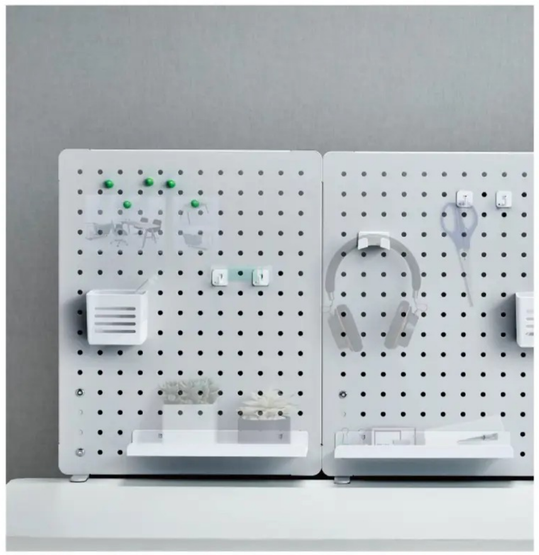

UPB–003–P2 для дома и офиса
в комплекте подставки и крючки для офисных вещей

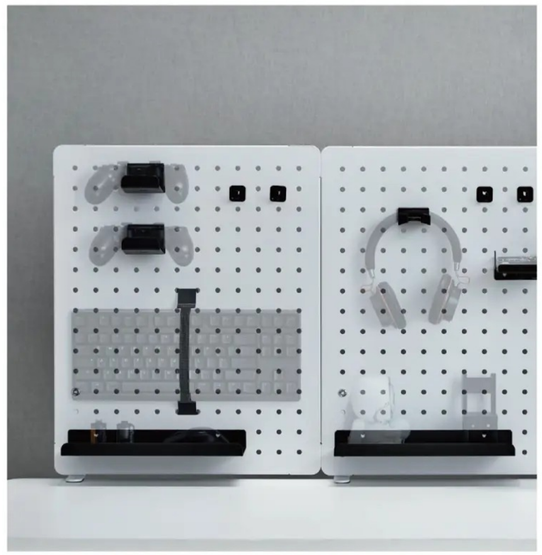

UPB–003–P2 для игровых зон
в комплекте подставки и крючки для игр

Размеры (мм)

UPB–001 Комплект для крепления навесных пегбордов для дома/офиса

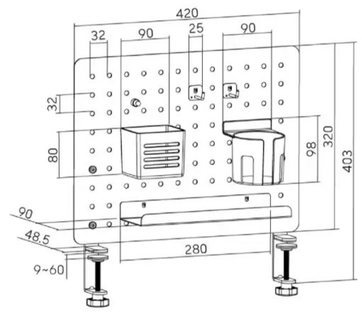

UGMPB–04

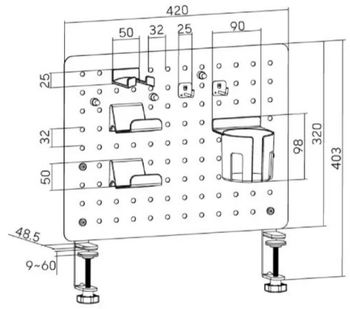

UPB–002 2 панели для навесного пегборда на зажимах

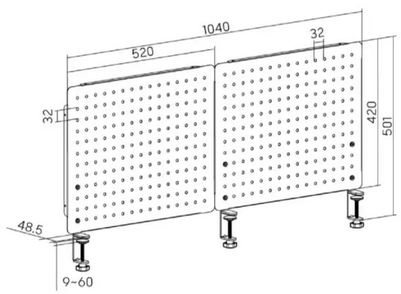

UPB–003 3 панели для навесного пегборда на зажимах

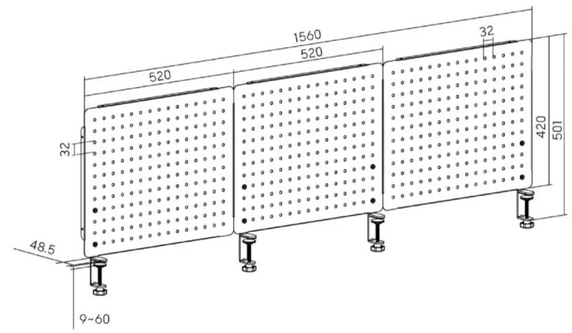

Модель		UGMPB–04	UPB–002	UPB–003
Размеры	420 x 99 x 477 мм (16.5″x 3.9″ x 18.8″)	420 x 99 x 477 мм (16.5″x 3.9″ x 18.8″)	615 x 316 x 591 мм (24.2″x 12.4″ x 23.3″)	1560 x 62 x 575 мм (61.4″x 2.4″ x 22.6″)
Нагрузка (на 1 шт.)	5 кг (11 фунтов)	5 кг (11 фунтов)	10 кг (22 фунтов)	10 кг (22 фунтов)
Материал	Сталь, Пластик	Сталь, Пластик	Сталь, Пластик	Сталь, Пластик
Цвет:				

ОСЛЕПИТЕЛЬНЫЕ ПЕГБОРДЫ & КОМПЛЕКТЫ ДЛЯ ХРАНЕНИЯ НА ЗАЖИМАХ

UPB серии & UGMPB-04

Размеры (мм)

UPB-002-P1 Набор из 16 аксессуаров: крючки и держатели для дома/офиса
Цвет:

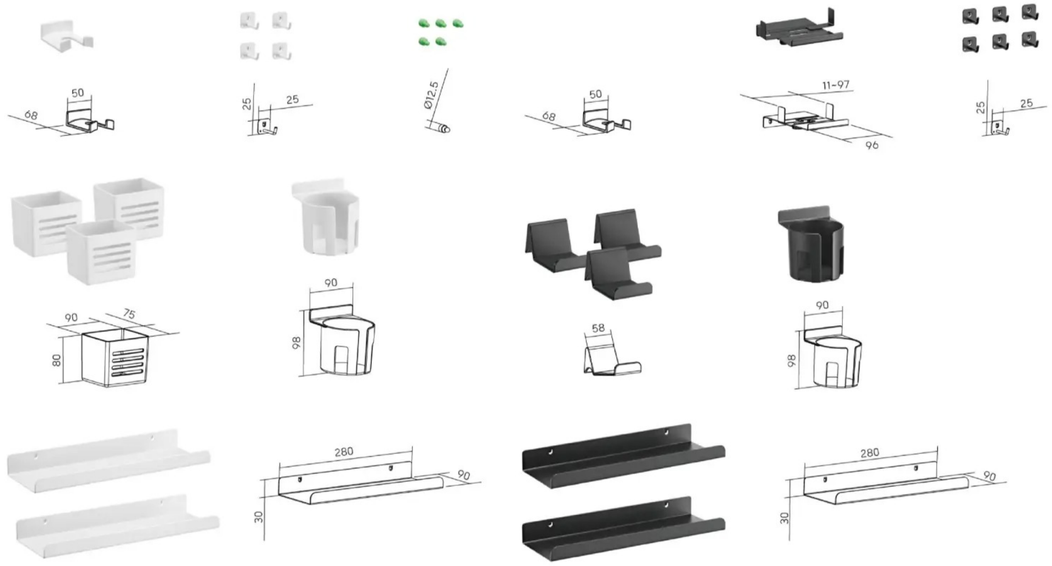

UPB-002-P2 Набор из 14 аксессуаров: крючки и держатели для игры
Цвет:

UPB-003-P1 Набор из 18 аксессуаров: крючки и держатели для дома/офиса
Цвет:

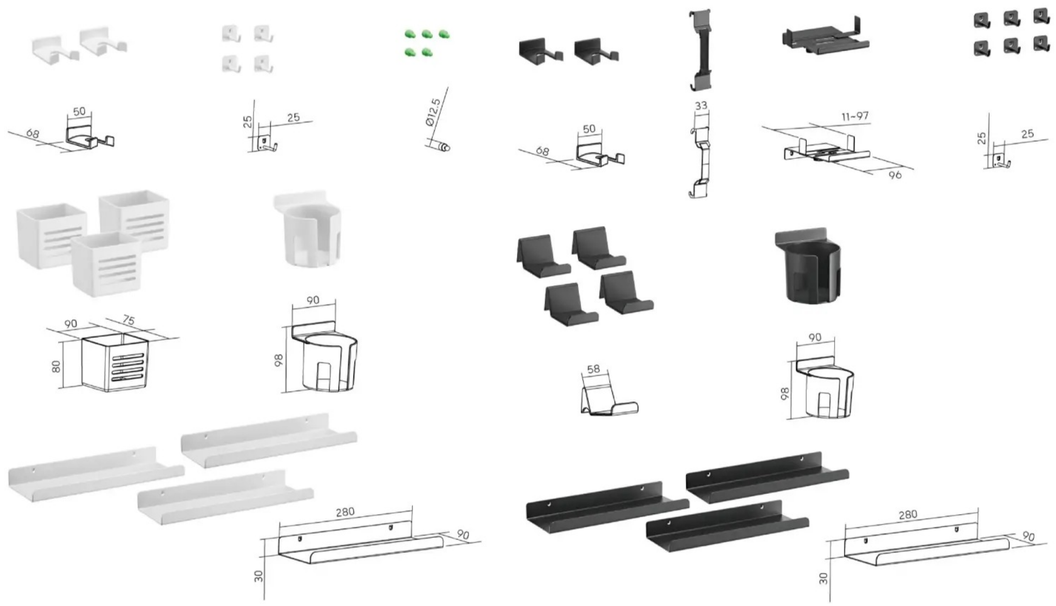

UPB-003-P2 Набор из 18 аксессуаров: крючки и держатели для игры
Цвет:

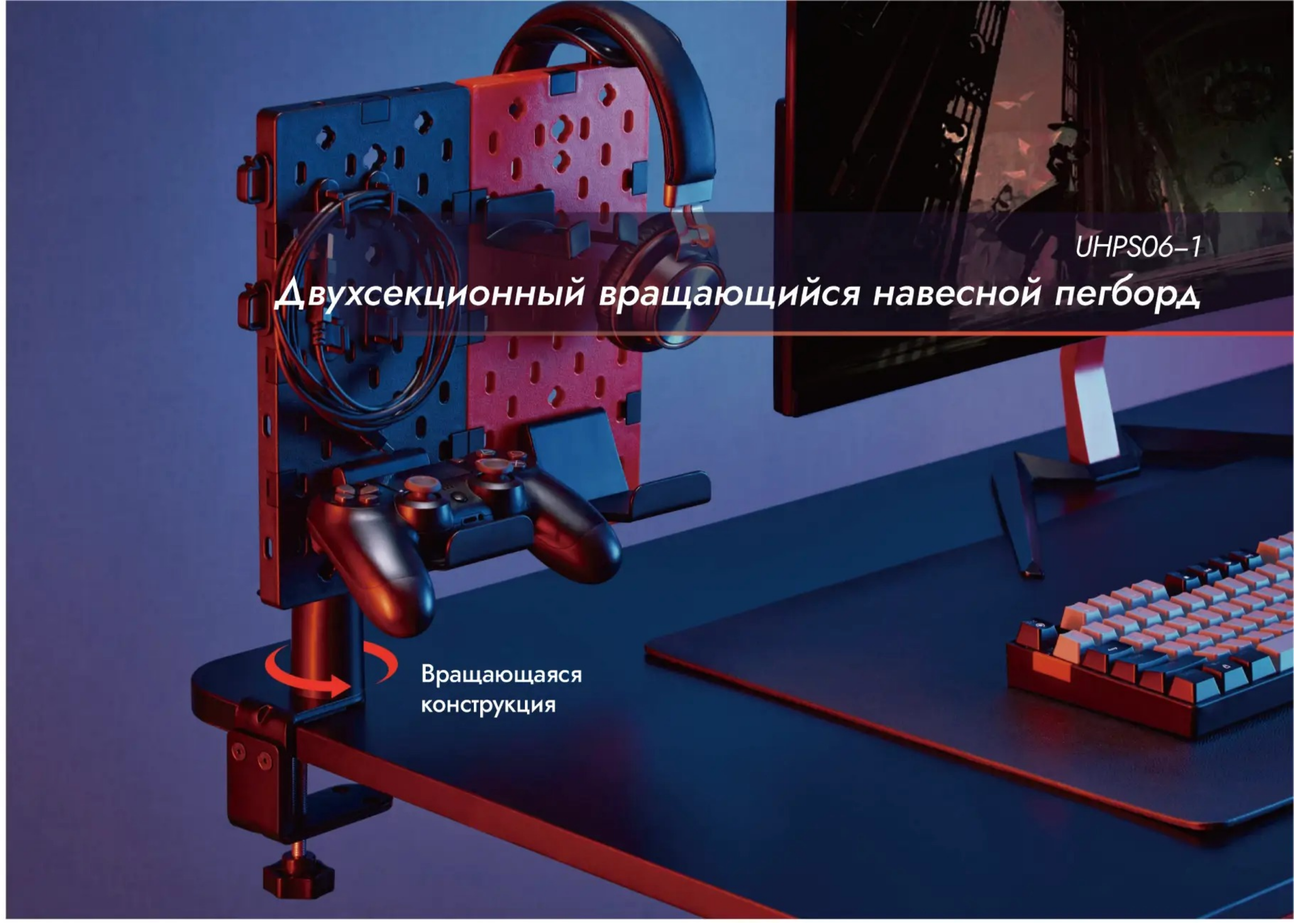

UHPS06-1

Двухсекционный вращающийся навесной пегборд

Вращающаяся конструкция

Размеры (мм)

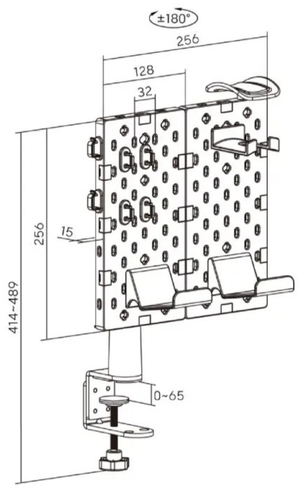

Варианты цвета

Вариант 1 x1 x1
Вариант 2 x2

Набор для хранения

Пегборд x2
Держатель для наушников x2
Держатель для приставки x2
Органайзер для проводов/мелочей x6

Модель	UHPS06-1
Размеры (1 шт)	180 x 273 x 511 мм (7.1"x 10.7" x 20.1")
Нагрузка	1.5 кг (3.3 фунтов)
Материал	Сталь, Пластик



Серии UGMA01–PS03/04

Настенные крепления для pS5

◀ **UGMA01–PS04**
с держателями
для контроллера
и наушников

▼ UGMA01–PS03



Удобное творчество

- Компактные
- Самодельная витрина
- Простая установка

Совместимо с



PlayStation 5 Slim
(диск или цифровая)



PlayStation 5
(диск или цифровая)

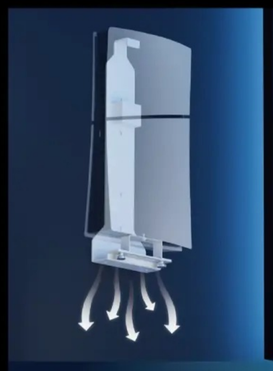

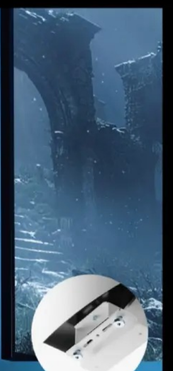

Предварительно расположенные отверстия для отвода тепла предотвращают перегрев и обеспечивают стабильную работу



Защитный механизм удерживает устройство, предотвращая случайные повреждени.

Верхний крюк безопасности

Крепёжный нижний винт

Размеры (мм)

UGMA01–PS03

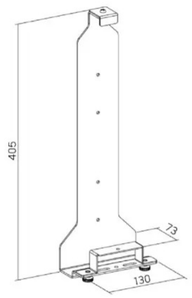

UGMA01–PS04
с держателями
для контроллера
и наушников

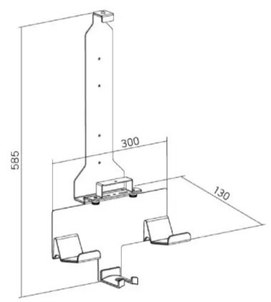

Модель	UGMA01–PS03	UGMA01–PS04
Размеры	130 x 73 x 405 мм (5.1″x 2.9″ x 15.9″)	300 x 130 x 585 мм (11.8″x 5.1″ x 23″)
Нагрузка	10 кг (22 фунтов)	10 кг (22 фунтов)
Материал	Сталь	Сталь, Пластик

Цвет:

UCC11–13 Серии

Высокопроизводительные подстольные кабельные лотки

▲ UCC11–13–1

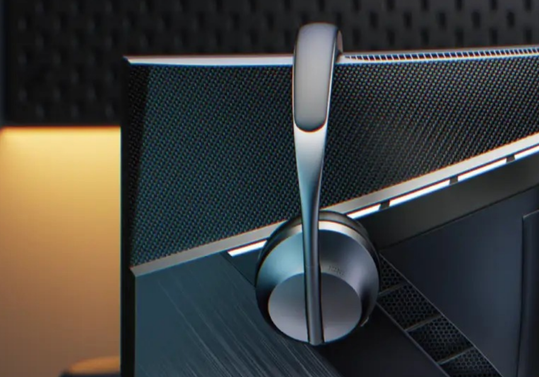

Отдельные кабельные разъёмы
проложите кабели и предотвратите их спутывание

Открытая конструкция
для легкого доступа к проводам

ВЫСОКОПРОИЗВОДИТЕЛЬНЫЕ ПОДСТОЛЬНЫЕ КАБЕЛЬНЫЕ ЛОТКИ

UCC11–13 Серии

◀ UCC11–13–3

Кабельная приставка (для UCC11–13–3/4)
эффективно скрывает избыточность, способствуя повышению порядка

Размеры (мм)

UCC11–13–1

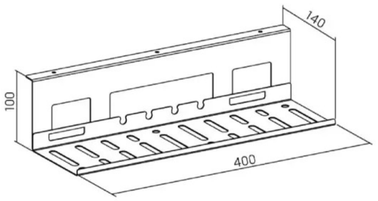

UCC11–13–2

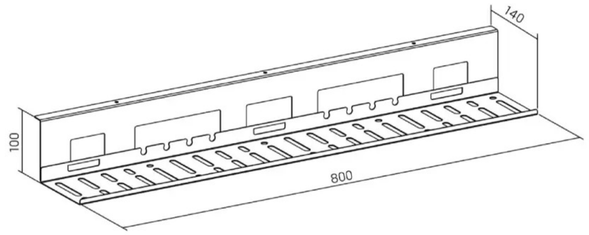

UCC11–13 с кабельной коробкой

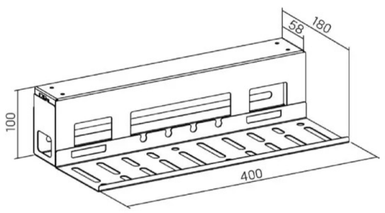

UCC11–13–4 с кабельной коробкой

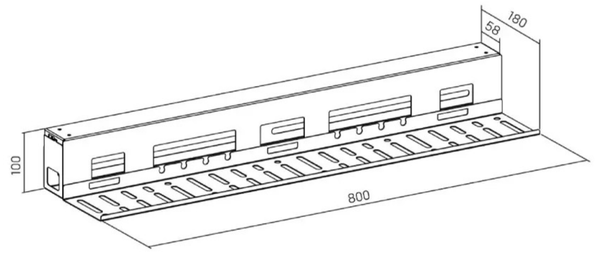

Модель	UCC11–13–1	UCC11–13–2	UCC11–13	UCC11–13–4
Размеры	400 x 140 x 100 мм (15.7″x 5.5″ x 3.9″)	800 x 140 x 100 мм (31.5″x 5.5″ x 3.9″)	400 x 180 x 100 мм (15.7″x 7.1″ x 3.9″)	800 x 180 x 100 мм (31.5″x 7.1″ x 3.9″)
Нагрузка (на лоток)	3 кг (6.6 фунтов)	5 кг (6.6 фунтов)	3 кг (6.6 фунтов)	5 кг (6.6 фунтов)
Нагрузка (на короб)	/	/	1 кг (2.2 фунтов)	1 кг (2.2 фунтов)
Материал	Сталь	Сталь	Сталь	Сталь

Цвет:



Несколько кабельных разъёмов

для лучшей организации проводов держите кабели на месте

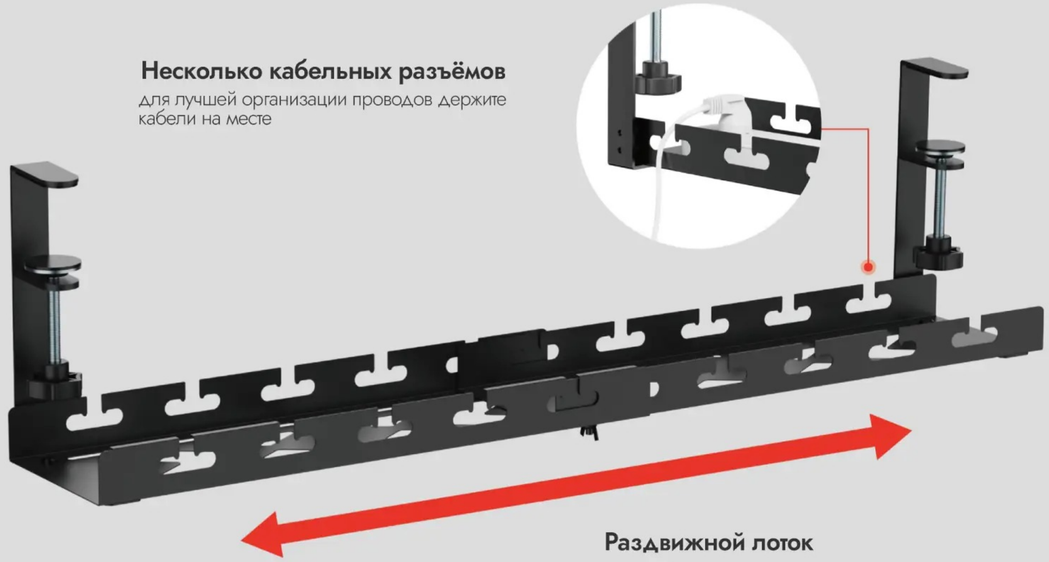

Раздвижной лоток

подходит для столов разных размеров и с различными потребностями в хранении (for UCC11–10–2/2D)

ЛОТКИ ДЛЯ ОРГАНИЗАЦИИ КАБЕЛЕЙ ПОД СТОЛОМ НА ЗАЖИМАХ

UCC11–10 Серии

Четыре разных варианта для различных потребностей в хранении

Для простой установки с небольшим количеством кабелей



UCC11–10–1

Один слой



UCC11–10–2

Один слой/раздвижной

Для более крупных систем с множеством устройств



UCC11–10–1D

Двухслойный



UCC11–10–2D

Двухслойный/раздвижной

Размеры (мм)

UCC11–10–1

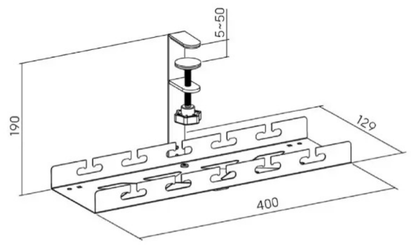

UCC11–10–2 раздвижной

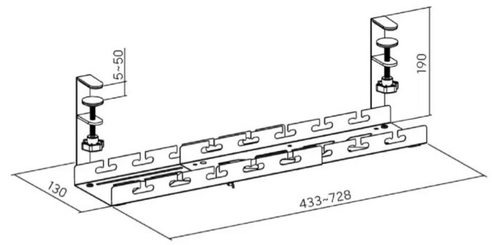

UCC11–10–1D двухслойный

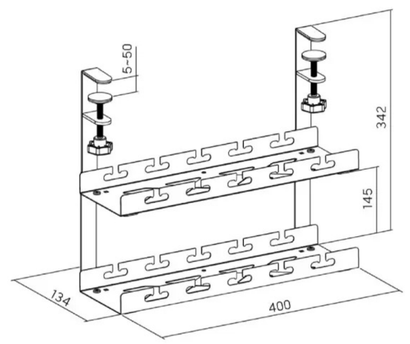

UCC11–10–2D двухслойный/развижной

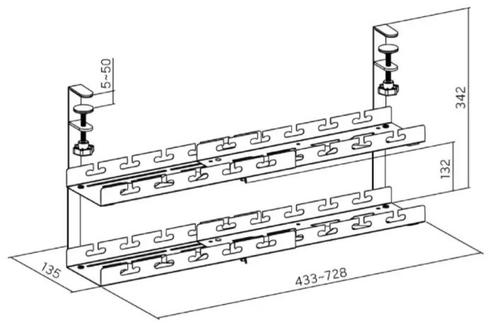

Модель	UCC11–10–1	UCC11–10–2	UCC11–10–1D	UCC11–10–2D
Размеры	400 x 129 x 190 мм (15.7″x 5.1″ x 7.5″)	433 ~728 x 130 x190 мм (17″~ 28.7″ x 5.1″x7.5″)	400 x 134 x 342 мм (15.7″x 5.3″ x 13.5″)	433 ~728 x 135 x342 мм (17″~ 28.7″ x 5.3″x13.5″)
Нагрузка (на лоток)	5 кг (11 фунтов)	5 кг (11 фунтов)	5 кг (11 фунтов)	5 кг (11 фунтов)
Материал	Сталь, АБС	Сталь, АБС	Сталь, АБС	Сталь, АБС

Цвет:

UCC11–11 Серии

Легко открывающиеся кабельные лотки под столом

▲ UCC11–11





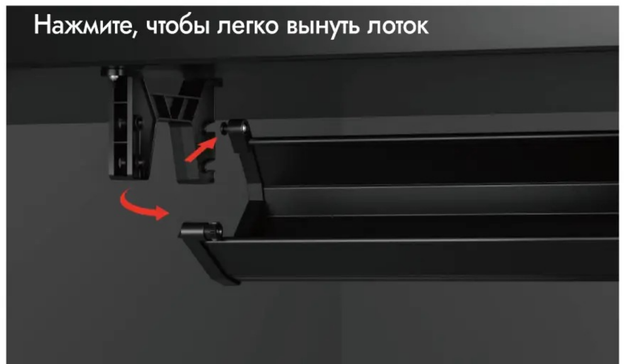

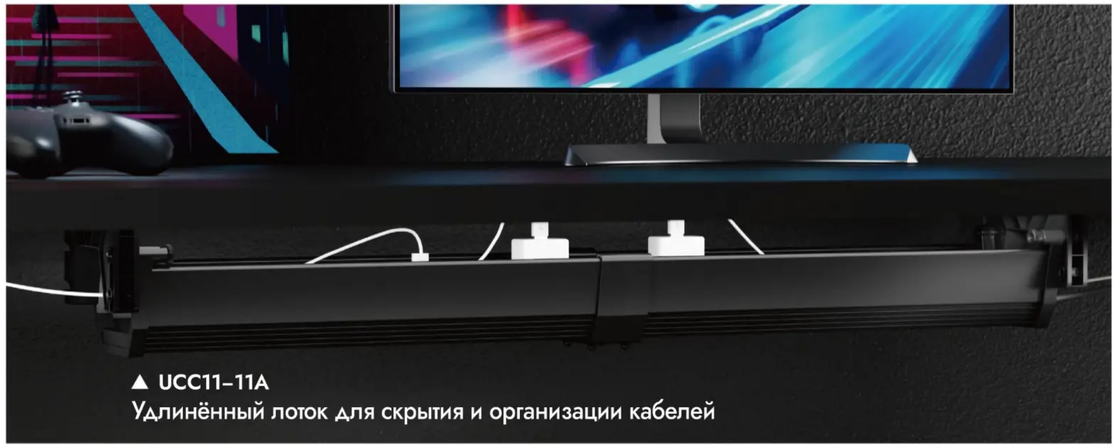

▲ **UCC11–11A**
Удлинённый лоток для скрытия и организации кабелей

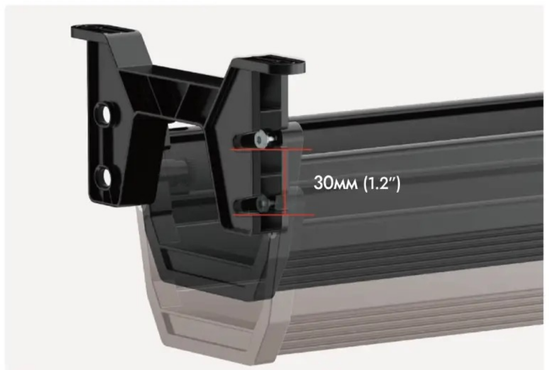

Двухуровневая регулировка высоты
для размещения различных кабелей и удлинителей

UCC11–11



Компактная упаковка
идеален для маркетплейсов

Размеры (мм)

UCC11–11 Стандартный

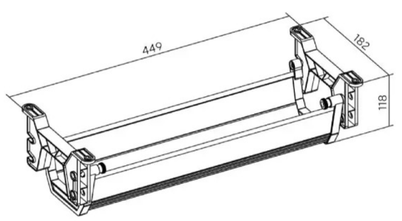

UCC11–11A Большой

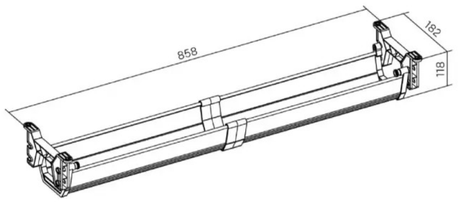

Модель	UCC11–11	UCC11–11A
Размеры	449 x 182 x 118 мм (17.7" x 7.2" x 4.6")	858 x 182 x 118 мм (33.8" x 7.2" x 4.6")
Нагрузка	5 кг (11 фунтов)	5 кг (11 фунтов)
Материал	АБС, Поливинилхлорид (ПВХ)	АБС, Поливинилхлорид (ПВХ), Нейлон

Цвет:

ЭКОНОМИЧНЫЕ ПРЯМОУГОЛЬНЫЕ КАБЕЛЬНЫЕ КАНАЛЫ

UCC10–16 Серии

▼ UCC10–16



Три универсальных варианта крепления
для гибкой и надёжной установки на любой поверхности



Модульная структура позвонков
для индивидуальной длины





Двухпазовое соединение
один большой и один малый кабельный слот для эффективной организации кабелей различных диаметров



Размеры (мм)

UCC10–16 Крепление на винтах

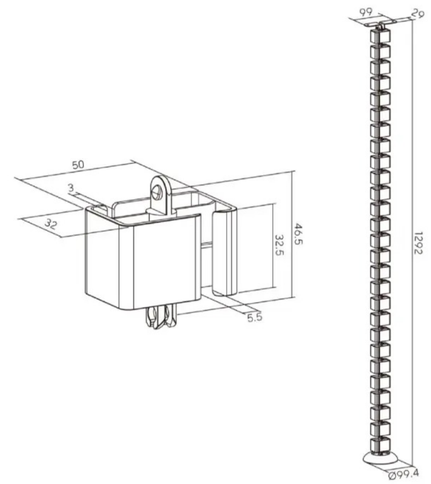

UCC10–16A Крепление на зажимах

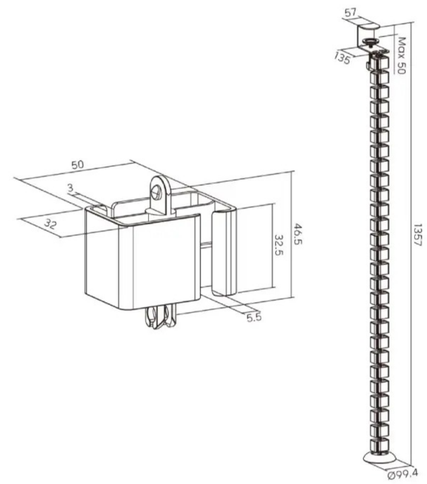

UCC10–16B Магнитное крепление

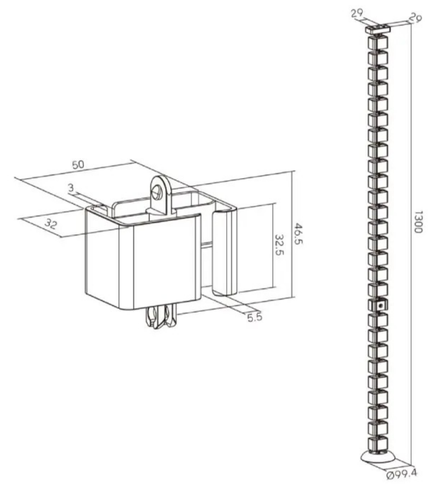

UCC10–16C Крепление на винтах с магнитным креплением

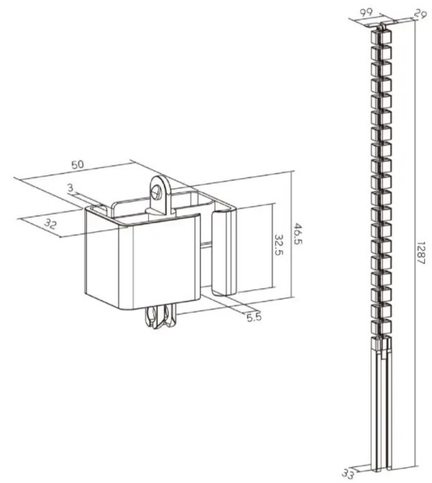

Модель	UCC10–16	UCC10–16A	UCC10–16B	UCC10–16C
Размеры	99.4 x99.4 x 1292 мм (3.9″x 3.9″ x 50.9″)	99.4 x135 x 1357 мм (3.9″x 3.9″ x 53.4″)	99.4 x99.4 x 1300 мм (3.9″x 3.9″ x 51.2″)	99 x33 x 1287 мм (3.9″x 1.3″ x 50.7″)
Нагрузка (на лоток)	27	27	27	19
Материал	Сталь, АБС	Сталь, АБС	Сталь, АБС	Сталь, АБС
Цвет:				

Серии UCC10

Игровая система организации кабелей

Крепление на зажиме

Магнитное крепление



Крепление на винтах

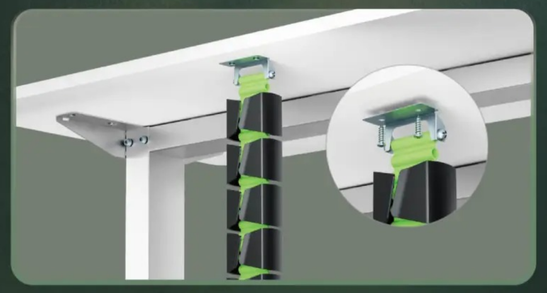

Структура модульных позвонков
для индивидуально длины



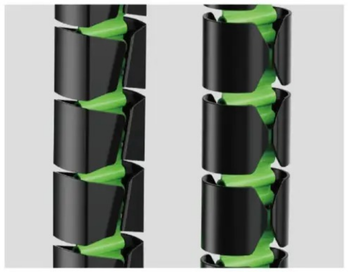

Круглые & прямоугольные варианты

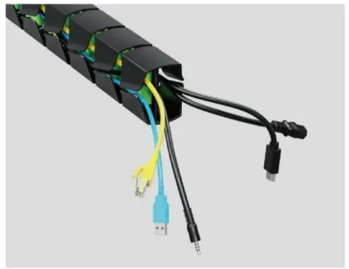

Два больших кабель-канала
удобная прокладка и сортировка кабелей.

Прямоугольный позвоночник

UCC10–9
Монтаж на винтах

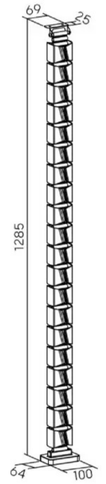

UCC10–10
Зажим

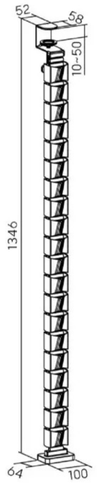

UCC10–11
Магнитный монтаж

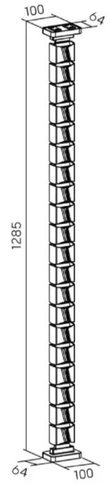

Округлый позвоночник

UCC10–12
Монтаж на винтах

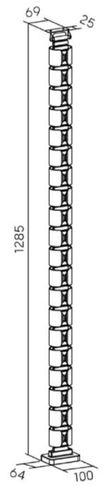

UCC10–13
Зажим

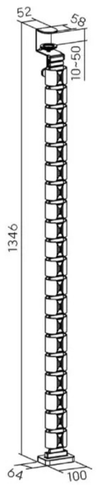

UCC10–14
Магнитный монтаж

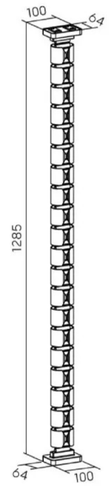

Модель	UCC10–9/10/12/13		UCC10–11/14
Сегментов	20	20	20
Материал	АБС, ТПР, СтальАБС, ТПР, Сталь		АБС, ТПР, Сталь, Магнит
Цвет:			

n7

Игровые кресла

Серии UCH09

Удобные игровые кресла



УДОБНОЕ ИГРОВОЕ КРЕСЛО ИЗ КОЖИ
UCH09-1

100мм класс
3 газлифт

350мм
нейлоновая база

60 мм нейлоновые
ролики

90–135°
Наклон



Заднее сиденье под углом 90–150 градусов
обеспечивает повышенный комфорт
и подходит для игр, чтения или сна



Подлокотники с регулировкой высоты
для лучшей посадки и поддержки рук

Всё для комфортной и удобной посадки

1. Прочное нейлоновое основание (соответствует стандартам ANSI/BIFMA)
2. Прочные нейлоновые ролики



Приятная для кожи кожаная поверхность
мягкая, как кожа, но при этом более воздухопроницаемая,
пылеотталкивающая и немнущаяся.

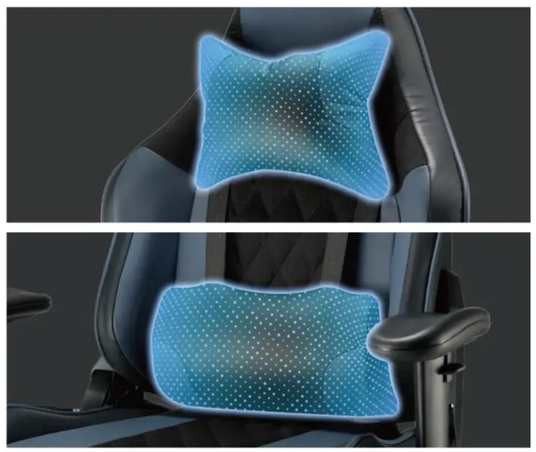

Подушки для головы и поясницы
отличная поддержка для расслабления шеи и поясницы

УДОБНЫЕ ЛЁГКИЕ ИГРОВЫЕ КРЕСЛА
UCH09-4/10



120мм класс
3 газлифт

350мм
нейлоновая
база

60 мм ПУ
ролики

Подлокотник
с рычагом

90–135°
Наклон





Подлокотники с рычажным механизмом
поддерживайте руки и локти в любом положении



УДОБНОЕ ИГРОВОЕ КРЕСЛО С RGB-ПОДСВЕТКОЙ
UCH09–7



Очень широкое сиденье
для оптимального комфорта и поддержки, подходит для разных типов телосложения



100мм класс 3 газлифт

350мм нейлоновая база

60 мм нейлоновые ролики

2D Подлокотник

90–150° Наклон



Динамическая RGB подсветка
добавляет визуально привлекательный элемент к игровым установкам

УДОБНЫЕ ЛЁГКИЕ ИГРОВЫЕ КРЕСЛА
UCH09–4/10

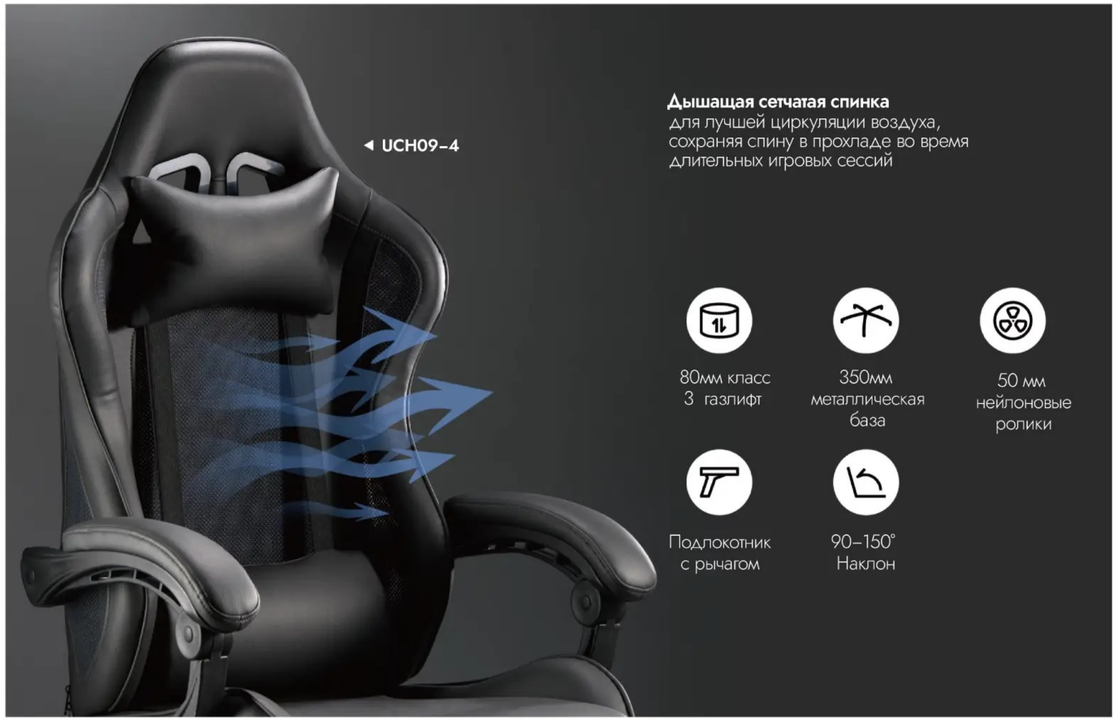

◀ UCH09–4

Дышащая сетчатая спинка
для лучшей циркуляции воздуха, сохраняя спину в прохладе во время длительных игровых сессий

80мм класс 3 газлифт

350мм металлическая база

50 мм нейлоновые ролики

Подлокотник с рычагом

90–150° Наклон



◀ UCH09–10

Съёмная задняя крышка
идеально подходит как для жарких, так и для холодных дней, обеспечивая комфорт круглый год

100мм класс 4 газлифт

350мм нейлоновая база

1D Подлокотник

90–135° Наклон

50 мм нейлоновые ролики

УДОБНЫЕ ИГРОВЫЕ КРЕСЛА С СЕТЧАТОЙ ОБИВКОЙ

UCH09-8/9

80мм класс
4 газлифт

350мм
нейлоновая
база

65 мм
ПУ ролики

90–116°
Наклон



4D Подлокотники
для оптимального положения,
поддерживающего руки и плечи



◀ UCH09-9

Адаптивные подлокотники
динамически реагируют
на движения тела
для оптимальной поддержки

Скруглённый край сиденья
адаптируется к изгибам
тазобедренных суставов,
оказывая меньшее давление
для большего комфорта



◀ UCH09-8

Сетчатый дизайн
способствует лучшей циркуляции воздуха,
обеспечивая прохладу и комфорт.

80мм класс
4 газлифт

350мм
нейлоновая
база

60 мм
нейлоновые
ролики

4D
подлокотник

90–116°
Наклон

УДОБНЫЕ ИГРОВЫЕ КРЕСЛА

Серии UCH09



(с RGB подсветкой)

Модель	UCH09-1	UCH09-2	UCH09-3	UCH09-4	UCH09-45/6
Размеры	720x540x1220–1320мм (28.3"x 21.32"x 48"–52")	730x540x1240–1240мм (28.7"x 21.3"x 48.8"–52.8")	670x580x1240–1320мм (26.4"x 22.8"x 48.8"–52")	620x540x1240–1280мм (24.4"x 21.3"x 47.2"–50.4")	660x540x1200–1320мм (26"x 21.3"x 47.2"–52")
Нагрузка	150 кг (330 фунтов)	150 кг (330 фунтов)	150 кг (330 фунтов)	150 кг (330 фунтов)	150 кг (330 фунтов)
Материал поверхности	Иск. кожа, Замша	Иск. кожа (ПВХ)	Иск. кожа (ПВХ, ПУ), Замша	Сетка, ПВХ	Ткань
Диапазон наклона	90°– 150°	90°– 150°	90°– 150°	90°– 135°	90°– 135°
Тип подлокотника	1D	2D	2D	С рычажным механизмом	С рычажным механизмом
Пневмопатрон	100 мм класс 3 газлифт	100 мм класс 3 газлифт	80 мм класс 3 газлифт	80 мм класс 3 газлифт	20 мм класс 3 газлифт
Тип базы	350 мм нейлоновая база	350 мм нейлоновая база	350 мм нейлоновая база	350 мм крашеная металлическая база	350 мм крашеная металлическая база
Тип роликов	60 мм нейлоновые ролики	60 мм нейлоновые ролики	65 мм ПУ ролики	50 мм нейлоновые ролики	60 мм ПУ ролики



(с RGB подсветкой)

Модель	UCH09-7	UCH09-8	UCH09-9	UCH09-10	UCH09-11
Размеры	670x550x1260–1360мм (26.4"x21.7"x49.6"–53.5")	670x640x1180–1260мм (26.4"x25.2"x46.5"–49.6")	700x650x1170–1250мм (27.6"x25.6"x46.15"–49.2")	690x520x1220–1320мм (27.2"x20.5"x48"–52")	610x450x1100–1200мм (24"x17.7"x43.3"–47.2")
Нагрузка	150 кг (330 фунтов)	150 кг (330 фунтов)	150 кг (330 фунтов)	150 кг (330 фунтов)	150 кг (330 фунтов)
Материал поверхности	Искусственная кожа (ПВХ)	Сетка	ПВХ кожа	ПВХ кожа	ПВХ кожа
Диапазон наклона	90°– 150°	90°– 116°	90°– 150°	90°– 150°	90°– 150°
Тип подлокотника	2D	4D	2D	2D	2D
Пневмопатрон	100 мм класс 3 газлифт	80 мм класс 4 газлифт	80 мм класс 4 газлифт	100 мм класс 4 газлифт	100 мм класс 4 газлифт
Тип базы	350 мм нейлоновая база	350 мм нейлоновая база	350 мм нейлоновая база	350 мм нейлоновая база	350 мм металлическая база
Тип роликов	60 мм нейлоновые ролики	60 мм нейлоновые ролики	66 мм ПУ ролики	50 мм ПУ ролики	60 мм нейлоновая ролики

Серии UCH06

Премиальные игровые кресла

ПРЕМИАЛЬНЫЕ ИГРОВЫЕ КРЕСЛА

Серии UCH06



80мм класс 4 газлифт

350мм нейлоновая база

60 мм нейлоновые ролики

2D подлокотник

90–150° Наклон

RGB подсветка
вписывается в захватывающее игровое пространство



2D Подлокотники
регулировка высоты и поворота

UCH06-30 ▶

Класс 4 газлифт
органично вписывается в захватывающее игровое пространство

Нейлоновое основание в форме звезды и колёсики
прочные и плавно двигаются

100мм класс 4 газлифт

320мм нейлоновая база

50 мм нейлоновые ролики

Подлокотник с рычагом

90–135° Наклон



Подлокотники с рычажным механизмом
поддержка рук и локтей в любом положении



◀ UCH06-12-16





Рычажный механизм подлокотника
поддержка рук и локтей в любом положении

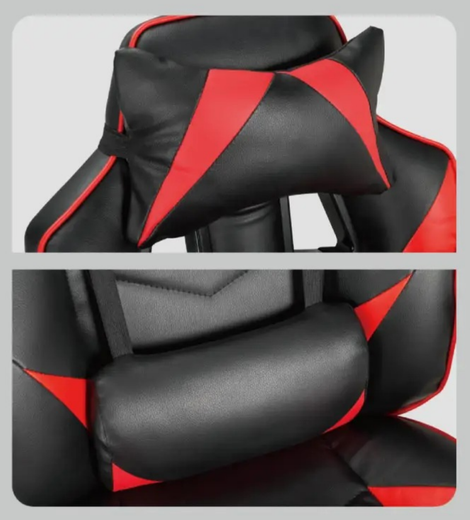

Съёмный подголовник & подддержка поясницы
для лучшего расслабления шеи и поясницы

Размеры (мм)

UCH06-12-16 с RGB подсветкой



UCH06-30 с RGB подсветкой



UCH06-5



Модель	UCH06-12-16	UCH06-30	UCH06-5
Размеры	640 x 640 x 1250–1350 мм (25.2"x 25.2" x 49.2"–53.1")	740 x 670 x 1250–1330 мм (25.1"x 26.4" x 49.2"–52.4")	690 x 700 x 1190–1270 мм (27.2"x 27.6" x 46.9"–50")
Нагрузка	120 кг (264 фунтов)	150 кг (330 фунтов)	150 кг (330 фунтов)
Материал поверхности	Искусственная кожа (ПВХ)	Искусственная кожа (ПВХ)	Искусственная кожа (ПВХ)
Диапазон наклона	90°– 135°	90°– 135°	90°– 135°
Тип подлокотника	С рычажным механизмом	2D	С рычажным механизмом
Пневмопатрон	100 мм класс 3 газлифт	80 мм класс 4 газлифт	80 мм класс 3 газлифт
Тип базы	320 мм нейлоновая пластиковая база	350 мм нейлоновая пластиковая база	350 мм нейлоновая пластиковая база
Тип роликов	50 мм нейлоновые ролики	60 мм нейлоновые ролики	60 мм нейлоновые ролики

ИНДЕКС

А

Адаптер шаровой головки VESA для кронштейнов мониторов D18–D19

В

Выдвижные зеленые фоны D19–D20

Высококачественные алюминиевые кабины гоночных симуляторов A05–A07

Г

Гоночные аксессуары A17

Гоночные симуляторы A01–A26

Д

Держатели для системного блока E02–E06

Другие игровые устройства E01–E08

Деревянные подставки для мониторов C31

З

Зеленый экран D19–D20

И

Игровые кресла G01–G12

Игровые столы B01–B38

Игровое хранение F01–F22

Игровые столы с анфиладной подсветкой B01–B06

Игровые столы с RGB-подсветкой B07–B26

Игровые столы в форме Z B27–B30

К

Компактные кабины гоночных симуляторов A08–A10

Кабельные каналы F19–F22

Классический игровой стол B27–B33

Компактные кабины гоночных симуляторов A08–A10

Кронштейны для мониторов Atlas neo C02–C04

Крепление рычага переключения передач для гоночных кокпитов A17

Кронштейны для мониторов с RGB-подсветкой C08–C20

Крепления для мониторов в гоночных кокпитах A17

М

Монтажные принадлежности D16–D18

Многофункуиональные настольные подставки C32

Н

Настольные перфорированные доски F07–F10

Настенные крепления для PS5 F11–F12

Настенные перфорированные панели F02–F06

О

Оборудование для стриминга D01–D20

П

Подставки для мониторов и ноутбуков C23–C32

Подставки для мониторов C21–C22

Перфорированные доски F02–F10

Премиальные гоночные кокпиты для симуляторов с подставками для мониторов A11–A12

Подставки для мониторов с RGB-подсветкой C23–C29

Подставки для наушников E07

Прочные игровые столы с регулировкой по высоте B10

Прочные кронштейны для мониторов C01–C16

Прочные игровые столы с RGB-подсветкой B02–B12

Подставки для динамиков E08

Подстольные лотки для организации кабелей F13–F18

Полки для хранения, совместимые со стандартом VESA D16–D17

Р

Регулируемые кабины гоночных симуляторов A15–A16

С

Складная кабина гоночного симулятора A18–A19

Складные подставки под руль для гоночного симулятора A20–A26

Складные гоночные кокпиты и подставки для руля A18–A26

У

Универсальные крепления для студийной установки D12–D15

Управление проводами F13–F22

Ш

Шарнирные кронштейны для мониторов C19–C20

Штативы для мониторов & подставки C01–C32

Штативы для микрофонов D01–D11

Э

Электрические игровые столы с регулируемой высотой B34–B35

Элитные алюминиевые кабины гоночного симулятора A02–A04

Эргономичные игровые столы B34–B38

U (EN)

UBGS03 серии: Выдвижные зеленые фоны D19–D020

UBLD01 серии: Игровые столы Cyber Arena с RGB-подсветкой B21–B22

UBLD02 серии: Игровые столы Cyberwarrior с RGB-подсветкой B19–B20

UBS–69 серии: Настольные подставки для колонок (пары) E08

UBS–69 серии: Настольные подставки для колонок (пары) E08

UCH09 серии: Удобные игровые кресла G02–G08

UCC11–13 серии: Высокопроизводительные кабельные лотки под стол F13–F14

UCC110 серии: игровые кабельные каналы F21–F22

UCC110–16 серии: Экономичные прямоугольные кабельные каналы F19–F20

UCC11–10 серии: Накладные кабельные лотки под столом F15–F16

UCC11–11 серии: Легко открывающиеся кабельные лотки под столом F17–F18

UCC11–13 серии: Высокопроизводительные кабельные лотки под стол F13–F14

UCH06 серии: Игровые кресла премиум-класса G09–G12

UCH09 серии: Удобные игровые кресла G02–G08

UCPB21&22 серии: Роскошные держатели для системных блоков E04–E05

UCPB–24 Прочная подставка для мобильного игрового системного блока E06

UCPB26 серии & UCPB25 удобные держатели для системного блока E02–E03

UGMA01–PS03/04 Настенные крепления для PS5 F11–F12

UGMA02–1 ARGB хаб B25–B26

UGMD02 серии: Игровые столы в форме Z B30

UGMD02E серии: Экономичные стильные игровые столы B27–B29

UGMD03 серии: Glory игровые столы B17–B18

UGMD04 серии: Glory игровые столы B15–B16

UGMD05 серии: прочные игровые столы с RGB-подсветкой B10

UGMD06 серии: Элекрические игровые столы с регулировкой высоты B34–B35

UGMD07 серии: Эргономичные игровые столы B36–B38

UGMD08 серии: Игровые столы с RGB-подсветкой краёв B13–B14

UGMD09 серии: Г-образные игровые столы B23–B24

UGMD10 серии: Базовые игровые столы B31–B33

UGMD11 серии: Прочные игровые столы с регулировкой по высоте B10

UGMD11E серии: Прочные игровые столы с RGB-подсветкой B07–B08

UGMD11–KP01 Прочные игровые столы с RGB-подсветкой B09

UGMD12E & UGMD12 серии: Игровые столы с анфиладной подсветкой B02–B04

U (EN)

UGMD14 серии: Игровые столы с анфиладной подсветкой B05–B06

UGPB–01 Настенные модульные игровые пегборды F06

UFLS серии: Навесные модульные полки с перфорированной панелью F04–F05

UFLS23 серии: Настенные шкафы и держатели на перфорированных панелях F02–F03

UHPS04 серии: Креативные подставки для наушников E07

UHPS06–1 Двухчастный навесной вращающийся пегборд F10

ULCS02–1 Cobra подставки под игровые ноутбуки с термальным охлаждением C29

ULDT101 серии: прочные игровые кронштейны для мониторов C05–C07

ULDT32 серии: Профессиональные игровые подставки для мониторов C21–C22

ULDT54 & ULDT54H серии: Прочные игровые кронштейны для мониторов C15–C16

ULDT61 серии: Прочные кронштейны для мониторов с газлифтом C13–C14

ULDT63G серии: Элементарные механические кронштейны для мониторов C17–C18

ULDT85 серии: Прочные кронштейны для мониторов с газлифтом C11–C12

ULDT89 серии: Amethyst шарнирные кронштейны для мониторов C19–C20

ULDT93 серии: Механические кронштейны для мониторов C09–C10

ULDT95 серии: Atlas Neo игровые кронштейны для мониторов C02–C04

ULDT96–C012l RGB игровые кронштейны для мониторов C08

ULRS01 серии: Аксессуары для гонок A17

ULRS03 серии: Регулируемые кабины гоночных симуляторов A15–A16

ULRS04 & ULRS05 серии: складные подставки для руля гоночного симулятора A25–A26

ULRS07 & ULRS02 серии: премиальные кокпиты для гоночного симулятора A11–A12

ULRS08 серии: высококлассные алюминиевые кабины гоночных симуляторов A05–A07

ULRS09 серии: Кабины гоночных симуляторов A13–A14

ULRS10 & ULRS11 серии: складные стойки для колёс для гоночного симулятора A23–A24

ULRS13–BS01 складные кокпиты для гоночного симулятора A18–A19

ULRS14 серии: компактные кокпиты для гоночного симулятора A08–A10

ULRS15 серии: складные стойки для колёс для гоночного симулятора A20–A22

ULRS16 серии: элитные кокпиты для гоночного симулятора A02–A04

UMDS06 серии: Настольные профессиональные микрофонные штативы D10–D11

UMDS10 серии: универсальные крепления для студийной установки D12–D13

UMDS11 серии: стильные универсальные крепления для студийной установки D14–D15

UMDS12 серии: универсальные полки, совместимые со стандартом VESA D16–D17

UMDS13 &UMDS13–1 современные студийные микрофонные кронштейны D08–D09

UMDS13–2 &UMDS15–2 премиальные студийные микрофонные кронштейны D06–D07

UMDS16 серии тонкие микрофонные кронштейны D04–D05

UMDS17 серии Aura RGB микрофонные кронштейны D02–D03

UMP0244 серии Алюминиевые подставки для мониторов с RGB-подсветкой C25–C26

UPB серии & UGMPB–04 Пегборды и комплекты для хранения на зажимах F07–F09

ИНДЕКС

U (EN)

USTB-151 & USTB-152 Настольные подставки для мониторов C30

USTB-153 Деревянные подставки для мониторов C31

USTB-17 серии: Подставки для игровых мониторов с RGB-подсветкой C27-C28

USTB-173 Многофункциональные настольные подставки C32

USTB32 серии: Подставки для игровых мониторов с анфиладной подсветкой C23-C24

UXMA-08 Адаптер шаровой головки VESA для кронштейнов мониторов D18-D19