Uniteki



НАСТЕННЫЕ КРОНШТЕЙНЫ

и крепления для Тв и мониторов

uniteki

Красота снаружи и качество внутри

Компания UNITEKI работает на рынке более 15 лет. Ранее мы были эксклюзивным дистрибьютором кронштейнов одного из мировых лидеров в России, США и Европе. С 2020 года начали выпуск собственных кронштейнов, а в 2021 полностью перешли на оригинальное производство.

Мы провели рестайлинг бренда, усилили контроль качества и обновили модельный ряд и упаковку. Производство размещено в Китае, офисы – в России. Товарный знак зарегистрирован в России и Казахстане.

Сегодня UNITEKI — один из крупнейших игроков на рынке кронштейнов, креплений и эргономичных решений для офиса и дома. С 2024 года запущена профессиональная серия PRO LINE, а в 2025 планируется выпуск линеек для профильных учреждений и геймеров – GAMING LINE.

Мы используем качественные компоненты и строго контролируем сборку. UNITEKI предлагает широкий выбор моделей по доступным ценам, обеспечивая выгоду и комфорт для клиентов и партнёров.



Содержание

настенные кронштейны

FML60N 8
FML62N 10
FM250USLIM.....12
FN1610 13
TM4040RD.....14
TM2020RD.....15
FN2020RD.....16
FM2750RD.....17
FM1617W.....18
FM1674WN.....19
FM1617.....20
TM1609.....21
FM1771.....23
FM1771W.....24
FM1616B.....25
FML40.....27
FML40W.....28
FN4401.....29
LCD3110CBW.....31
LCD3110CB 32
FMP1075W 33
FMP1075.....34
AV1020.....35
AV2040N.....36
AV1010QUICK.....37
FP2N.....38
FP2NW.....39
DM3NTB 40
DM3NTW.....41
SMS16010 42
SMS1609.....43
SMP25.....44
LCD3440CBW.....45
LCD3440CB.....46
FM386AUTO 47
LCD3218C 48
FN1613N 50
FM1615B.....51
FN1901N.....52
FM1674BN.....53
FM1503.....54
TM1678 55
FMXL946.....56
FML728 57
TMN1601NW.....58
FN1906T.....59
FM1504B 60
DM3STREAM.....61
FM198ROTO.....62
FM1619AL.....63
FMG150.....64
FMG150W.....65
FM370ROTO.....66
TM1506 67
TM1506W.....68
FM1662B 69
FM1704B 71
FM1504BW.....72
FM1802BN.....73
FM1801BN.....74
FN1511.....75
FMG33FIREPLACE 76
FN1335PART.....77
FMG1732 79
FMG1735LONG.....80
FML728W 81
FM259USLIM.....82





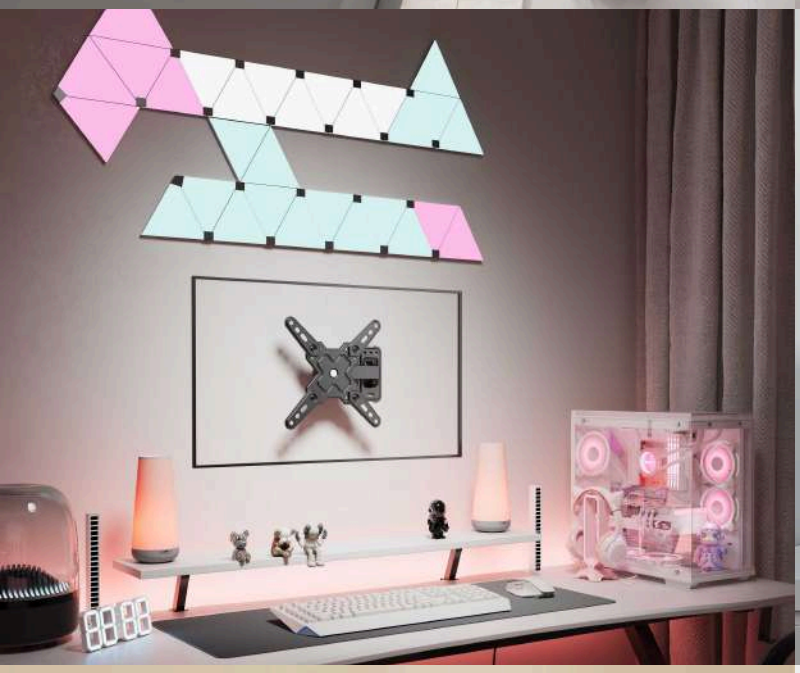







Настенные кронштейны
и крепления для тв и мониторов













FML60N

Настенный наклонно-поворотный кронштейн, изготовлен из высокопрочной стали, толщиной основной конструкции 2.0 мм, панели VESA 3.0 мм, для размещения одного экрана

- Диагональ экрана: **42 ~ 85”**
- Максимальная нагрузка: **50 кг**
- Угол наклона: **+5° ~ -10°**
- Угол поворота: **+90° ~ -90°**
- Угол вращения: **+3° ~ -3°**
- Расстояние от стены: **60.5 ~ 1065 мм**
- Крепежные отверстия VESA, (мм.): **200x200, 200x300, 300x200, 300x300, 200x400, 300x400, 400x200, 400x400, 500x400, 600x400**



Можно использовать для двух комнат

подойдет для организации как большого так и малого пространства

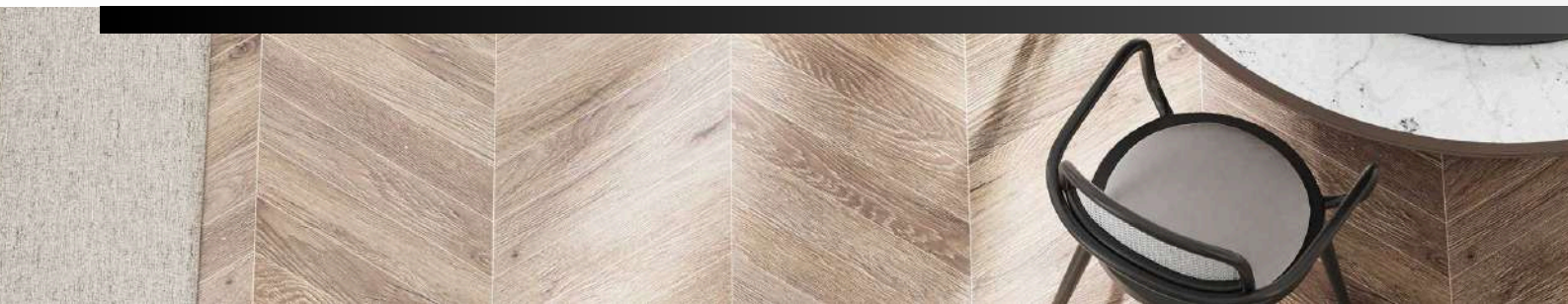





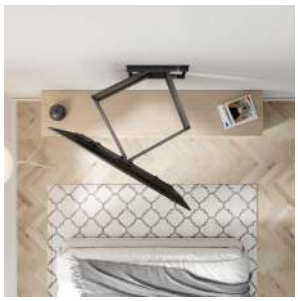



FML62N

Настенный наклонно-поворотный двухрычажный кронштейн, с большим вылетом и нагрузкой, изготовлен из высокопрочной стали, толщиной основной конструкции 2.0 мм, панели VESA 3.0 мм, для размещения одного экрана

- Диагональ экрана: **42 ~ 120”**
- Максимальная нагрузка: **60 кг**
- Угол наклона: **+5° ~ -12°**
- Угол поворота: **+60° ~ -60°**
- Угол вращения: **+3° ~ -3°**
- Расстояние от стены: **60.5 ~ 1080 мм**
- Размер отверстий в пластине к стене: **356x301 мм**
- Крепежные отверстия VESA, (мм.): **200x200 ~ 600x400**



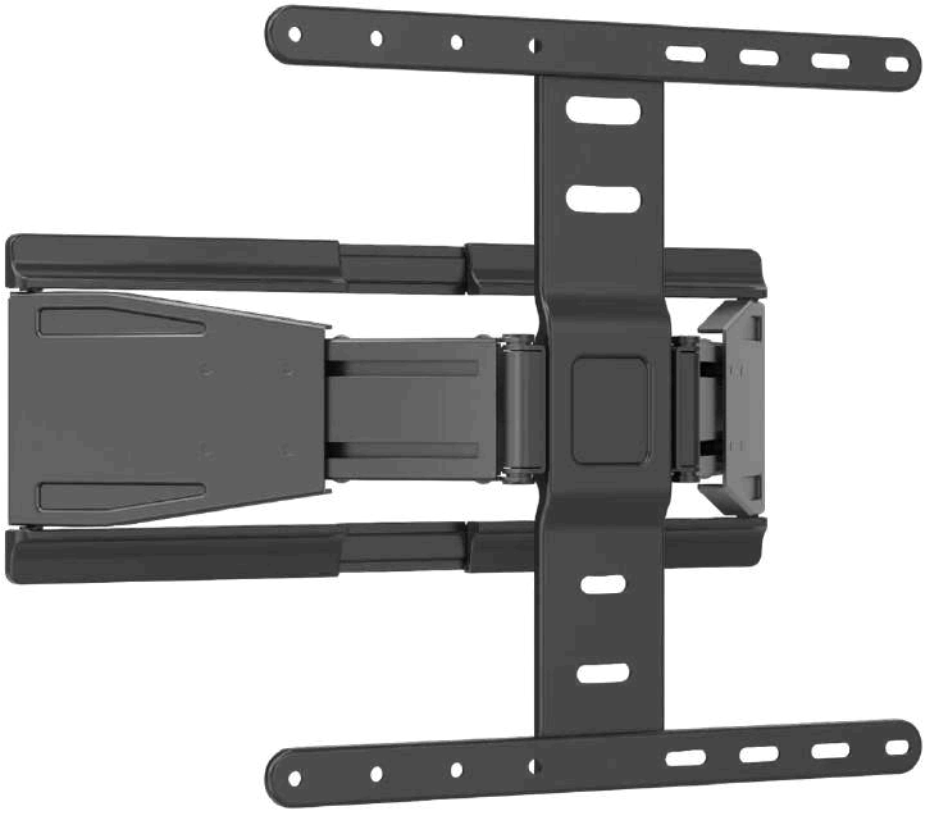







FM250USLIM

Настенный, наклонно поворотный, ультра тонкий, с большой нагрузкой, изготовлен из высокопрочной стали, толщиной 2,5 мм и ABS пластика, для размещения одного экрана. Съемный кабель-канал и декоративные крышки.

- Диагональ экрана: **37 ~ 75”**
- Максимальная нагрузка: **50 кг**
- Угол наклона: **+3° ~ -15°**
- Угол вращения: **+3° ~ -3°**
- Угол поворота: **+30° ~ -30°**
- Расстояние от стены: **19,5 ~ 250 мм**
- Размер площадки крепления к стене: **525x205 мм**
- Крепежные отверстия VESA: **100x200 ~ 400x400 мм**
- Размер между отверстий в пластине к стене: **460x170 мм**









FN1610

Настенный фиксированный усиленный кронштейн для больших телевизоров. Изготовлен из прочной стали толщиной 2,5 мм, выдерживает значительные нагрузки и обеспечивает надежную фиксацию экрана близко к стене.

- Диагональ экрана: **60 ~ 120”**
- Диагональ экрана: **152 ~ 304,8 см**
- Максимальная нагрузка: **75 кг**
- Расстояние от стены: **30,5 мм**
- Крепежные отверстия VESA: **200x200 ~ 900x600 мм**
- Расстояние между отверстий в пластине к стене: **915x90 мм**













TM4040RD

Настенный наклонный для телевизора или монитора, с большой нагрузкой, изготовлен из высокопрочной стали, толщиной 2 мм и ABS пластика, для размещения одного экрана. Быстросъемная конструкция. Встроенный уровень.

- Диагональ экрана: **37 ~ 70”**
- Максимальная нагрузка: **50 кг**
- Угол наклона: **0 ~ -12°**
- Расстояние от стены: **35 ~ 120 мм**
- Размер площадки крепления к стене: **532x94 мм**
- Крепежные отверстия VESA: **200x200 ~ 400x400 мм**
- Размер между отверстий в пластине к стене: **460x46 мм**









TM2020RD

Настенный наклонный кронштейн для одного экрана, совместим с телевизорами и мониторами средних размеров. Изготовлен из стали толщиной 2 мм с пластиковыми и текстильными элементами. Конструкция оснащена встроенным уровнем и системой быстрого съёма для удобства монтажа и демонтажа.

- Диагональ экрана: **22 ~ 50”**
- Максимальная нагрузка: **50 кг**
- Угол наклона: **0° ~ -12°**
- Крепежные отверстия VESA: **75x75 ~ 200x200 мм**
- Расстояние от стены: **35 ~ 73 мм**
- Размер пластины к стене: **312×94 мм**
- Размер отверстий в панели к стене: **240×46 мм**













FN2020RD

Настенный фиксированный кронштейн для одного экрана, с системой быстрого съёма и встроенным уровнем для удобной установки. Подходит для телевизоров и мониторов с диагональю от 22 до 50 дюймов. Корпус выполнен из прочной стали с пластиковыми и текстильными элементами.

- Диагональ экрана: **22 ~ 50”**
- Максимальная нагрузка: **50 кг**
- Расстояние от стены: **28 мм**
- Крепежные отверстия VESA: **75x75 ~ 200x200 мм**
- Размер пластины к стене: **312×94 мм**
- Размер отверстий в панели к стене: **240×46 мм**

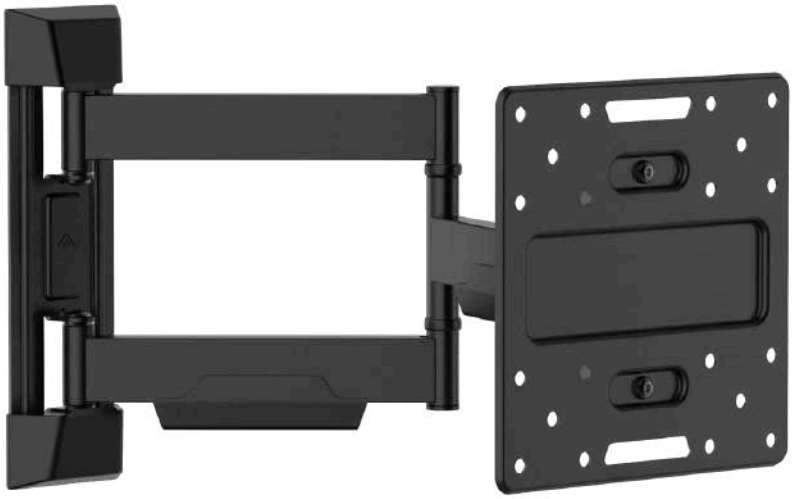







FM2750RD

Наклонно-поворотный настенный кронштейн для телевизора или монито
Оснащён надёжной поворотной конструкцией с плавной регулировкой и возможностью выдвижения на значительное расстояние. Изготовлен из прочной стали толщиной 2,5 мм с пластиковыми элементами.

- Диагональ экрана: **27 ~ 50”**
- Максимальная нагрузка: **40 кг**
- Угол наклона: **+5° ~ -10°**
- Угол поворота: **+90° ~ -90°**
- Угол вращения: **+3° ~ -3°**
- Расстояние от стены: **58 ~ 513 мм**
- Размер площадки крепления к стене: **295×87 мм**
- Размер между отверстиями в пластине к стене: **250×45 мм**
- Крепежные отверстия VESA: **100x100, 100x200, 200x100, 150x150, 200x200**

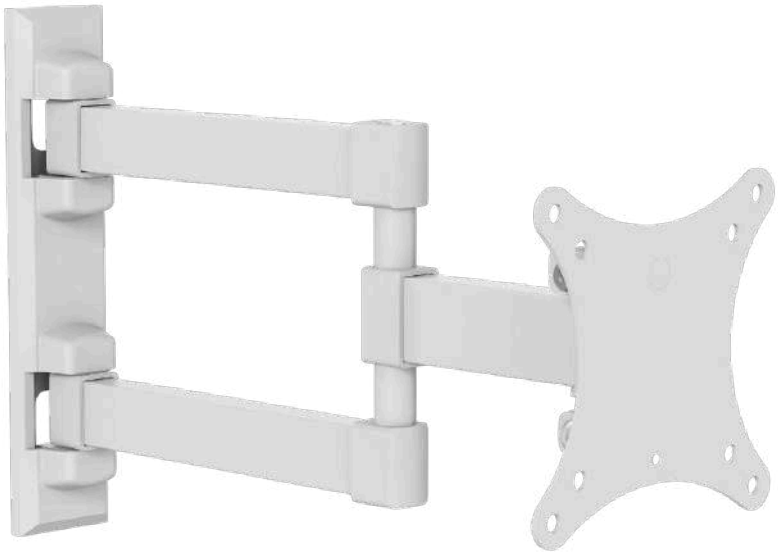

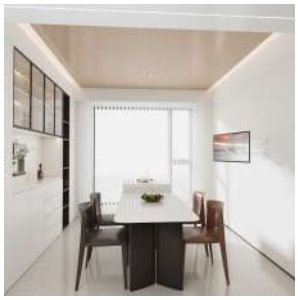





FM1617W

Настенный наклонно-поворотный кронштейн из стали для небольших телевизоров и мониторов. Обеспечивает удобную настройку угла наклона, поворота и вращения.

- Диагональ экрана: **13 ~ 34”**
- Максимальная нагрузка: **20 кг**
- Угол наклона: **+3° ~ -10°**
- Угол поворота: **+90° ~ -90°**
- Угол вращения: **+3° ~ -3°**
- Расстояние от стены: **44 ~ 320 мм**
- Расстояние между отверстиями в пластине к стене (вертикаль): **180 мм**
- Крепежные отверстия VESA: **75x75, 100x100 мм**

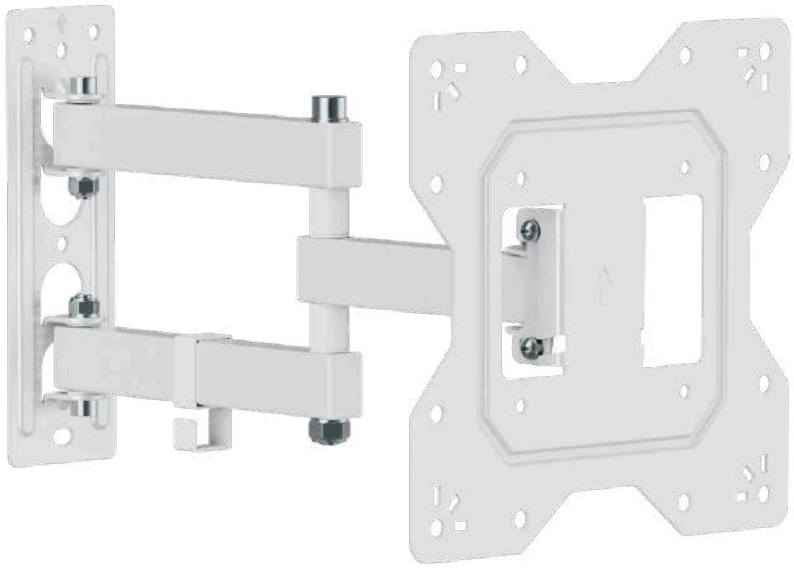







FM1674WN

Поворотно-наклонный кронштейн для ТВ/мониторов. Изготовлен из прочной стали 2 мм и пластика.

- Диагональ экрана: **23 ~ 43”**
- Максимальная нагрузка: **35 кг**
- Угол наклона: **+3° ~ -10°**
- Угол поворота: **+90° ~ -90°**
- Расстояние от стены: **56 ~ 378 мм**
- Размер площадки к стене: **217x65 мм**
- Расстояние между отверстий в пластине к стене: **185x40 мм**
- Расстояние между отверстий в пластине к стене (по вертикали): **185 мм**
- Расстояние между отверстий в пластине к стене (по горизонтали): **40 мм**
- Крепежные отверстия VESA: **100x100, 100x200, 200x100, 200x200 мм**

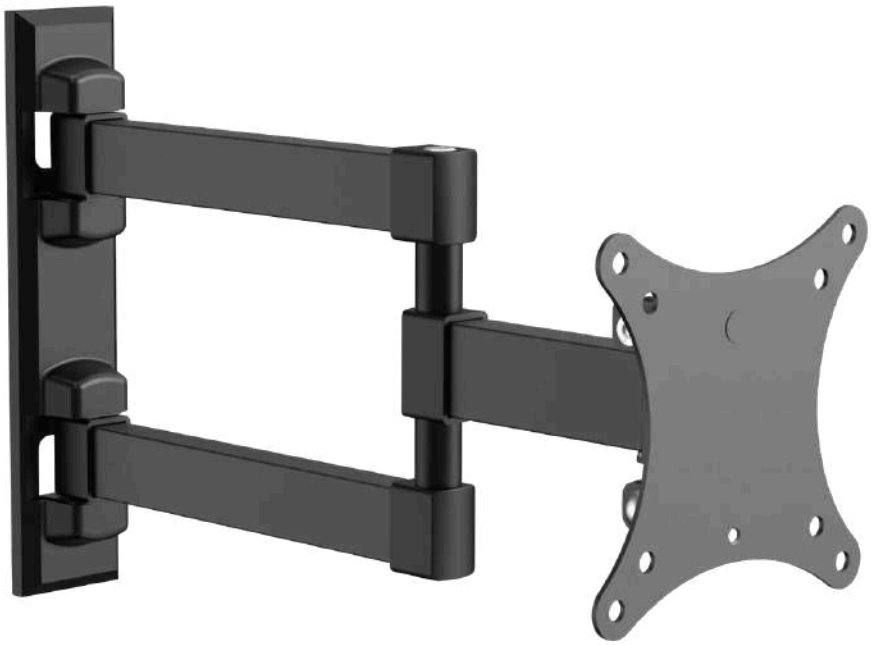







FM1617

Настенный наклонно поворотный для небольших телевизоров и мониторов. Создана из прочной стали толщиной 2.0 мм. Обеспечивает удобную настройку угла наклона, поворота и вращения.

- Диагональ экрана: **13 ~ 34”**
- Максимальная нагрузка: **20 кг**
- Угол наклона: **+3° ~ -10°**
- Угол поворота: **+90° ~ -90°**
- Угол вращения: **+3° ~ -3°**
- Расстояние от стены: **44 ~ 320 мм**
- Расстояние между отверстиями в пластине к стене (вертикаль): **180 мм**
- Крепежные отверстия VESA: **75x75, 100x100 мм**




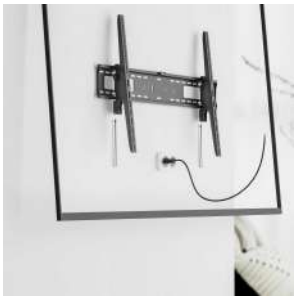




TM1609

Настенный наклонный усиленный, предназначен для одного монитора. Изготовлен из прочной стали толщиной 2.5 мм. Маленький вылет от стены компактно встанет в любое помещение. Удобная система навески за счет шнурков (убираются за панель при необходимости).

- Диагональ экрана: **60 ~ 120”**
- Максимальная нагрузка: **75 кг**
- Угол наклона: **+5° ~ -10°**
- Крепежные отверстия VESA: **200x200 ~ 900x600 мм**
- Расстояние от стены: **мин. 85 мм**
- Расстояние между отверстий в пластине к стене: **915x90 мм**



Комфортный вылет от стены
подойдет для любого помещения






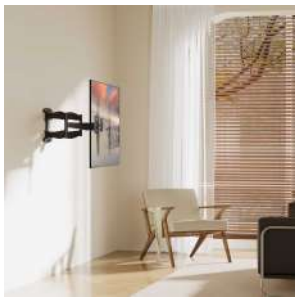


FM1771

Наклонно-поворотный двухрычажный кронштейн для телевизора. Изготовлен из прочной стали толщиной 2,0 мм с элементами из ABS-пластика. Обеспечивает регулировку угла наклона, поворота и расстояния от стены, что позволяет удобно настроить положение экрана.

- Диагональ экрана: **37 ~ 70”**
- Максимальная нагрузка: **45 кг**
- Угол наклона: **+3° ~ -12°**
- Угол поворота: **+60° ~ -60°**
- Вращение экрана по горизонтали: **+3° ~ -3°**
- Расстояние от стены: **55 ~ 475 мм**
- Размер между отверстий в пластине к стене: **110x192 мм**
- Крепежные отверстия VESA: **150x100 ~ 400x400 мм**









FM1771W

Наклонно-поворотный двухрычажный кронштейн для телевизора. Изготовлен из прочной стали толщиной 2,0 мм с элементами из ABS-пластика. Обеспечивает регулировку угла наклона, поворота и расстояния от стены, что позволяет удобно настроить положение экрана.

- Диагональ экрана: **37 ~ 70”**
- Максимальная нагрузка: **45 кг**
- Угол наклона: **+3° ~ -12°**
- Угол поворота: **+60° ~ -60°**
- Вращение экрана по горизонтали: **+3° ~ -3°**
- Расстояние от стены: **55 ~ 475 мм**
- Размер между отверстий в пластине к стене: **110x192 мм**
- Крепежные отверстия VESA: **150x100 ~ 400x400 мм**

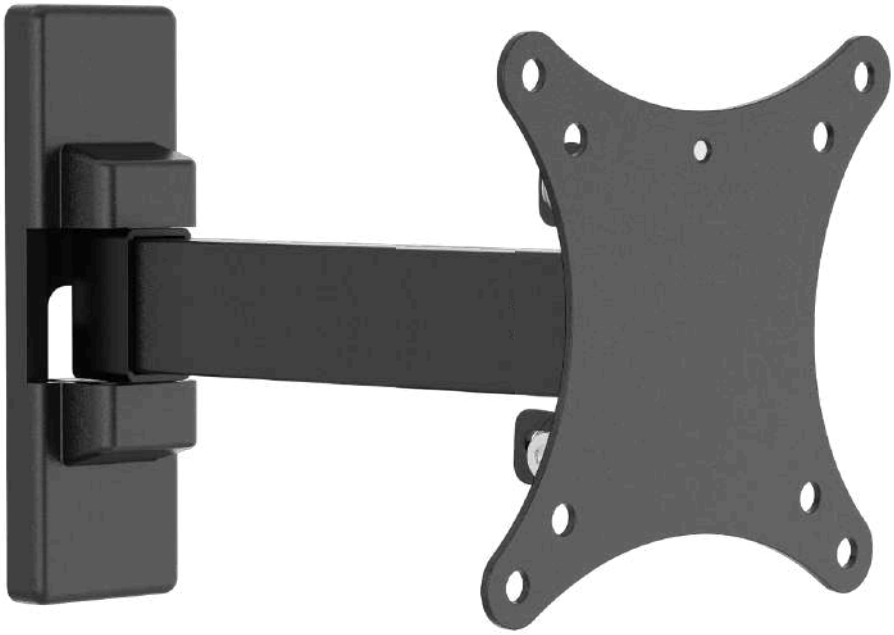




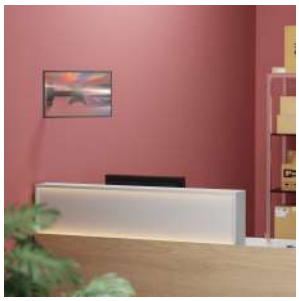


FM1616B

Наклонно поворотный для телевизора или монитора, предназначен для одного монитора. Изготовлен из комбинации пластика и прочной стали. Компактный кронштейн идеально подойдет для маленького пространства или для профильных организаций.

- Диагональ экрана: **13 ~ 34”**
- Максимальная нагрузка: **20 кг**
- Угол наклона: **+3° ~ -10°**
- Угол вращения: **+3° ~ -3°**
- Угол поворота: **+90°~-90°**
- Крепежные отверстия VESA: **75x75 ~ 100x100 мм**
- Расстояние от стены: **44~192 мм**



Идеально
для игрового пространства



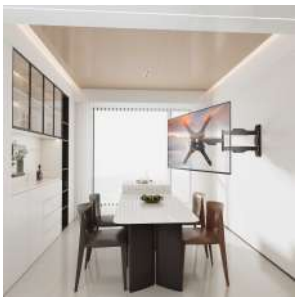





FML40

Настенный наклонно-поворотный кронштейн из прочной стали толщиной 2,0 мм. Конструкция обеспечивает надёжную фиксацию и позволяет изменять угол наклона, поворота и вылет от стены, что удобно для настройки оптимального положения экрана.

- Диагональ экрана: **23 ~ 65”**
- Максимальная нагрузка: **35 кг**
- Угол наклона: **+5° ~ -8°**
- Угол поворота: **+90° ~ -90°**
- Угол вращения: **+5° ~ -5°**
- Расстояние от стены: **58 ~ 614 мм**
- Размер площадки крепления к стене: **295×87 мм**
- Размер между отверстиями в пластине к стене (между крайними): **260×25 мм**
- Крепежные отверстия VESA: **100x100 ~ 400x400 мм**
- Нестандартные отверстия VESA: **200x484 ~ 340x200 мм**

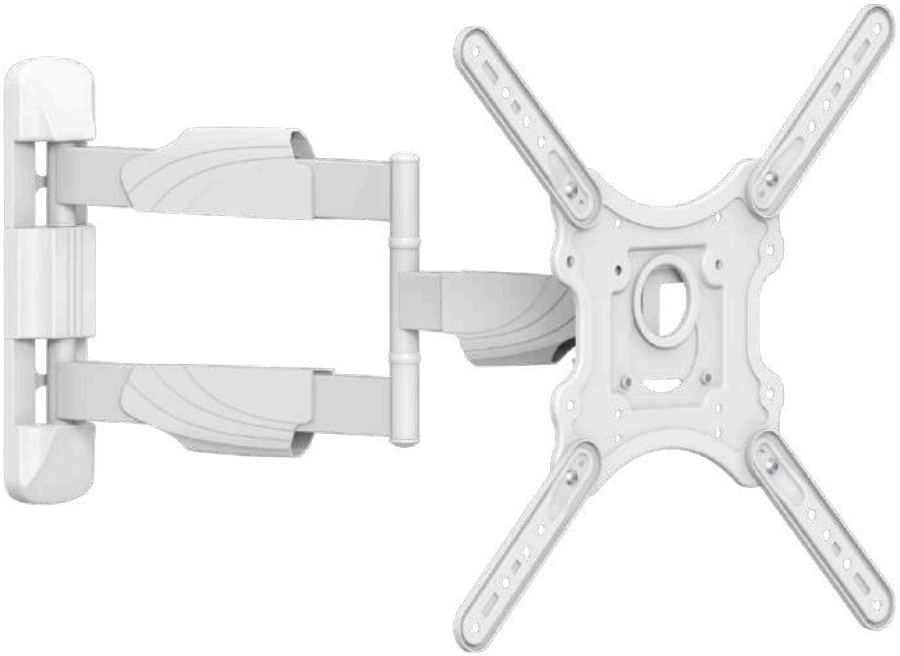

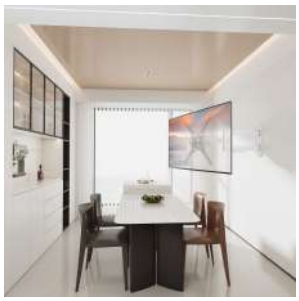





FML40W

Настенный наклонно-поворотный кронштейн из прочной стали толщиной 2,0 мм. Конструкция обеспечивает надёжную фиксацию и позволяет изменять угол наклона, поворота и вылет от стены, что удобно для настройки оптимального положения экрана.

- Диагональ экрана: **23 ~ 65”**
- Максимальная нагрузка: **35 кг**
- Угол наклона: **+5° ~ -8°**
- Угол поворота: **+90° ~ -90°**
- Угол вращения: **+5° ~ -5°**
- Расстояние от стены: **58 ~ 614 мм**
- Размер площадки крепления к стене: **295×87 мм**
- Размер между отверстиями в пластине к стене (между крайними): **260×25 мм**
- Крепежные отверстия VESA: **100x100 ~ 400x400 мм**
- Нестандартные отверстия VESA: **200x484 ~ 340x200 мм**









FN4401

Настенный фиксированный для телевизора или монитора,
выполнен из качественной прочной стали толщиной 2.0 мм

- Диагональ экрана: **37 ~ 65”**
- Максимальная нагрузка: **35 кг**
- Расстояние от стены: **28 мм**
- Крепежные отверстия VESA: **200x200 ~ 400x400 мм**

Фиксированный кронштейн
для телевизора и монитора











LCD3110CBW

Складывающийся потолочный кронштейн, подходящий также для установки под полкой или мансардным скатом. Изготовлен из прочной стали толщиной 2,0 мм с элементами из ABS-пластика. Конструкция позволяет изменять угол наклона, поворота и расстояние от потолка.

- Диагональ экрана: **17 ~ 32”**
- Максимальная нагрузка: **20 кг**
- Крепежные отверстия VESA: **75x75, 100x100 мм**
- Угол наклона: **0° ~ -90°**
- Угол поворота: **-45° ~ +45°**
- Вылет от потолка: **259 ~ 317 мм**
- Вылет от потолка в сложенном состоянии: **83 мм**
- Габариты основания: **105x165 мм**
- Расстояние между крепежными отверстиями в основании: **80x95 мм**
- Вертикальное перемещение панели: **58 мм**









LCD3110CB

Складывающийся потолочный кронштейн, подходящий также для установки под полкой или мансардным скатом. Изготовлен из прочной стали толщиной 2,0 мм с элементами из ABS-пластика. Конструкция позволяет изменять угол наклона, поворота и расстояние от потолка.

- Диагональ экрана: **17 ~ 32”**
- Максимальная нагрузка: **20 кг**
- Крепежные отверстия VESA: **75x75, 100x100 мм**
- Угол наклона: **0° ~ -90°**
- Угол поворота: **-45° ~ +45°**
- Вылет от потолка: **259 ~ 317 мм**
- Вылет от потолка в сложенном состоянии: **83 мм**
- Габариты основания: **105x165 мм**
- Расстояние между крепежными отверстиями в основании: **80x95 мм**
- Вертикальное перемещение панели: **58 мм**









FMP1075W

Кронштейн на трубу, наклонно поворотный быстросъемный для телевизора или монитора. Изготовлен из прочной стали толщиной 2,0 мм с элементами из ABS-пластика. Большой диапазон отверстий VESA.

- Диагональ экрана: **17 ~ 34”**
- Максимальная нагрузка: **8 кг**
- Крепежные отверстия VESA: **75x75, 100x100 мм**
- Угол наклона: **+30° ~ -30°**
- Угол поворота: **-180° ~ +180°**
- Угол вращения: **360°**
- Расстояние от трубы максимальное: **270 мм**
- Размер зажима к трубе: **28-60 мм**









FMP1075

Кронштейн на трубу, наклонно поворотный быстросъемный для телевизора или монитора. Изготовлен из прочной стали толщиной 2,0 мм с элементами из ABS-пластика. Большой диапазон отверстий VESA.

- Диагональ экрана: **17 ~ 34”**
- Максимальная нагрузка: **8 кг**
- Крепежные отверстия VESA: **75x75, 100x100 мм**
- Угол наклона: **+30° ~ -30°**
- Угол поворота: **-180° ~ +180°**
- Угол вращения: **360°**
- Расстояние от трубы максимальное: **270 мм**
- Размер зажима к трубе: **28-60 мм**

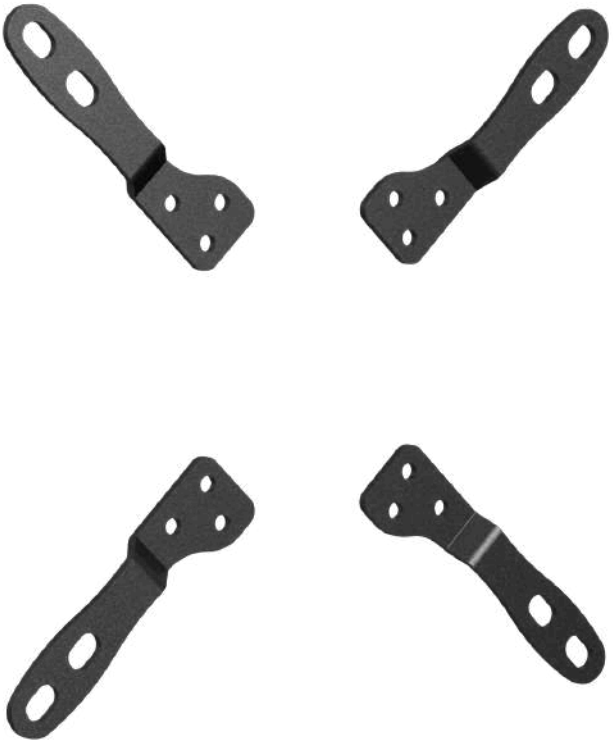







AV1020

Адаптер VESA для монитора или телевизора. Изготовлен из прочной стали толщиной 3 мм. Для размещения одного экрана. Обеспечивает прочное и надежное крепление.

- Диагональ экрана: **23 ~ 43”**
- Крепление к кронштейну с VESA: **75x75, 100x100 мм**
- Поддерживаемые размеры VESA: **100x200, 200x100, 200x200 мм**
- Поддерживаемые нестандартные размеры VESA: **75x240, 100x240, 75x170, 100x170, 240x75, 240x100, 170x75, 170x100 мм**




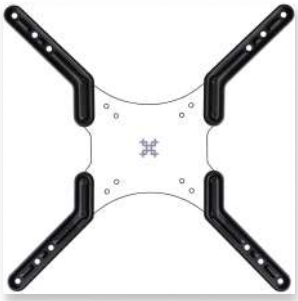


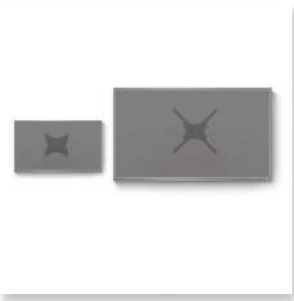

AV2040N

Адаптер VESA для телевизора или монитора большего размера. Высококачественная сталь. Комплект винтов для крепления. Подробная инструкция. Для размещения одного экрана.

- Диагональ экрана: **36 ~ 65”**
- Угол вращения: **90°**
- Крепление к кронштейну совместимые, (VESA): **200x100, 200x200**
- Поддерживаемые расширительные размеры, (VESA): **300x300, 400x400**









AV1010QUICK

Адаптер VESA для быстросъема монитора или телевизора. Изготовлен из прочной стали толщиной 2,0 мм с элементами из ABS-пластика. Для размещения одного экрана. Для дома, офиса, автомобиля и т.д. Совместим с UNITEKI FMG, FMGT, FMT, FMP, FM, LCD. Инструкция и крепеж.

- Диагональ экрана: **17 ~ 34”**
- Максимальная нагрузка: **8 кг**
- Крепление к кронштейну с VESA: **75x75, 100x100 мм**
- Поддерживаемые размеры VESA: **75x75, 100x100 мм**
- Размеры адаптера: **11.4x11.4x1.8 см**



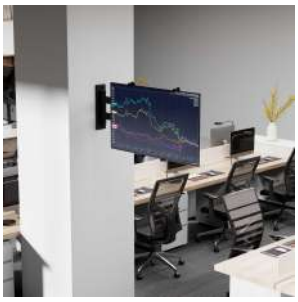





FP2N

Адаптер для монитора или ТВ (без отверстий VESA в тыльной части панели). Изготовлен из прочной стали толщиной 2,0 мм с элементами из ABS-пластика. Для размещения одного экрана.

- Диагональ экрана: **17 ~ 32”**
- Максимальная нагрузка: **10 кг**
- Крепежные отверстия VESA: **75x75, 100x100 мм**
- Заступ "Г" образных держателей на лицевую часть экрана: **9 мм**
- Регулировка по толщине: **30 ~ 80 мм**
- Толщина размещаемого монитора: **21-71 мм**

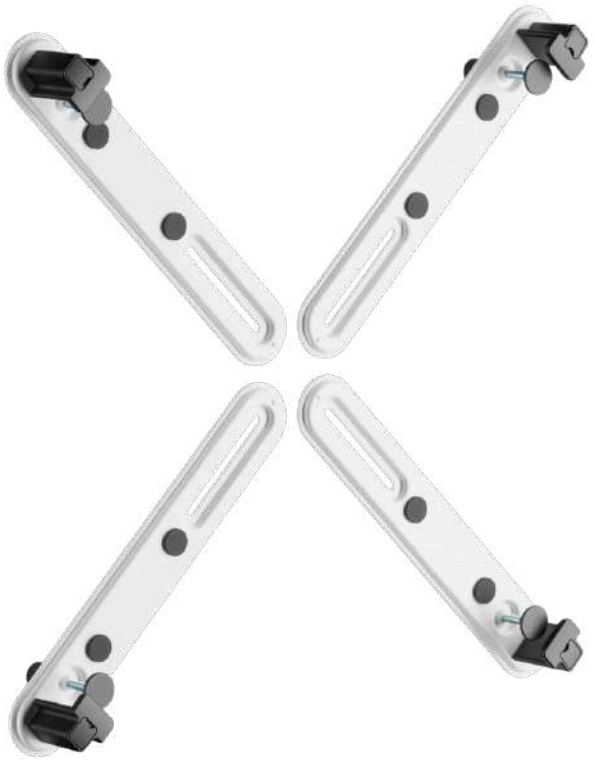

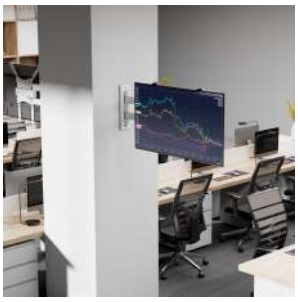





FP2NW

Адаптер для монитора или ТВ (без отверстий VESA в тыльной части панели). Изготовлен из прочной стали толщиной 2,0 мм с элементами из ABS-пластика. Для размещения одного экрана.

- Диагональ экрана: **17 ~ 32”**
- Максимальная нагрузка: **10 кг**
- Крепежные отверстия VESA: **75x75, 100x100 мм**
- Заступ "Г" образных держателей на лицевую часть экрана: **9 мм**
- Регулировка по толщине: **30 ~ 80 мм**
- Толщина размещаемого монитора: **21-71 мм**









DM3NTB

Нишевая полка-органайзер под стол или на стену. Крепление под стол/на стену (скотч/саморезы). Нагрузка до 5 кг, толщина устройства до 3.5 см. Модульная конструкция, мягкие накладки, вентиляция. Материал сталь толщиной 2 мм и ЭВА.

- Длина элемента: **100 мм**
- Ширина элемента: **40 мм**
- Толщина элемента: **40 мм**
- Толщина размещаемого предмета: **35 мм**
- Размер одного элемента конструкции: **100x40x40 мм**
- Максимальная нагрузка: **5 кг**









DM3NTW

Нишевая полка-органайзер под стол или на стену. Крепление под стол/на стену (скотч/саморезы). Нагрузка до 5 кг, толщина устройства до 3.5 см. Модульная конструкция, мягкие накладки, вентиляция. Материал сталь толщиной 2 мм и ЭВА.

- Длина элемента: **100 мм**
- Ширина элемента: **40 мм**
- Толщина элемента: **40 мм**
- Толщина размещаемого предмета: **35 мм**
- Размер одного элемента конструкции: **100x40x40 мм**
- Максимальная нагрузка: **5 кг**









SMS16010

Крепление на стену для саундбара или колонок. Изготовлен из стали толщиной 3 мм и полиуретан. Может крепиться к стене или к кронштейну (для синхронного перемещения со звуком). Регулируемая глубина (9-15 см). Фиксирующие ручки и противоскользящие EVA накладки.

- Максимальная нагрузка: **15 кг**
- Регулировка по глубине (внутренний размер): **90 ~ 154 мм**
- Регулировка по глубине (наружный размер): **102 ~ 166 мм**
- Размер крепежной пластины к стене: **39 x 72 мм**

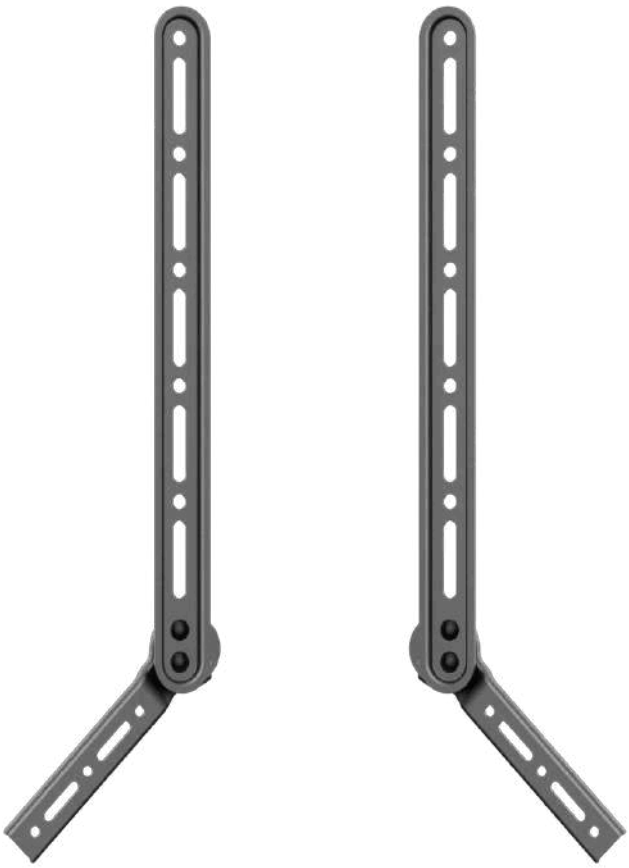







SMS1609

Крепление на телевизионный кронштейн для саундбара. Обеспечивает синхронное перемещение звука с экраном для оптимального эффекта присутствия. Подходит для большинства популярных брендов. Изготовлен из стали толщиной 2 мм.

- Максимальная нагрузка: **15 кг**
- Регулировка по высоте: **78 ~ 480 мм**
- Крепежные отверстия совместимые с телевизионным кронштейном VESA: **75x75 ~ 800x400 мм.**
- Отверстия под болт максимум: **M8 мм**









SMP25

Комплект настенных креплений для колонок и акустики. Конструкция выполнена из прочной стали толщиной 2,0 мм с пластиковыми элементами и дополнительными мягкими буферами для защиты корпуса акустики. Предусмотрен кабель-канал. Комплект для 2 предметов.

- Максимальная нагрузка на каждый кронштейн: **25 кг**
- Угол наклона: **+10° ~ -10°**
- Угол поворота: **+45° ~ -45°**
- Угол вращения в горизонтальной плоскости: **+180° ~ -180°**
- Расстояние от стены: **минимум 269 мм**
- Поддерживаемый размер колонки (ширина): **150 ~ 285 мм**
- Размер пластины к стене: **68x154 мм**
- Размер между отверстиями в пластине к стене: **103 мм**
- Толщина каждого буфера: **6 мм**









LCD3440CBW

Складывающийся полуавтоматический, потолочный, подполочный кронштейн для ТВ или монитора с возможностью навески под мансарду. Изготовлен из прочной стали толщиной 2,0 мм с элементами из ABS-пластика. Вертикальное перемещение панели 95 мм.

- Диагональ экрана: **23 ~ 55”**
- Максимальная нагрузка: **20 кг**
- Крепежные отверстия VESA: **75x75, 400x400 мм**
- Угол наклона: **0° ~ -90°**
- Угол поворота: **-45° ~ +45°**
- Вылет от потолка: **345 ~ 614 мм**
- Вылет от потолка в сложенном состоянии: **83 мм**
- Габариты основания: **105x165 мм**
- Расстояние между крепежными отверстиями в основании: **80x95 мм**
- Вертикальное перемещение панели: **95 мм**









LCD3440CB

Складывающийся полуавтоматический, потолочный, подполочный кронштейн для ТВ или монитора с возможностью навески под мансарду. Изготовлен из прочной стали толщиной 2,0 мм с элементами из ABS-пластика. Вертикальное перемещение панели 95 мм.

- Диагональ экрана: **23 ~ 55”**
- Максимальная нагрузка: **20 кг**
- Крепежные отверстия VESA: **75x75, 400x400 мм**
- Угол наклона: **0° ~ -90°**
- Угол поворота: **-45° ~ +45°**
- Вылет от потолка: **345 ~ 614 мм**
- Вылет от потолка в сложенном состоянии: **83 мм**
- Габариты основания: **105x165 мм**
- Расстояние между крепежными отверстиями в основании: **80x95 мм**
- Вертикальное перемещение панели: **95 мм**









FM386AUTO

Наклонно поворотный для Тв или монитора в автодом, лодку, туристический прицеп из прочной стали толщиной 2 мм и алюминия. Съемная панель VESA. Наличие удобной фиксации колен. Адаптеры VESA. Встроенный кабель-канал.

- Диагональ экрана: **13 ~ 43”**
- Максимальная нагрузка: **15 кг**
- Угол наклона: **+55° ~ -45°**
- Угол поворота: **+90° ~ -90°**
- Расстояние от стены макс: **386 мм**
- Расстояние от стены мин: **80 мм**
- Крепежные отверстия VESA: **75x75 ~ 200x200 мм**
- Нестандартные крепежные отверстия VESA: **100x240, 240*100, 170x170 мм**









LCD3218C

Потолочный, телескопический для телевизора или монитора с возможностью крепления под мансарду и на стену, созданный из прочной стали толщиной 2.5 мм и пластиком. Второй вариант сборки, с одной трубой, расстояние от потолка: 0 ~ 850 мм.

- Диагональ экрана: **37 ~ 85”**
- Максимальная нагрузка: **50 кг**
- Угол наклона: **0° ~ -25°**
- Угол поворота: **360°**
- Вращение экрана: **+3° ~ -3°**
- Расстояние от потолка: **2500 ~ 3000 мм**
- Регулируемая высота: **500 мм**
- Крепежные отверстия VESA: **200x200 ~ 600x400 мм**
- Размер площадки основания: **100 x 200 мм**

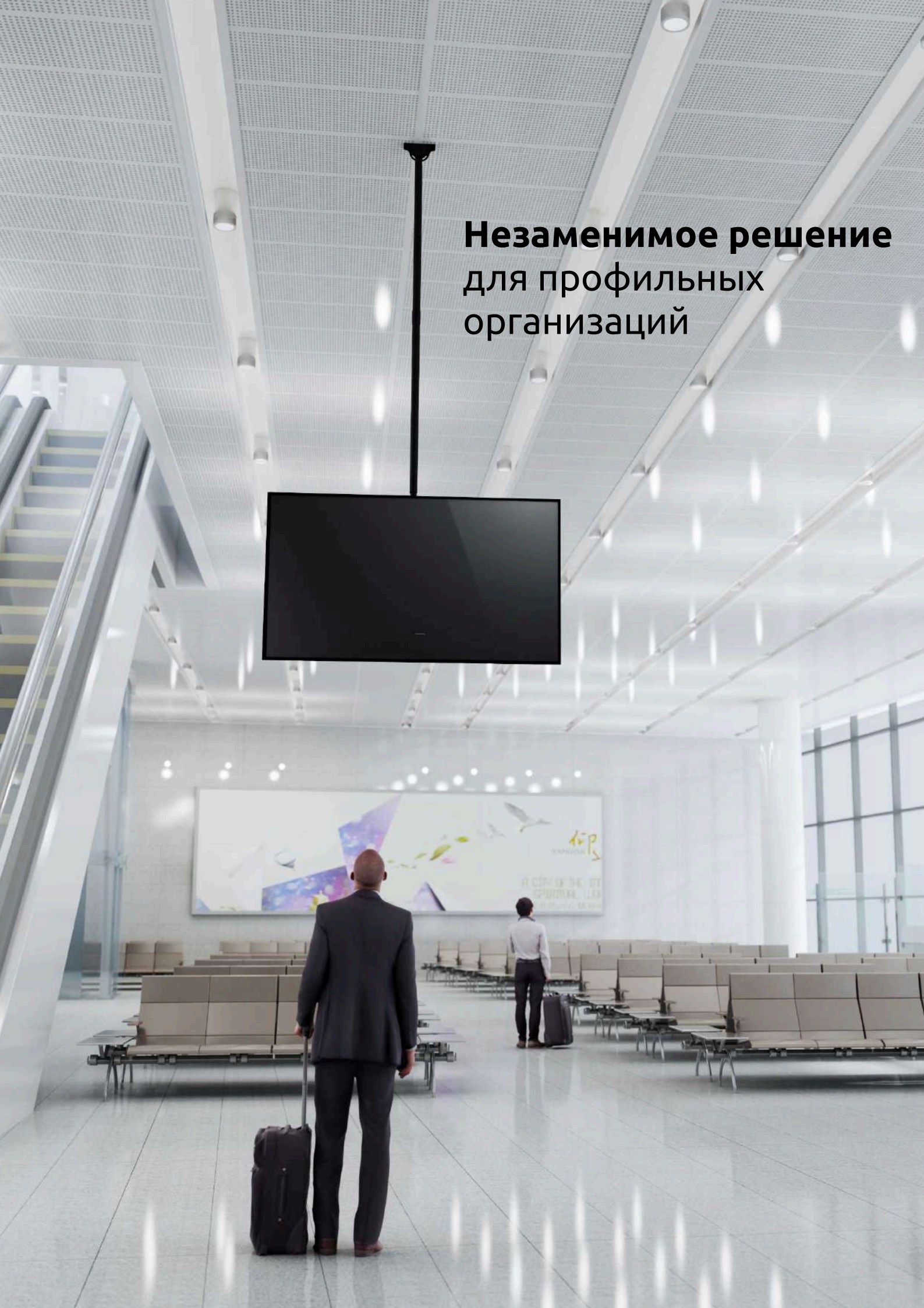

Незаменимое решение
для профильных
организаций









FN1613N

Настенный фиксированный для тв или монитора из прочной стали толщиной 2 мм. Обеспечивает надёжное крепление благодаря множеству монтажных отверстий, даже на слабых поверхностях. Фиксация телевизора болтами исключает быстрый демонтаж.

- Диагональ экрана: **13 ~ 43”**
- Максимальная нагрузка: **45 кг**
- Расстояние от стены: **1.95 см**
- Крепежные отверстия VESA: **50x50, 75x75, 100x100, 100x200, 200x100, 200x200 мм**









FM1615B

Наклонно поворотный для телевизора или монитора из прочной стали толщиной 2,0 мм. Конструкция обеспечивает надёжную фиксацию и позволяет изменять угол наклона, поворота, что удобно для настройки оптимального положения экрана. Прочный, долговечный. холоднокатаная сталь SPCC-класса. Расстояние от стены 75 мм.

- Диагональ экрана: **13 ~ 34”**
- Максимальная нагрузка: **20 кг**
- Угол наклона: **+3° ~ -10°**
- Угол поворота: **+15° ~ -15°**
- Расстояние от стены: **75 мм**
- Крепежные отверстия VESA: **75x75, 100x100**






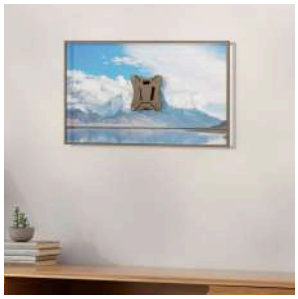


FN1901N

Фиксированный для телевизора или монитора из прочной стали толщиной 2 мм. Изготовлен из прочной холоднокатаной стали SPCC, обеспечивает надежность и долговечность.

- Диагональ экрана: **13 ~ 34”**
- Максимальная нагрузка: **25 кг**
- Расстояние от стены: **13 мм**
- Размер пластины к стене: **91x64 мм**
- Размер отверстий в пластине к стене: **71 мм**
- Крепежные отверстия VESA: **75x75, 100x100 мм**

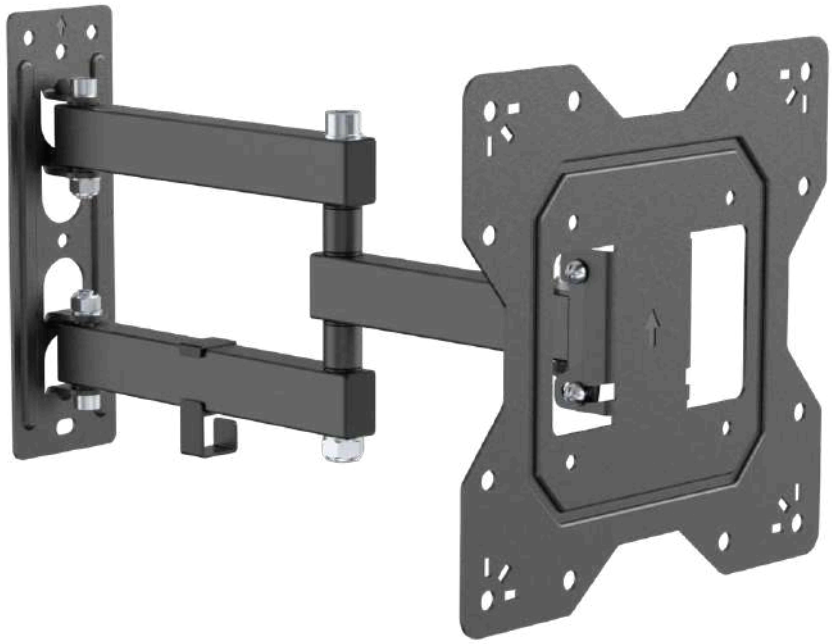











FM1674BN

Настенный наклонно поворотный для телевизора или монитора из прочной стали толщиной 2 мм и пластика. Компактный и универсальный, подходит для бетонных и деревянных стен, в том числе для установки в углу.

- Диагональ экрана: **23 ~ 43”**
- Максимальная нагрузка: **35 кг**
- Угол наклона: **+3° ~ -10°**
- Угол поворота: **+90° ~ -90°**
- Расстояние от стены: **56 ~ 378 мм**
- Размер площадки к стене: **217x65 мм**
- Расстояние между отверстий в пластине к стене (по вертикали): **185 мм**
- Расстояние между отверстий в пластине к стене (по горизонтали): **40 мм**
- Крепежные отверстия VESA: **100x100, 100x200, 200x100, 200x200 мм**

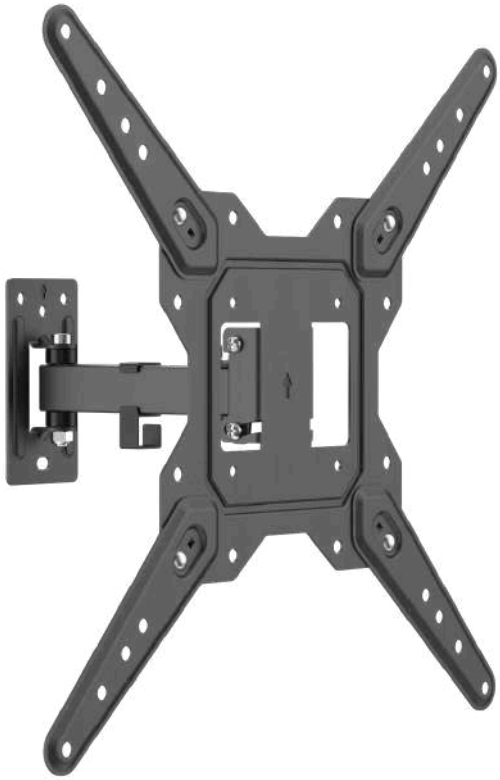







FM1503

Настенный наклонно поворотный из прочной стали толщиной 2 мм. Совместим с большинством современных ТВ и обеспечивает удобные регулировки наклона и поворота.

- Диагональ экрана: **23 ~ 55”**
- Максимальная нагрузка: **35 кг**
- Угол наклона: **+5° ~ -8°**
- Угол поворота: **+90° ~ -90°**
- Расстояние от стены: **60 ~ 208 мм**
- Размер отверстий в пластине к стене по вертикали: **98 мм**
- Размер отверстий в пластине к стене по горизонтали: **40 мм**
- Размер пластины к стене: **65x132 мм**
- Крепежные отверстия VESA: **100x100 ~ 400x400 мм**
- Нестандартные крепежные отверстия VESA: **50x100~ 485x200 мм**









TM1678

Наклонный для телевизора или монитора из прочной стали толщиной 2 мм. Имеет множество монтажных отверстий для надежного крепления. Изготовлен из прочных материалов и соответствует высоким стандартам качества.

- Диагональ экрана: **13 ~ 32”**
- Максимальная нагрузка: **25 кг**
- Угол наклона: **+3° ~ -12°**
- Расстояние от стены: **34~40 мм**
- Размер пластины к стене: **104x43 мм**
- Размер между отверстий в пластине к стене: **88 мм**
- Крепежные отверстия VESA: **75x75, 100x100 мм**









FMXL946

Настенный наклонно-поворотный с большим вылетом из прочной стали толщиной 2 мм и пластика. Узкая пристенная площадка. Наклон до 15° вниз. Легкий поворот и изменение расстояния. Текстильные кабель-каналы.

- Диагональ экрана: **22 ~ 65”**
- Максимальная нагрузка: **35 кг**
- Угол наклона: **+5° ~ -15°**
- Угол вращения: **+3°~-3°**
- Угол поворота: **+90°~-90°**
- Расстояние от стены: **54~946 мм**
- Размер площадки крепления к стене: **336x99 мм**
- Размер отверстий в площадке к стене: **55 x 314 x 294 мм**
- Крепежные отверстия VESA: **75x75 ~ 400x400 мм**
- Нестандартные отверстия VESA: **340x200, 200x340, 485x200, 200x485 мм**













FML728

Настенный наклонно-поворотный с большим вылетом из прочной стали толщиной 2 мм и пластика. Узкая пристенная площадка. Наклон до 15° вниз. Легкий поворот и изменение расстояния. Текстильные кабель-каналы.

- Диагональ экрана: **22 ~ 65”**
- Максимальная нагрузка: **35 кг**
- Угол наклона: **+5° ~ -15°**
- Угол вращения: **+3°~-3°**
- Угол поворота: **+90°~-90°**
- Расстояние от стены: **54~728 мм**
- Размер площадки крепления к стене: **260 x 67 мм**
- Размер отверстий в площадке к стене: **34 x 112 x 118 мм**
- Крепежные отверстия VESA: **75x75 ~ 400x400 мм**
- Нестандартные отверстия VESA: **340x200, 200x340, 485x200, 200x485 мм**

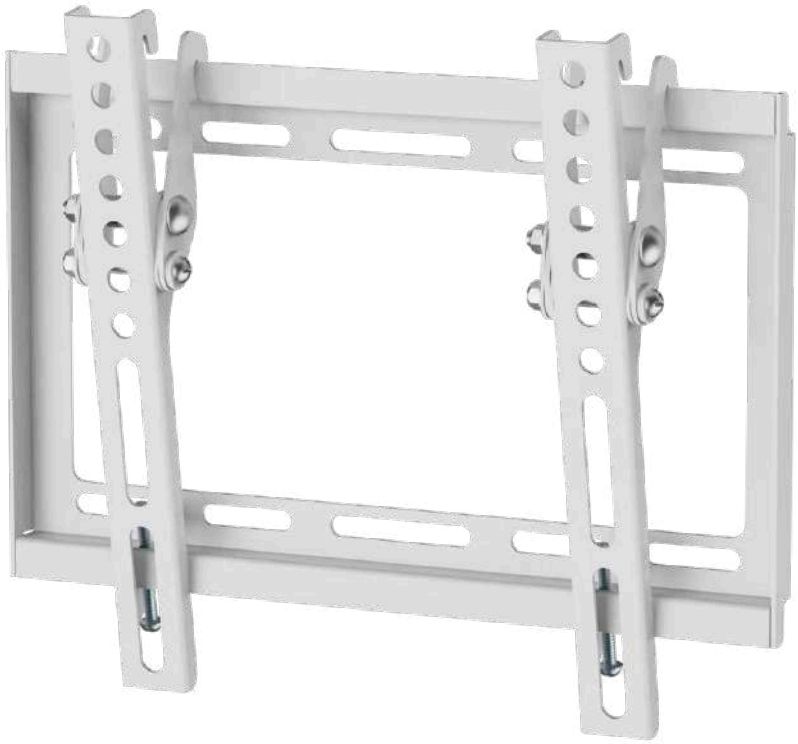







TMN1601NW

Настенный наклонный для телевизора или монитора из прочной стали толщиной 2 мм. Прочная конструкция из высококачественных материалов обеспечивает надёжную фиксацию.

- Диагональ экрана: **13 ~ 43”**
- Максимальная нагрузка: **35 кг**
- Угол наклона: **0° ~ -8°**
- Расстояние от стены в сложенном состоянии: мин. **20,5 мм**
- Расстояние от стены в разложенном состоянии: макс. **45 мм**
- Крепежные отверстия VESA: **75x75, 100x100, 100x200, 200x100, 200x200**
- Расстояние между отверстий в пластине к стене: **220x125 мм**









FN1906T

Настенный, фиксированный тросовый для телевизора или монитора. Изготовлен из прочной стали SPCC и алюминия, сочетает долговечность и стильный внешний вид. Компактный — всего 14 мм от стены. Легкий в установке и отличное соотношение цена/качество.

- Диагональ экрана: **37 ~ 75”**
- Максимальная нагрузка: **50 кг**
- Расстояние от стены: **1.45 см**
- Крепежные отверстия VESA: **200x200, 200x300, 200x400, 300x100, 300x200, 300x300, 300x400, 400x200, 400x300, 400x400, 500x400, 600x400, 600x600**









FM1504B

Настенный наклонно поворотный кронштейн из прочной стали толщиной 2 мм. Совместим с большинством современных ТВ и обеспечивает удобные регулировки наклона и поворота.

- Диагональ экрана: **23 ~ 55”**
- Максимальная нагрузка: **35 кг**
- Угол наклона: **+3° ~ -10°**
- Угол поворота: **+90° ~ -90°**
- Расстояние от стены: **60 ~ 382 мм**
- Расстояние между отверстий в пластине к стене (по вертикали): **185 мм**
- Расстояние между отверстий в пластине к стене (по горизонтали): **40 мм**
- Размер площадки к стене: **217x65 мм**
- Крепежные отверстия VESA: **100x100 ~ 400x400 мм**
- Нестандартные крепежные отверстия VESA: **50x100 ~ 485x200 мм**









DM3STREAM

Адаптер-органайзер-полка VESA на монитор. Изготовлен из прочной стали 2 мм. Удобное хранение вещей, идеально для настройки освещения и съемки видео-фото контента.

- Диагональ экрана проходящего по высоте: **17-32”**
- Размер вертикальной пластины: **303 x 130 мм**
- Размер горизонтальной пластины: **максимум 690 x 86 мм**
- Максимальная нагрузка: **3 кг**
- Крепежные отверстия совместимые с VESA: **100x100 мм**









FM198ROTO

Наклонно поворотный для телевизора или монитора с функцией портретно-альбомной ориентации. Изготовлен из прочной стали 1.2 мм и пластика. Наличие кабель-канала.

- Диагональ экрана: **13 ~ 43”**
- Максимальная нагрузка: **20 кг**
- Угол наклона: **+5° ~ -15°**
- Угол вращения: **90°**
- Угол поворота: **+60°~-60°**
- Расстояние от стены: **66~198 мм**
- Размер между отверстий в пластине к стене: **90x30 мм**
- Крепежные отверстия VESA: **75x75 ~ 200x200 мм**
- Не стандартные отверстия VESA: **135x135 ~ 150x100 мм**









FM1619AL

Наклонно поворотный для телевизора или монитора. Изготовлен из прочной стали. Универсальный для любого пространства.

- Диагональ экрана: **13 ~ 32”**
- Максимальная нагрузка: **15 кг**
- Угол наклона: **+70° ~ -70°**
- Угол поворота: **+90°~-90°**
- Расстояние от стены: **50~372 мм**
- Крепежные отверстия VESA: **75x75 ~ 100x100 мм**
- Толщина металла: 4**.5/12 мм**









FMG150

Настенный газлифт для телевизора или монитора. Изготовлен из прочной стали, алюсиния и пластика. С газлифтом обеспечивает плавную и легкую регулировку положения экрана во всех плоскостях. Встроенный кабель-канал.

- Диагональ экрана: **17 ~ 34”**
- Максимальная нагрузка: **2 ~ 9 кг**
- Угол наклона: **+90° ~ -45°**
- Угол поворота: **+90° ~ -90°**
- Регулировка по высоте: **250 мм**
- Расстояние от стены: **90 ~ 540 мм**
- Размер между отверстий в пластине к стене: **132 мм**
- Крепежные отверстия VESA: **75x75, 100x100 мм**
- Вращение экрана: **-180°/+180°**













FMG150W

Настенный газлифт для телевизора или монитора. Изготовлен из прочной стали, алюсиния и пластика. С газлифтом обеспечивает плавную и легкую регулировку положения экрана во всех плоскостях. Встроенный кабель-канал.

- Диагональ экрана: **17 ~ 34”**
- Максимальная нагрузка: **2 ~ 9 кг**
- Угол наклона: **+90° ~ -45°**
- Угол поворота: **+90° ~ -90°**
- Регулировка по высоте: **250 мм**
- Расстояние от стены: **90 ~ 540 мм**
- Размер между отверстий в пластине к стене: **132 мм**
- Крепежные отверстия VESA: **75x75, 100x100 мм**
- Вращение экрана: **-180°/+180°**







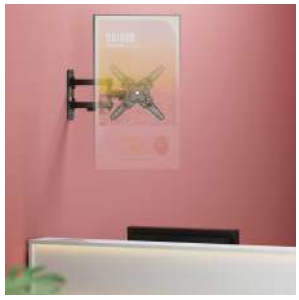

FM370ROTO

Наклонно поворотный для телевизора или монитора. Изготовлен из прочной стали и пластика. Встроенный кабель-канал.

- Диагональ экрана: **13 ~ 43”**
- Максимальная нагрузка: **20 кг**
- Угол наклона: **+5° ~ -15°**
- Угол вращения: **90°**
- Угол поворота: **+90°~-90°**
- Расстояние от стены: **66~370 мм**
- Размер пластины к стене: **214x60 мм**
- Размер между отверстий в пластине к стене: **30x86~91 мм**
- Крепежные отверстия VESA: **75x75 ~ 200x200 мм**
- Не стандартные отверстия VESA: **135x135 ~ 150x100 мм**









TM1506

Настенный наклонный для телевизора или монитора. Изготовлен из прочной стали. Множество монтажных отверстий обеспечивает надежное крепление к стене.

- Диагональ экрана: **37 ~ 65”**
- Угол наклона: **0 ~ -8°**
- Максимальная нагрузка: **50 кг**
- Расстояние от стены: **мин. 20 мм**
- Расстояние от стены (сверху, в наклоне): **макс. 85 мм**
- Расстояние между отверстиями в пластине к стене: **430x135 мм**
- Крепежные отверстия VESA: **100x100, 100x200, 200x100, 200x200, 200x300, 200x400, 300x100, 300x200, 300x300, 300x400, 400x200, 400x300, 400x400 мм**









TM1506W

Настенный наклонный для телевизора или монитора. Изготовлен из прочной стали. Множество монтажных отверстий обеспечивает надежное крепление к стене.

- Диагональ экрана: **37 ~ 65”**
- Угол наклона: **0 ~ -8°**
- Максимальная нагрузка: **50 кг**
- Расстояние от стены: **мин. 20 мм**
- Расстояние от стены (сверху, в наклоне): **макс. 85 мм**
- Расстояние между отверстиями в пластине к стене: **430x135 мм**
- Крепежные отверстия VESA: **100x100, 100x200, 200x100, 200x200, 200x300, 200x400, 300x100, 300x200, 300x300, 300x400, 400x200, 400x300, 400x400 мм**













FM1662B

Настенный наклонно-поворотный кронштейн для ТВ. Увеличенная площадка крепления. Широкие возможности наклона и поворота, регулировка по вертикали и горизонтали. Кабель-канал.

- Диагональ экрана: **37 ~ 70”**
- Максимальная нагрузка: **45 кг**
- Угол наклона: **+5/-15°**
- Угол поворота: **+60/-60°**
- Вращение экрана по горизонтали: **+3°~-3°**
- Расстояние от стены: **77 - 437 мм**
- Размер пластины к стене: **474x186 мм**
- Расстояние между отверстий в пластине к стене: **440x135 мм**
- Крепежные отверстия VESA: **200x200, 300x200, 200x300, 300x300, 400x200, 200x400, 400x300, 300x400, 400x400, 600x400 мм**











FM1704B

Настенный наклонно поворотный для телевизора. Изготовлен из прочной стали и пластика. 3 осевых соединения, поворот до 90°. Минимальное расстояние от стены 7.7 см. Инструкция и крепеж.

- Диагональ экрана: **37 ~ 65”**
- Максимальная нагрузка: **45 кг**
- Угол наклона: **+10° ~ -15°**
- Угол поворота: **+90° ~ -90°**
- Вращение: **+3° ~ -3°**
- Расстояние от стены: **77 ~ 437 мм**
- Крепежные отверстия VESA: **100x100, 100x150, 100x200, 150x100, 150x150, 200x100, 200x200, 200x300, 300x200, 300x300, 400x200, 400x300, 300x400, 400x400 мм**





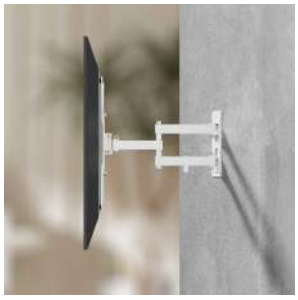



FM1504BW

Настенный наклонно поворотный для телевизора. Изготовлен из прочной стали толщиной 2 мм и пластика. Удобный кабель-канал.

- Диагональ экрана: **23 ~ 55”**
- Максимальная нагрузка: **35 кг**
- Угол наклона: **+3° ~ -10°**
- Угол поворота: **+90° ~ -90°**
- Расстояние от стены: **60 ~ 382 мм**
- Расстояние между отверстий в пластине к стене (по вертикали): **185 мм**
- Расстояние между отверстий в пластине к стене (по горизонтали): **40 мм**
- Размер площадки к стене: **217x65 мм**
- Крепежные отверстия VESA: **100x100 ~ 400x400 мм**
- Нестандартные крепежные отверстия VESA: **50x100, 500x200, 275x275, 340x340, 200x340, 200x485, 340x200, 485x200 мм**

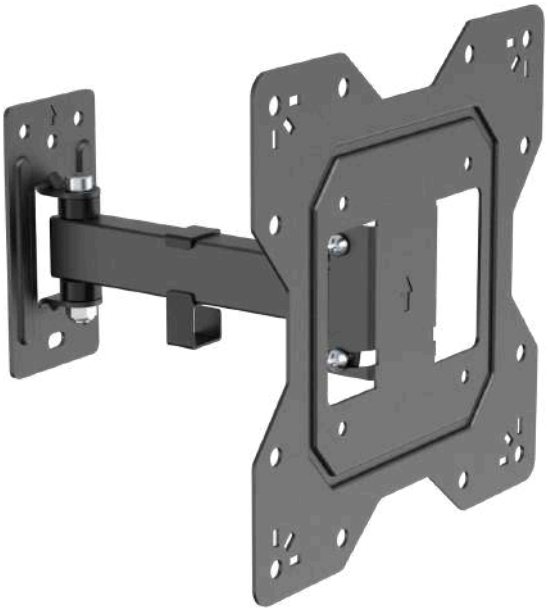







FM1802BN

Наклонно-поворотный кронштейн для ТВ или мониторов. Прочный, долговечный. Компактный. 2 осевых соединения. Легкий поворот и изменение расстояния. Устойчивая площадка.

- Диагональ экрана: **23 ~ 43”**
- Максимальная нагрузка: **35 кг**
- Угол наклона: **+3° ~ -8°**
- Угол поворота: **+90° ~ -90°**
- Расстояние от стены: **56 ~ 204 мм**
- Размер пластины к стене: **65x132 мм**
- Расстояние между отверстиями в пластине к стене (по горизонтали): **40 мм**
- Расстояние между отверстий в пластине к стене (по вертикали): **98 мм**
- Крепежные отверстия (VESA): **100x100, 100x200, 200x100, 200x200 мм**









FM1801BN

Настенный наклонно-поворотный кронштейн для ТВ или мониторов. Прочный, долговечный. Компактный. 2 осевых соединения. Легкий поворот и изменение расстояния. Устойчивая площадка.

- Диагональ экрана: **23 ~ 43”**
- Максимальная нагрузка: **30 кг**
- Угол наклона: **+3° ~ -10°**
- Угол поворота: **+15° ~ -15°**
- Расстояние от стены: **75 мм**
- Расстояние между отверстиями в пластине к стене (по горизонтали): **36 мм**
- Расстояние между отверстий в пластине к стене (по вертикали): **104 мм**
- Крепежные отверстия (VESA): **100x100, 100x200, 200x100, 200x200 мм**









FN1511

Настенный наклонно-поворотный кронштейн для ТВ или мониторов. Прочный, долговечный. Компактный. 2 осевых соединения. Легкий поворот и изменение расстояния. Устойчивая площадка.

- Диагональ экрана: **37 ~ 65”**
- Максимальная нагрузка: **45 кг**
- Расстояние от стены: **19 мм**
- Крепежные отверстия VESA: **75x75, 100x100, 100x200, 200x100, 200x200, 200x300, 200x400, 300x100, 300x200, 300x300, 300x400, 400x200, 400x300, 400x400 мм**













FMG33FIREPLACE

Надкаминный кронштейн для телевизора (на камин). Подходит для размещения одного экрана имеет вертикальное перемещение. Встроенный кабель-канал. Плавная регулировка и ручка для перемещения.

- Диагональ экрана: **42 ~ 86”**
- Нагрузка: **13 ~ 33 кг**
- Угол наклона: **+3° ~ -9°**
- Угол поворота: **+30° ~ -30°**
- Угол вращения: **+3° ~ -3°**
- Крепежные отверстия VESA: **200x200 ~ 600x400 мм**
- Нестандартные VESA: **158x200 ~ 600x538 мм**
- Максимальный вылет: **160 ~ 587 мм**
- Вертикальное перемещение: **630 мм**
- Размер пластины к стене: **422x641 мм**









FN1335PART

Кронштейн на перегородку для монитора или телевизора. Имеет вертикальное перемещение. Встроенный кабель-канал. Изготовлен из прочной сталью, алюминий и пластика. Удобная ручка регулировка высоты и ширины.

- Диагональ экрана: **13 ~ 35”**
- Максимальная нагрузка: **8 кг**
- Угол вращения: **+180° ~ -180°**
- Крепежные отверстия VESA: **75x75 ~ 100x100 мм**
- Вертикальное перемещение: **237 мм**
- Зажим к перегородке: **37 ~ 89 мм**
- Уровни настройки высоты: **10 шт**
- Размер панели VESA: **114x114 мм**

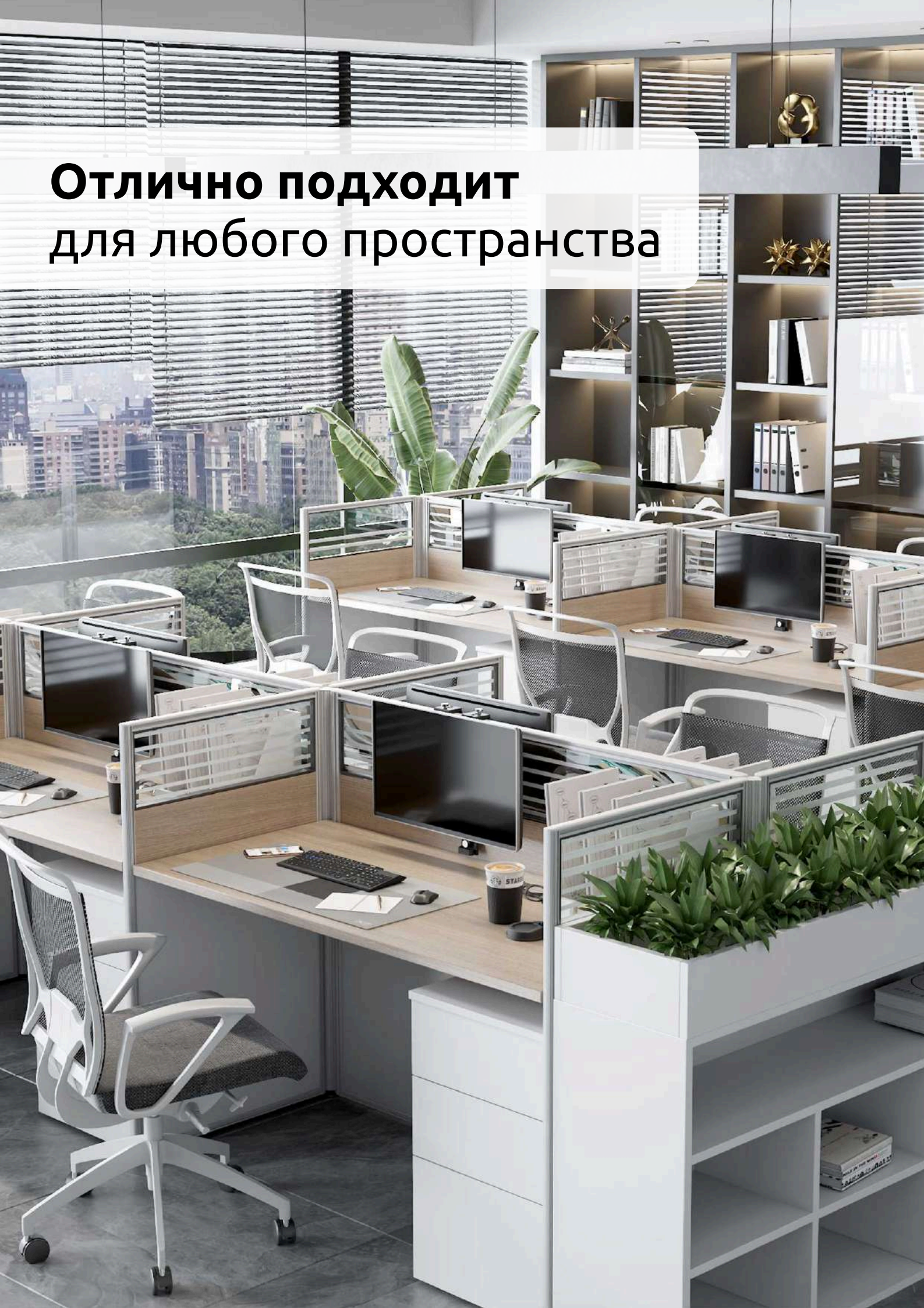

Отлично подходит
для любого пространства













FMG1732

Настенный кронштейн для Тв или монитора с большим вылетом. Имеет вертикальное перемещение. Встроенный кабель-канал. Изготовлен из прочной сталью толщиной 2 мм, алюминий и ABS пластика. Удобная ручка для передвижения.

- Диагональ экрана: **17 ~ 32”**
- Максимальная нагрузка: **2 ~ 4 кг**
- Угол наклона: **-45° ~ +25°**
- Угол поворота: **-270° ~ +270°**
- Крепежные отверстия VESA: **75x75 ~ 100x100 мм**
- Вертикальное перемещение: **500 мм**
- Вылет от стены: **1112 мм**
- Размер панели VESA: **144x119 мм**
- Габариты пластины крепления к стене: **120x160 мм**









FMG1735LONG

Наклонно-поворотный кронштейн для телевизора или монитора на стену с большим вылетом. Встроенный газ лифт, с функцией перемещения в вертикальной плоскости, с портретно-альбомной ориентаций экрана, вылет от стены до 2 метров.

- Диагональ экрана: **17 ~ 35”**
- Максимальная нагрузка: **2 ~ 8 кг**
- Угол наклона: **0° ~ -90°**
- Угол поворота: **-180° ~ +180°**
- Угол вращения: **-180° ~ +180°**
- Крепежные отверстия VESA: **75x75 ~ 100x100 мм**
- Амплитуда перемещения в вертикальной плоскости: **750 мм**
- Вылет от стены до пластины VESA: **150 ~ 1750 мм**
- Вылет от стены всей конструкции: **1890 мм**
- Габариты пластины крепления к стене: **190x144 мм**









FML728W

Настенный наклонно поворотный кронштейн с большим вылетом. Изготовлен из пластика и стали. Встроенный кабель-канал и декоративные накладки.

- Диагональ экрана: **22 ~ 65”**
- Максимальная нагрузка: **35 кг**
- Угол наклона: **+5° ~ -15°**
- Угол поворота: **-90° ~ +90°**
- Угол вращения: **-3° ~ +3°**
- Крепежные отверстия VESA: **75x75 ~ 400x400 мм**
- Нестандартные отверстия VESA: **340x200 ~ 200x485 мм**
- Размер площадки крепления к стене: **260x67 мм**
- Размер отверстий в площадке к стене: **34x112x118 мм**
- Вылет: **54 ~ 728 мм**













FM259USLIM

Настенный, наклонно поворотный, ультра тонкий кронштейн.
Изготовлен из стали и пластика. Порошковая окраска для защиты от царапин, сохраняет эстетичный вид. Встроенная кабель-канал, декоративные крышки на кронштейн, съемная пластина VESA.

- Диагональ экрана: **37 ~ 120”**
- Максимальная нагрузка: 65 кг
- Угол наклона: **+3° ~ -15°**
- Угол поворота: **-30° ~ +30°**
- Угол вращения: **-3° ~ +3°**
- Крепежные отверстия VESA: **200x200 ~ 600x400 мм**
- Размер площадки крепления к стене: **525x207 мм**
- Размер отверстий в площадке к стене: **470x172.8 мм**
- Вылет: **35 ~ 259 мм**